ПАСПОРТ

Коллекторы распределительные с расходомерами, кронштейнами и автоматическими воздухоотводчиками, 2 контура, Тип FHF, Модификация FHF-2RF

Код материала: 088U0722R



Дата редакции: 24.11.2026

1. Сведения об изделии
1.1. Наименование и тип

Коллекторы распределительные с товарным знаком "Ridan" тип FHF, Модификация FHF-2RF (далее по тексту - продукция, коллекторы или FHF-RF)

1.2. Изготовитель
ООО “Ридан Трейд“, 143581, Российская Федерация, Московская область, м.о. Истра, деревня Лешково, д. 217. Адреса мест осуществления деятельности по изготовлению продукции: КИТАЙ, Valve Industrial Area Yuhuan County (Longxi Town)

1.3. Продавец
ООО “Ридан Трейд“, 143581, Российская Федерация, Московская область, м.о. Истра, деревня Лешково, д. 217, тел. +7 (495) 792-57-57.

1.4. Дата изготовления
Дата изготовления указана на корпусе коллектора в формате: нн/гг, где нн - порядковый номер недели изготовления, гг - год изготовления (последние 2 цифры).

2. Назначение изделия
Коллекторы распределительные для систем водяного отопления и теплого водяного пола FHF-RF (далее - коллекторы) используются для контроля и распределения теплоносителя в системе отопления. Коллекторы не предназначены для контакта с питьевой водой в системах хозяйственно-питьевого водоснабжения. Каждая труба отопительной системы водяного отопления или теплого водяного пола подключается к коллектору, что позволяет осуществлять контроль потока теплоносителя индивидуально в каждом циркуляционном кольце. Распределительный коллектор состоит из подающей гребенки, оснащенной ротаметрами (5л/мин), и обратной гребенки с термостатическими клапанами с резьбой М30х1.5.

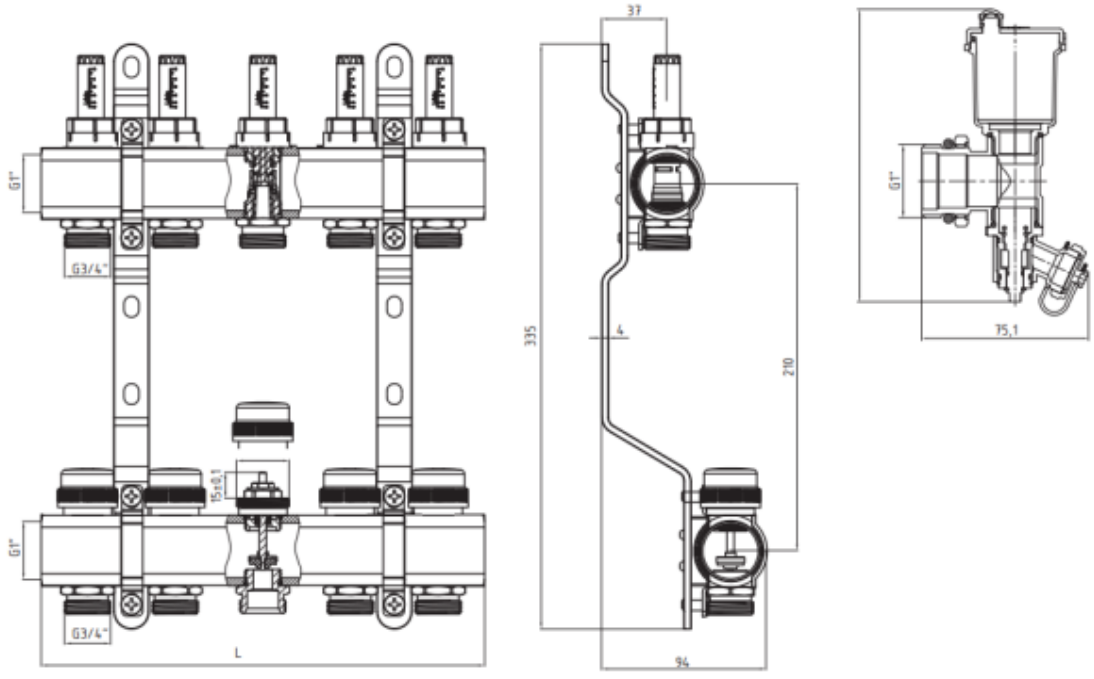

Рис. 1 - Коллекторы FHF-RF (коллектор для подающего трубопровода - сверху, коллектор для обратного трубопровода - снизу)

3. Технические характеристики

Максимальное рабочее давление PN, бар	6
Испытательное давление, бар	10
Максимальная рабочая температура, °С	70
Материал корпуса	Латунь никелированная
Длина (L), мм	103
Длина торцевой секции, мм	75

4. Комплектность
В комплект поставки входит:
- Комплект коллекторов FHF-RF для подающего и обратного трубопровода;
- Концевая секция с автоматическим воздухоотводчиком и сливным краном типа FHF-EAR (2 шт.) ;
- Кронштейны (2шт.);
- Инструкция по монтажу;
- Паспорт*;
- Руководство по эксплуатации *.

*предоставляется в электронном виде, размещена на https://ridan.ru/, доступная по ссылке путем ввода соответствующего артикула/кода материала.

5. Утилизация
Утилизация изделия производится в соответствии с установленным на предприятии порядком (переплавка, захоронение, перепродажа), составленным в соответствии с Законами РФ № 96-ФЗ “Об охране атмосферного воздуха”, № 89-ФЗ “Об отходах производства и потребления”, № 52-ФЗ “О санитарно-эпидемиологическом благополучии населения”, а также другими российскими и региональными нормами, актами, правилами, распоряжениями и пр., принятыми во исполнение указанных законов.

6. Приемка и испытания
Продукция, указанная в данном паспорте, изготовлена, испытана и принята в соответствии с действующей технической документацией фирмы-изготовителя.

7. Сертификация
Коллекторы типа FHF не подлежит обязательному подтверждению соответствия в Евразийском экономическом союзе и Российской Федерации.

EAC	Соответствие концевой секции с воздухоотводчиком и сливным краном типа FHF-EAR подтверждено в форме принятия декларации о соответствии, оформленной по Единой форме. Имеется декларация о соответствии ЕАЭС N RU Д-RU.PA01.B.17906/25 срок действия с 16.01.2025 по 15.01.2030.

8. Гарантийные обязательства
Изготовитель/продавец гарантирует соответствие коллекторов FHF-RF техническим требованиям при соблюдении потребителем условий транспортировки, хранения, монтажа и эксплуатации.
Гарантийный срок эксплуатации и хранения коллекторов FHF-RF – 12 месяцев с даты продажи, указанной в транспортных документах, или 18 месяцев с даты производства.
Срок службы коллекторов FHF-RF при соблюдении рабочих диапазонов согласно паспорту/инструкции по эксплуатации и проведении необходимых сервисных работ – 10 лет с даты продажи, указанной в транспортных документах.