Техническое описание

Редукторный электропривод AMB-X для поворотных регулирующих клапанов

Описание и область применения

AMB-X

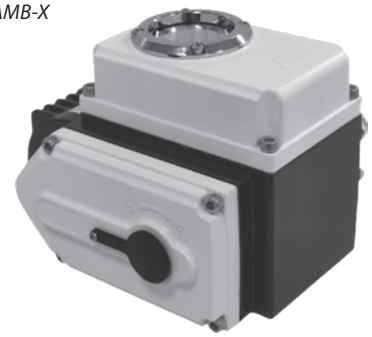

Привод электрический поворотный Ридан AMB-X 3-позиционный и аналоговый для управления поворотными клапанами Ридан HFE-3R DN200–250 при регулировании температуры в системах централизованного теплоснабжения.

Таблица совместимости поворотных клапанов и электроприводов, представлена в «Приложение 2. Таблица совместимости поворотных клапанов и электроприводов».

Преимущества

- Индикатор текущего положения клапана.
- Ручной режим управления клапаном.
- Увеличеный крутящий момент.

Основные характеристики

- Номинальное напряжение: 230 В перем., 50/60 Гц.
- Крутящий момент: 150 Нм — AMB-X-15, 200 Нм — AMB-X-20.
- Угол поворота 90°.
- Время поворота на 90°: 32 с — AMB-X-15, 27 с — AMB-X-20.
- Совместимость с клапанами:
  - AMB-X-15 (150 Нм) совместим с клапаном HFE-3R DN200;
  - AMB-X-20 (200 Нм) совместим с клапаном HFE-3R DN250.
- Сигнал управления:
  - импульсный;
  - аналоговый 4–20 мА (0–10 В по запросу).

Номенклатура и коды для оформления заказа

Привод электрический AMB-X

Привод	Тип управления	Крутящий момент, Нм	Время поворота на 90°, с	Напряжение питания, В	Сигнал управления	Кодовый номер
AMB-X-15	Импульсный	150	32	230 AC	3-поз.	**082H0245R**
	Аналоговый				4–20 мА	**082H0247R**
AMB-X-20	Импульсный	200	27		3-поз.	**082H0246R**
	Аналоговый				4–20 мА	**082H0248R**

Внимание!

Монтажный комплект для приводов AMB-X поставляется совместно с клапанами HFE-3R DN200, DN250.

Техническое описание Редукторный электропривод AMB-X для поворотных регулирующих клапанов

Технические характеристики

Электропривод	AMB-X-15	AMB-X-20
Питающее напряжение, В	230 AC	
Потребляемая мощность, Вт	20	45
Частота тока, Гц	50/60	
Время поворота, с/90°	32	27
Управление	Импульсное 3-позиционное или аналоговое 4–20 мА	
Сигнал обратной связи	Концевой выключатель или аналоговый 4–20 мА	
Крутящий момент, Нм	150	200
Угол поворота, град	90	
Совместимость с клапанами	HFE-3R DN200	HFE-3R DN250
Рабочая температура окружающей среды, °С	От 2 до 70	
Относительная влажность окружающей среды, %	5–95, без выпадения конденсата	
Температура транспортировки и хранения, °С	От –25 до 70	
Класс защиты корпуса	IP68	
Материал корпуса	Алюминий, сталь, нержавеющая сталь	
Масса, кг	4,6	6,8
Опции по запросу	Аналоговое управление и аналоговая обратная связь 0–10 и 2–10 В	

Монтаж привода

Привод электрический AMB-X устанавливается непосредственно на регулирующий поворотный клапан.

Последовательность монтажа:

1. Поворотный клапан.
2. Монтажный мост, вал, метизы поставляются в комплекте с клапаном.
3. Привод.

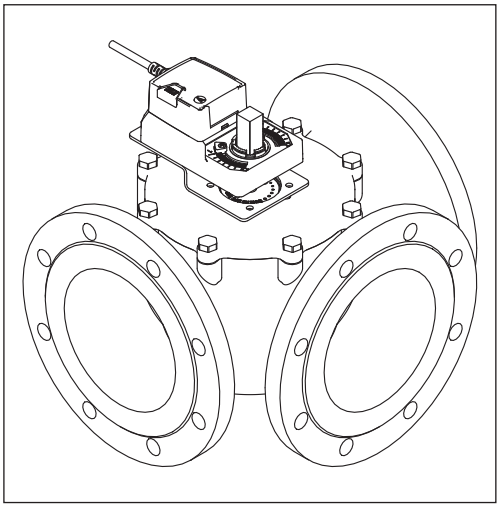

Установка

Привод может быть установлен непосредственно на поворотном клапане.

Монтаж клапана с приводом возможен в любом положении, кроме положения приводом вниз.

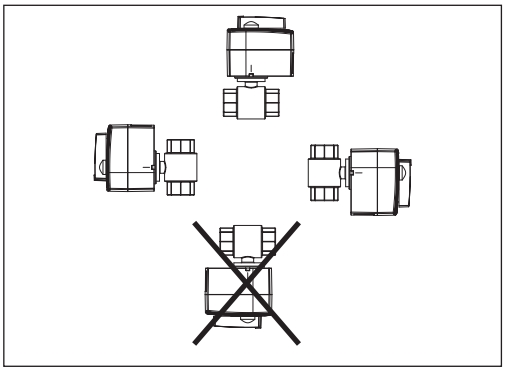

Установка гидравлической системы

Рекомендуемый пример установки регулирующего клапана с электроприводом.

Внимание! Клапан рекомендуется обвязывать манометрами.

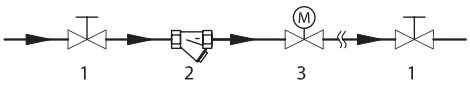

1 — шаровой кран;
2 — фильтр;
3 — клапан с приводом AMB-X.

Схема электрических соединений AMB-X

Импульсный 3-поз.
+ концевые выключатели

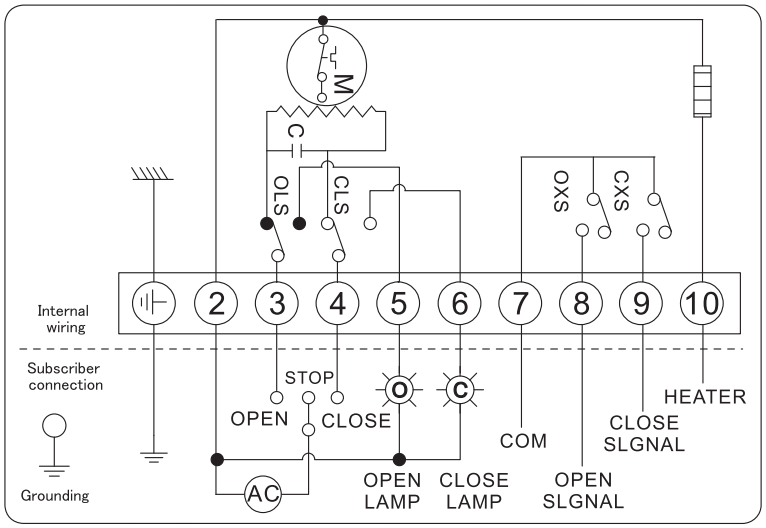

Аналоговый

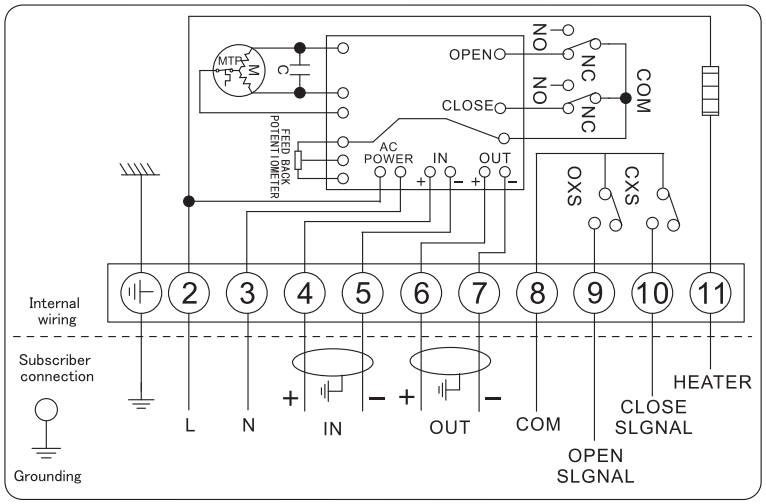

Габаритные размеры

Импульсный 3-поз.

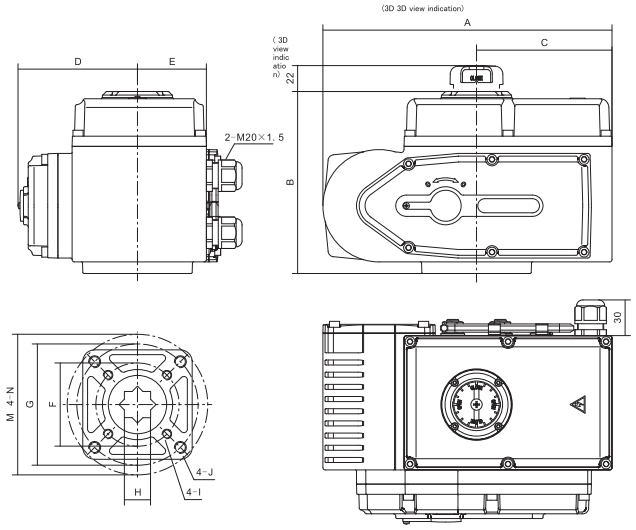

АМВ-Х модель	A	B	C	D	E
	мм				
15	193	133	87	84	47
20	243	153	114	100	58

Аналоговый

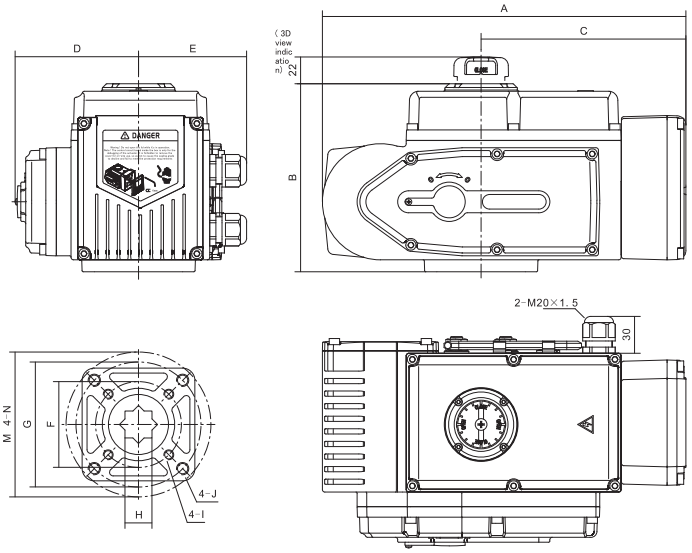

АМВ-Х модель	A	B	C	D	E
	мм				
15	246	133	140	84	77
20	296	153	167	100	88

Центральный офис • Компания «Ридан»
Россия, 143581 Московская обл., м. о. Истра, дер. Лешково, 217.
Телефоны: +7 (495) 792-57-57 (Москва), +8 (800) 700 888 5 (регионы) • E-mail he@ridan.ru • ridan.ru

Компания «Ридан» не несет ответственности за опечатки в каталогах, брошюрах и других изданиях, а также оставляет за собой право на модернизацию своей продукции без предварительного оповещения. Это относится также к уже заказанным изделиям при условии, что такие изменения не повлекут за собой последующих корректировок уже согласованных спецификаций. Все торговые знаки упомянутые в этом издании являются собственностью соответствующих компаний. «Ридан», логотип «Ридан» являются торговыми знаками компании «Ридан». Все права защищены.