Более 30 лет реализуем в России
энергоэффективные решения

РИДАН

Коммерческая автоматика и арматура

Технический каталог. Июль 2026



ridan.ru

Настоящий каталог «*Коммерческая автоматика и арматура*» выпущен в связи с обновлением технической информации.

В каталоге для каждого вида арматуры даны номенклатура (по диаметрам), заводские коды изделий для оформления заказов, основные технические характеристики, габаритные и присоединительные размеры.

Представленная в каталоге арматура предназначена для применения прежде всего в системах холодоснабжения. По вопросам использования трубопроводной арматуры в иных инженерно-технических системах следует обращаться в компанию «Ридан».

Настоящее издание предназначено для проектных, монтажно-наладочных и эксплуатационных организаций, а также для фирм, осуществляющих комплектацию оборудованием объектов строительства или выполняющих торговые функции.

Для более подробной информации обращайтесь в представительства компании «Ридан» или задайте свой вопрос на онлайн-площадке https://community.ridan.ru.

Различную полезную информацию Вы можете найти на нашем сайте **www.ridan.ru**

Замечания и предложения будут приняты с благодарностью. Просим направлять по электронной почте: ts@ridan.ru

Содержание

Запорные шаровые клапаны GBC 5
Электромагнитные клапаны EVR 9
Термостатические клапаны со сменными клапанными узлами T2/TE2 15
Разборные термостатические клапаны TE5-55 21
Термостатические клапаны с фиксированными клапанными узлами TGE 29
Электронные расширительные клапаны ETS 6 33
Электронные расширительные клапаны ETS 12,5–400 41
Регулятор давления в картере компрессора KVL 49
Регулятор давления кипения KVP 57
Регулятор давления конденсации KVR 61
Регулятор давления в ресивере KVD 67
Регулятор производительности тип CPCE. Смеситель типа LG 69
Смотровые стекла для хладагентов SGP 73
Клапаны обратные NRV, NRVH, NRVL 77
Неразборные фильтры-осушители с сердечником из молекулярного сита и оксида алюминия DCL 79
Неразборные фильтры-осушители с сердечником из молекулярного сита DML 83
Неразборные фильтры-осушители с сердечником из молекулярного сита и оксида алюминия DFL 87
Неразборные фильтры-осушители с технологией контроля утечек DFL TW 91
Неразборные фильтры-осушители с сердечником из молекулярного сита DGL 95
Наразборные антикислотные фильтры DAS 99
Неразборные фильтры-очистители DSF 103
Разборные фильтры DCR и сменные сердечники к ним 105
Реле давления блочные KP 109
Реле перепада давления MP 113
Реле давления картриджные ACB 117
Реле протока FQS 121

Введение

Новая линейка запорно-регулирующих клапанов (холодильная арматура) Ридан предназначена для установки на узлах обвязки емкостного, компрессорного и теплообменного оборудования холодильных установок, а также на связующих участках системы трубопровода. Совместно с компонентами электронного управления холодильная арматура обеспечивает автоматическое функционирование холодильных элементов с целью оптимизации их работы, повышения энергоэффективности и безопасности использования без постоянного вмешательства человека. Таким образом подбор холодильной арматуры является одним из ключевых этапов проектирования систем холодоснабжения.

Пакет разрешительной документации

Все холодильные компоненты Ридан имеют полный комплект разрешительной и технической документации на русском языке для применения на территории стран Таможенного союза.

Комплект включает в себя следующий перечень документов: Паспорт, Руководство по эксплуатации, Обоснование безопасности, Декларации и/или Сертификаты на соответствия согласно:

- ТР ТС 010/2011 «О безопасности машин и оборудования».
- ТР ТС 032/2013 «О безопасности оборудования, работающего под избыточным давлением».
- ТР ТС 004/2011 «О безопасности низковольтного оборудования».
- ТР ТС 020/2011 «Электромагнитная совместимость технических средств».

Применение на Опасных производственных объектах

Так как вся продукция в обязательном порядке декларируется по форме 5д в соответствии с требованием Технического регламента Таможенного союза «О безопасности машин и оборудования» (ТР ТС 010/2011), то изделия из данного каталога могут применяться на опасных производственных объектах (ОПО по ФЗ-116).

Доступность, сервисная и техническая поддержка

Компания «Ридан» осуществляет техническую консультацию по продукции и обеспечивает бесперебойную поддержку оборудования и запасных частей у себя на складе.

Запорные шаровые клапаны
тип GBC

Описание

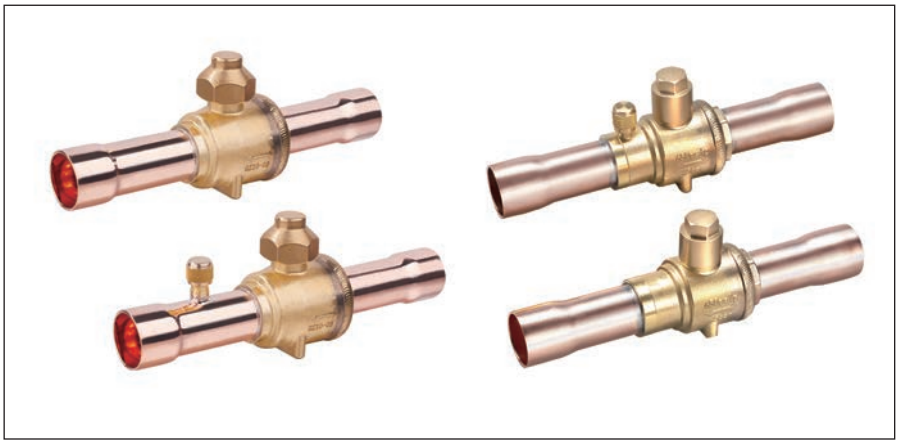

Запорные шаровые клапаны типа GBC — это двунаправленные клапаны ручного управления для холодильных систем.

Предназначены для полного перекрытия потока хладагента, движущегося по трубопроводу. Устанавливаются в жидкостных линиях, линиях оттайки горячим газом, линиях всасывания и нагнетания систем охлаждения, заморозки и кондиционирования воздуха.

Конструкция шаровых клапанов GBC обеспечивает максимальную герметичность как уплотнений штока, так и тефлонового посадочного седла. Клапаны GBC могут поставляться с сервисным штуцером или без него.

Основные характеристики

Тип клапана	Макс. рабочее давление, бар	Макс. испытательное давление, бар	Хладагенты	Температура рабочей среды, °C
GBC	45 бар	65 бар	R22, R134a, R404A, R407C, R410A и т. д.	-40–120

Клапаны запорные шаровые GBC без сервисного штуцера

Модель	Код	Kv, м³/ч	Диаметр проходного отверстия в запирающем шаре, мм	Присоединеные патрубки, пайка ODF		Вес, кг
				мм	дюймы	
GBC 6s	**009L7020R**	0,8	10,0	—	1/4"	0,154
GBC 10s	**009L7021R**	5,7	10,0	10	—	0,175
GBC 12s	**009L7022R**	7,5	10,0	—	1/2"	0,175
GBC 16s	**009L7023R**	11,0	12,0	—	5/8"	0,242
GBC 19s	**009L7024R**	15,6	14,0	—	3/4"	0,306
GBC 22s	**009L7025R**	22,5	16,5	—	7/8"	0,398
GBC 28s	**009L7026R**	41,0	22,0	—	1 1/8"	0,623
GBC 35s	**009L7027R**	66,0	28,0	—	1 3/8"	1,001
GBC 42s	**009L7028R**	97,0	33,0	42	—	1,716
GBC 54s	**009L7029R**	155,0	44,0	—	2 1/8"	2,804
GBC 67s	**009L7959R**	310,0	60,5	—	2 5/8"	5,313
GBC 67s RP	**009L7036R**	200,0	50,0	—	2 5/8"	3,638
GBC 79s	**009L7980R**	700,0	73,0	—	3 1/8"	8,283
GBC 79s RP	**009L7037R**	200,0	50,0	—	3 1/8"	3,737

Клапаны запорные шаровые GBC с сервисным штуцером

Модель	Код	Kv, м³/ч	Диаметр проходного отверстия в запирающем шаре, мм	Присоединеные патрубки, пайка ODF		Вес, кг
				мм	дюймы	
GBC 6s	**009L7050R**	0,8	10,0	—	1/4"	0,173
GBC 10s	**009L7051R**	5,7	10,0	10	—	0,193
GBC 12s	**009L7052R**	7,5	10,0	—	1/2"	0,193
GBC 16s	**009L7053R**	11,0	12,0	—	5/8"	0,258
GBC 19s	**009L7054R**	15,6	14,0	—	3/4"	0,325
GBC 22s	**009L7055R**	22,5	16,5	—	7/8"	0,407
GBC 28s	**009L7056R**	41,0	22,0	—	1 1/8"	0,642
GBC 35s	**009L7057R**	66,0	28,0	—	1 3/8"	1,023
GBC 42s	**009L7058R**	97,0	33,0	42	—	1,733
GBC 54s	**009L7059R**	155,0	44,0	—	2 1/8"	2,813
GBC 67s	**009L7960R**	310,0	60,5	—	2 5/8"	5,305
GBC 67s RP	**009L7066R**	200,0	50,0	—	2 5/8"	3,620
GBC 79s	**009L7981R**	700,0	73,0	—	3 1/8"	8,293
GBC 79s RP	**009L7067R**	200,0	50,0	—	3 1/8"	4,113

НОВАЯ ЛИНЕЙКА

Клапаны запорные шаровые GBC с сервисным штуцером

Модель	Код	Kv, м³/ч	Диаметр проходного отверстия в запирающем шаре, мм	Присоединеные патрубки, пайка ODF		Вес, кг
				мм	дюймы	
GBC 6s	**008L7050R**	0,8	10,0	—	1/4"	0,173
GBC 10s	**008L7051R**	5,7	10,0	10	—	0,193
GBC 12s	**008L7052R**	7,5	10,0	—	1/2"	0,193
GBC 16s	**008L7053R**	11,0	12,0	—	5/8"	0,258
GBC 19s	**008L7054R**	15,6	14,0	—	3/4"	0,325
GBC 22s	**008L7055R**	22,5	16,5	—	1 1/8"	0,407
GBC 28s	**008L7056R**	41,0	22,0	—	1 1/8"	0,642
GBC 35s	**008L7057R**	66,0	28,0	—	1 3/8"	1,023
GBC 42s	**008L7058R**	97,0	33,0	42	—	1,733
GBC 54s	**008L7059R**	155,0	44,0	—	2 1/8"	2,813

Габаритные размеры GBC 6s-54s

Клапаны без сервисного штуцера

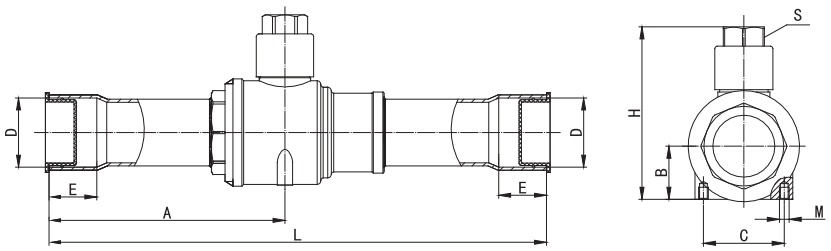

Клапаны с сервисным штуцером

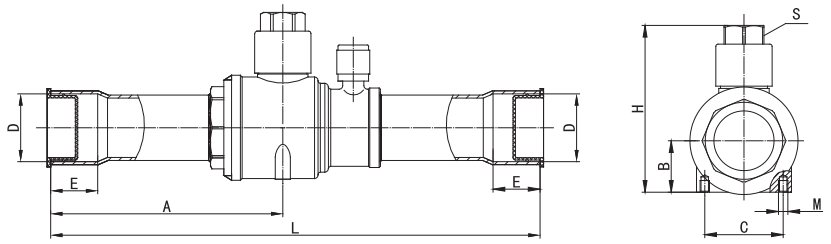

Модель	D	L	E	H	A	B	C	M	S
GBC 6s	6,50	120	7	45,2	51,1	14	16	M4	S12
GBC 10s	10,10	140	9	45,2	60,9	14	16	M4	S12
GBC 12s	12,80	140	10	45,2	60,9	14	16	M4	S12
GBC 16s	16,10	159	14	53,3	70,8	17	16	M4	S14
GBC 19s	19,20	169	16	54,2	76,5	16.5	22	M4	S14
GBC 22s	22,30	186	17	57,0	86,5	18	24,8	M4	S14
GBC 28s	28,70	208	20	70,4	98,8	22	34	M4	S17
GBC 35s	35,20	251	25	80,0	119,2	27	38	M4	S17
GBC 42s	42,30	280	29	100,1	137,1	33	48	M6	S24
GBC 54s	54,20	305	34	115,2	150,6	40,5	62	M6	S24

Габаритные размеры GBC 67s-79s

GBC 67s RP, GBS 79s RP

GBC 67s, GBS 79s

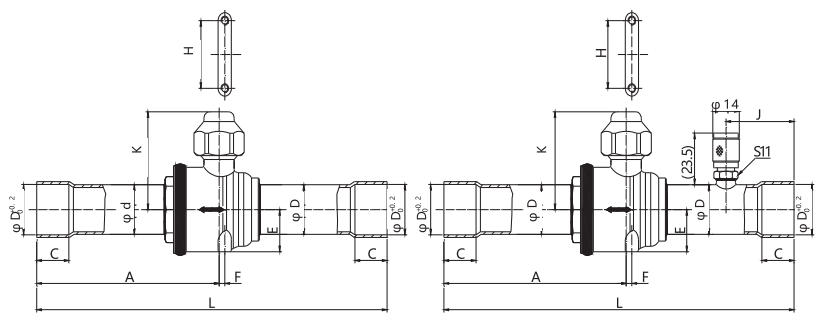

Модель	A	C	D	d	E	F	K	M	J	H	L
GBC 67s RP	157	37	67	54	45.5	9	83.5	M6	63	106	305
GBC 79s RP	157	40	79.6	54	45.5	9	83.5	M6	63	106	305
GBC 67s	171	37	67	66.8	54	16	94	M6	72	117	343
GBC 79s	207	37	79.6	79.4	64	16	104	M6	80	117	413

Габаритные размеры GBC 6s-54s

GBC 6s-54s

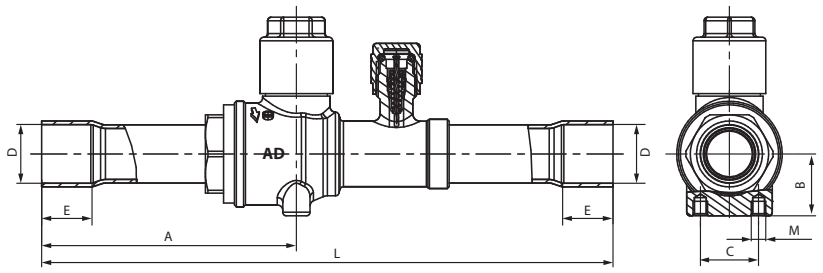

Модель	D	L	E	H	A	B	C	M
GBC 6s	6,5	120	7	46,5	52,4	14	16	M4
GBC 10s	10,1	140	9	46,5	62,2	14	16	M4
GBC 12s	12,8	140	10	46,5	62,2	14	16	M4
GBC 16s	16,1	159	14	54,5	71	17	16	M4
GBC 19s	19,2	169	16	55,2	76,5	16,5	22	M4
GBC 22s	22,3	186	17	58,8	87	18	24,5	M4
GBC 28s	28,7	208	20	71,8	96	22	34	M4
GBC 35s	35,2	251	25	80,8	119	27	38	M4
GBC 42s	41,5	280	29	102	139	33	48	M6
GBC 54s	54,2	305	34	117	152,5	40,5	62	M6

Материалы

GBC 6s-54s

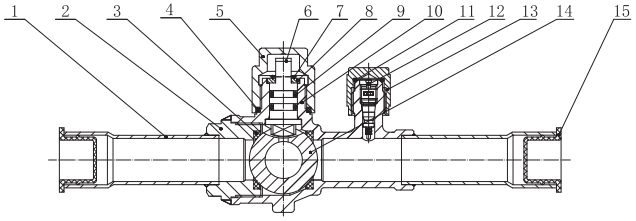

№	Деталь	Материал
1	Медный патрубок	TP2Y2
2	Корпус клапана	HPb59-1
3	Уплотнительная прокладка шара	PTFE
4	Прокладка колпачка	PTFE
5	Защитный колпачок	HPb59-1
6	Шток клапана	SUS303Cu
7	Стопорное кольцо	SUS304
8	Ограничитель	SUS304
9	Уплотнительное кольцо	PTFE
10	Корпус клапана	HPb59-1
11	Уплотнительное кольцо	PTFE
12	Сервисный штуцер	
13	Колпачок сервисного штуцера	HPb59-1
14	Шар	SUS304
15	Пылезащитная крышка	PE

GBC 67s-79s

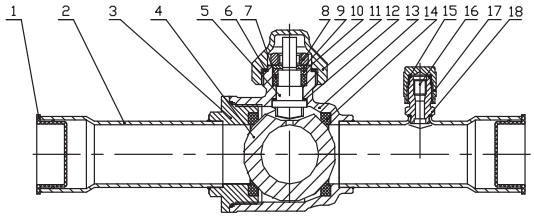

№	Деталь	Материал
1	Пылезащитная крышка	PE
2	Медный патрубок	TP2Y2
3	Корпус клапана часть 1	HPb59-1
4	Шар	SUS304
5	Шток клапана	SUS303Cu
6	Прокладка колпачка	PTFE
7	Уплотнение штока	PTFE
8	Стопорное кольцо	SUS304
9	Ограничитель	SUS304
10	Уплотнительное кольцо	PTFE
11	Колпачок штока	HPb59-1
12	Стопорное кольцо	SUS304
13	Корпус клапана часть 2	HPb59-1
14	Уплотнение шара	PTFE
15	Уплотнительная прокладка	PTFE
16	Сервисный штуцер	
17	Колпачок сервисного штуцера	HPb59-1
18	Корпус сервисного штуцера	HPb59-1

Центральный офис компании «Ридан»
143581, Россия, Московская область, м. о. Истра, д. Лешково, д. 217,
Телефоны: +7 (495) 792-57-57 (Москва), +8 (800) 700 888 5 (регионы) • E-mail: info@ridan.ru • ridan.ru

Компания «Ридан» не несет ответственности за опечатки в каталогах, брошюрах и других изданиях, а также оставляет за собой право на модернизацию своей продукции без предварительного оповещения. Это относится также к уже заказанным изделиям при условии, что такие изменения не повлекут за собой последующих корректировок уже согласованных спецификаций. Все торговые марки упомянутые в этом издании являются собственностью соответствующих компаний. «Ридан», логотип «Ридан» являются торговыми марками компании «Ридан». Все права защищены.

Электромагнитные клапаны

EVR

Описание

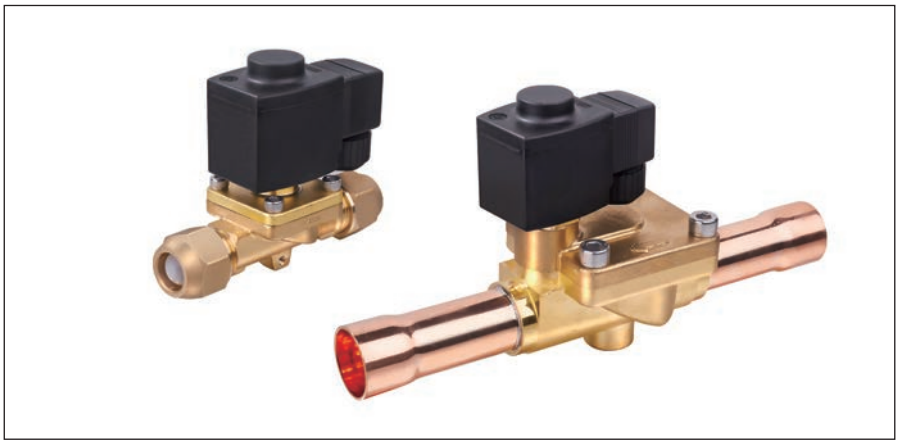

Электромагнитные клапаны **EVR** — это клапаны прямого или сервоприводного типа действия, предназначены для открытия или перекрытия потока хладагента на линиях жидкости, нагнетания, всасывания и горячего пара в холодильных установках при подачи на них управляющего сигнала.

Электромагнитные клапаны **EVR 3** — клапаны прямого действия. Они способны открываться при нулевом перепаде давления.

Электромагнитные клапаны **EVR 6** – **EVR 10** — клапаны мембранного типа действия. Клапаны **EVR 6** – **EVR 10** способны открываться и оставаться открытыми при перепаде давления около 0,05 бар, клапаны **EVR 15** – **EVR 25** способны открываться и оставаться открытыми при перепаде давления около 0,2 бар.

Электромагнитные клапаны **EVR 32** – **EVR 54** — клапаны поршневого типа действия. Минимальный перепад давления, необходимый для полного открытия клапана составляет 0,2 бар. Клапаны **EVR 32** – **EVR 54** могут работать в частично открытом состоянии.

Основные характеристики

Тип клапана	Макс. рабочее давление, бар	Хладагенты	Температура рабочей среды, °C
EVR	45	R22, R134a, R404A, R407C, R410A и т. д.	-40–105

Электромагнитные клапаны Н3 под пайку (катушка 220В в комплекте)

Модель	Код	Открывающий перепад, бар	Kv, м³/ч	Диаметр присоединительных патрубков		Код катушки в комплекте	Вес, кг
				мм	дюймы		
EVR 3	**032F1206R**	0	0,2	—	1/4"	**018F6701R**	0,510
EVR 3	**032F1204R**	0	0,2	10	—	**018F6701R**	0,510
EVR 6	**032L1212R**	0,05	0,8	10	—	**018F6701R**	0,590
EVR 6	**032L1209R**	0,05	0,8	—	1/2"	**018F6701R**	0,590
EVR 10	**032L1217R**	0,05	2,2	—	1/2"	**018F6701R**	0,726
EVR 10	**032L1214R**	0,05	2,2	—	5/8"	**018F6701R**	0,726
EVR 15	**032L1228R**	0,2	2,6	—	5/8"	**018F6701R**	1,023
EVR 15	**032L1229R**	0,2	2,6	—	3/4"	**018F6701R**	1,023
EVR 15	**032L1225R**	0,2	2,6	—	7/8"	**018F6701R**	1,023
EVR 20	**032L1240R**	0,2	5,7	—	7/8"	**018F6701R**	1,430
EVR 25	**032L2201R**	0,2	10	—	1" 1/8	**018F6701R**	1,804
EVR 32	**032L1106R**	0,2	16	—	1" 3/8	**018F6601R**	3,697
EVR 40	**032L1110R**	0,2	25	42	—	**018F6601R**	5,008
EVR 54	**032L2112R**	0,2	28	—	2" 1/8	**018F6601R**	5,137

Электромагнитные клапаны НЗ под отбортовку (катушка 220В в комплекте)

Модель	Код	Открывающий перепад, бар	Kv, м³/ч	Диаметр присоединительных патрубков, дюймы	Код катушки в комплекте	Вес, кг
EVR 3	**032F8107R**	0	0,2	1/4"	**018F6701R**	0,680
EVR 6	**032L8072R**	0,05	0,8	3/8"	**018F6701R**	0,680
EVR 10	**032L8095R**	0,05	2,2	1/2"	**018F6701R**	0,821
EVR 15	**032L8101R**	0,2	2,6	5/8"	**018F6701R**	1,167
EVR 15	**032L8103R**	0,2	2,6	3/4"	**018F6701R**	1,167

Электромагнитные клапаны НЗ для питания DC под пайку (катушка в комплект не входит)

Модель	Код	Открывающий перепад, бар	Kv, м³/ч	Диаметр присоединительных патрубков		Подходящая катушка	Вес, кг
				мм	дюймы		
EVR 3 DC	**032F2206R**	0	0,2	—	1/4"	**018F6706R** **018F6707R**	0,510
EVR 6 DC	**032L2212R**	0,05	0,8	10	—	**018F6706R** **018F6707R**	0,590
EVR 10 DC	**032L2217R**	0,05	2,2	—	1/2"	**018F6706R** **018F6707R**	0,726
EVR 15 DC	**032L2228R**	0,2	2,6	—	5/8"	**018F6706R** **018F6707R**	1,023

Электромагнитные клапаны НЗ для питания DC под отбортовку (катушка в комплект не входит)

Модель	Код	Открывающий перепад, бар	Kv, м³/ч	Диаметр присоединительных патрубков, дюймы	Подходящая катушка	Вес, кг
EVR 6 DC	**032L9072R**	0,05	0,8	3/8"	**018F6706R** **018F6707R**	0,590
EVR 10 DC	**032L9095R**	0,05	2,2	1/2"	**018F6706R** **018F6707R**	0,726
EVR 15 DC	**032L9101R**	0,2	2,6	5/8"	**018F6706R** **018F6707R**	1,023

Электромагнитные клапаны НО под пайку (катушка 220В в комплекте)

Модель	Код	Открывающий перепад, бар	Kv, м³/ч	Диаметр присоединительных патрубков		Код катушки в комплекте	Вес, кг
				мм	дюймы		
EVR 6 NO	**032L1295R**	0,05	0,8	10	—	**018F7701R**	0,683
EVR 10 NO	**032L1291R**	0,05	2,2	—	1/2"	**018F7701R**	0,821
EVR 15 NO	**032L1299R**	0,2	2,6	—	5/8"	**018F7701R**	1,167

Электромагнитные клапаны НО под пайку (катушка в комплект не входит)

Модель	Код	Открывающий перепад, бар	Kv, м³/ч	Диаметр присоединительных патрубков		Подходящая катушка	Вес, кг
				мм	дюймы		
EVR 6 NO	**032L2295R**	0,05	0,8	10	—	**018F7701R** **018F6706R** **018F6707R**	0,683
EVR 10 NO	**032L2291R**	0,05	2,2	—	1/2"	**018F7701R** **018F6706R** **018F6707R**	0,821
EVR 15 NO	**032L2299R**	0,2	2,6	—	5/8"	**018F7701R** **018F6706R** **018F6707R**	1,167

Электромагнитные клапаны НО под отбортовку (катушка в комплект не входит)

Модель	Код	Открывающий перепад, бар	Kv, м³/ч	Диаметр присоединительных патрубков, дюймы	Подходящая катушка	Вес, кг
EVR 6 NO	**032L8085R**	0,05	0,8	3/8"	**018F7701R 018F6706R 018F6707R**	0,683
EVR 10 NO	**032L8090R**	0,05	2,2	1/2"	**018F7701R 018F6706R 018F6707R**	0,821

Катушки IP65 для клапанов EVR

Модель	Код	Напряжение питания катушки, В	Частота, Гц	Мощность, Вт	Совместимость с клапанами	Вес, кг
EVR катушка 220В, тип 1	**018F6701R**	220–230	50	10	Ридан EVR: EVR 3, EVR 6, EVR 10, EVR 15, EVR 20, EVR 25	0,279
EVR катушка 220В, тип 2	**018F6601R**	220–230	50	10	Ридан EVR: EVR 32, EVR 40, EVR 54 Данфосс EVR: EVR v2	0,279
EVR NO катушка 220В, тип 1	**018F7701R**	220–230	50	15	Ридан EVR NO: EVR 6 NO, EVR 10 NO, EVR 15 NO Ридан EVR: EVR 3, EVR 6, EVR 10, EVR 15, EVR 20, EVR 25	0,279
EVR катушка 110В, тип 1	**018F6611R**	110	50	15	Ридан EVR NO: EVR 6 NO, EVR 10 NO, EVR 15 NO Ридан EVR: EVR 3, EVR 6, EVR 10, EVR 15, EVR 20, EVR 25	0,279
EVR катушка 110В, тип 2	**018F6511R**	110	50	10	Ридан EVR: EVR 32, EVR 40, EVR 54 Данфосс EVR: EVR v2	0,279
EVR катушка 12В DC, тип 1	**018F6706R**	12	DC	18	Ридан EVR DC: EVR 3, EVR 6, EVR 10, EVR 15 Ридан EVR NO: EVR 6 NO, EVR 10 NO, EVR 15 NO	0,279
EVR катушка 24В DC, тип 1	**018F6707R**	24	DC	18	Ридан EVR DC: EVR 3, EVR 6, EVR 10, EVR 15 Ридан EVR NO: EVR 6 NO, EVR 10 NO, EVR 15 NO	0,279

Таблица производительности

Модель	Номинальная производительность, кВт											
	По жидкости				По всасываемому газу				По горячему газу			
	R22/ R407C	R134a	R404A/ R507	R410A	R22/ R407C	R134a	R404A/ R507	R410A	R22/ R407C	R134a	R404A/ R507	R410A
EVR 3	4,03	3,7	2,8	4,02	0,45	0,33	0,40	0,58	1,85	1,48	1,50	2,80
EVR 6	16,10	14,80	11,20	16,08	1,8	1,3	1,6	2,32	7,40	5,90	6,00	11,18
EVR 10	38,24	35,15	26,60	38,19	4,28	3,09	3,80	5,51	17,58	14,01	14,25	26,55
EVR 15	52,33	48,10	36,40	52,26	5,85	4,23	5,20	7,54	24,05	19,18	19,50	36,34
EVR 20	100,63	92,50	70,00	100,50	11,25	8,13	10,00	14,50	46,25	36,88	37,50	69,88
EVR 25	201,25	185,00	140,00	201,00	22,5	16,25	20,00	29,00	92,50	73,75	75,00	139,75
EVR 32	322,00	296,00	224,00	321,60	36,00	26,00	32,00	46,40	148,00	118,00	120,00	223,60
EVR 40	503,13	462,50	350,00	502,50	56,25	40,63	50,00	72,50	231,25	184,38	187,50	349,38
EVR 54	563,50	518,00	392,00	562,80	63,00	45,50	56,00	81,20	259,00	206,50	210,00	391,30

Номинальная производительность по жидкости и всасываемому газу указана при температуре кипения t_e=-10 °C, температуре жидкости перед клапаном t_l=25 °C, перепаде давления на клапане Δp=0,15 бар.

Номинальная производительность по горячему газу указана для следующих условий: температура конденсации t_c=40 °C, перепад давления на клапане Δp=0,8 бар, температура горячего газа t_h=65 °C, переохлаждение жидкого хладагента Δtsub=4 K.

Габаритные размеры EVR 3/EVR 25

EVR 3, EVR 6, EVR 10

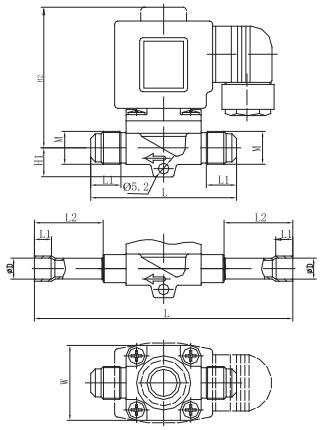

EVR 15, EVR 20, EVR 25

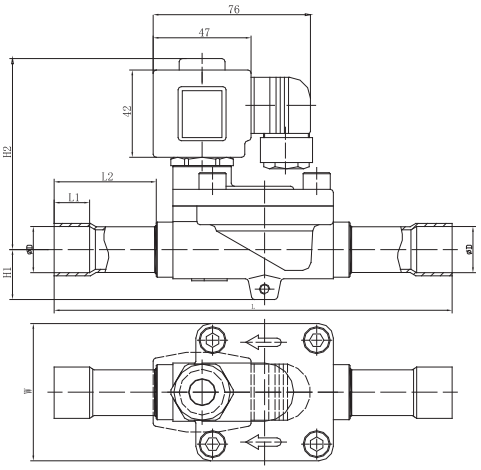

Модель	Код заказа	Размеры							
		H1	H2	W	L	L1	L2	ØD	M
EVR 3	**032F1206R/032F2206R**	14	66	30	102	7	27	6,5	—
EVR 3	**032F1204R**	14	66	30	114	8	35	10,1	—
EVR 6	**032L1212R/032L2212R/ 032L1295R**	14	67	36	124	8	33	10,1	—
EVR 6	**032L1209R**	14	67	36	130	10	36	12,8	—
EVR 6	**032L8072R/032L9072R/ 032L8085R**	14	67	36	96	16	—	—	5/8-18UNF
EVR 10	**032L1217R/032L2217R/ 032L1291R**	15	77	45	138	10	36	12,8	—
EVR 10	**032L1214R**	15	77	45	156	14	42	16,1	—
EVR 10	**032L8095R/032L9095R/ 032L8090R**	15	77	45	103	18	—	—	3/4-16UNF
EVR 15	**032L1228R/032L2228R/ 032L1299R**	18	88	52	165	14	43	16,1	—
EVR 15	**032L1229R**	18	88	52	172	16	46	19,2	—
EVR 15	**032L1225R**	18	88	52	172	16	46	22,3	—
EVR 15	**032L8101R/032L9101R**	18	88	52	133	19.5	—	—	7/8-14UNF
EVR 15	**032L8103R**	18	88	52	133	21	—	—	1-1/16-14UNS
EVR 20	**032L1240R**	24	92	66	191	17	49	22,3	—
EVR 25	**032L2201R**	26,5	96	73	246	22	73	28,7	—

Диаметр штока под катушку 13 мм.

Габаритные размеры EVR32/EVR40

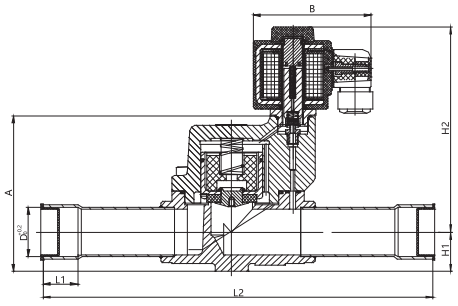

Модель	Код заказа	Размеры						
		A	B	D	L1	L2	H1	H2
EVR 32	**032L1106R**	110	85	35.2	25	281	28	145
EVR 40	**032L1110R**	119	85	42.3	29	316	32	150

Диаметр штока под катушку 15 мм.

Габаритные размеры EVR 54

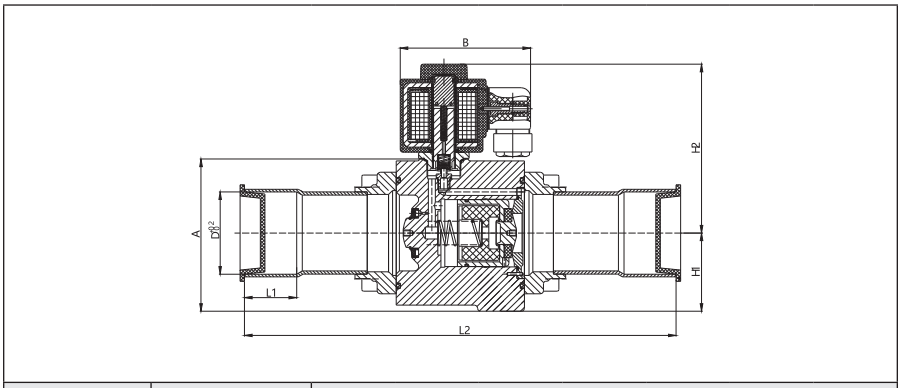

Модель	Код заказа	Размеры						
		A	B	D	L1	L2	H1	H2
EVR 54	**032L2112R**	100	85	54.2	34	281.5	51.5	111

Диаметр штока под катушку 15 мм.

Материалы

EVR 3

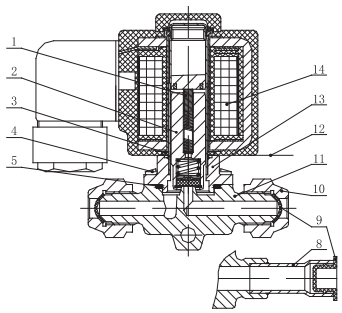

EVR 6, EVR 10

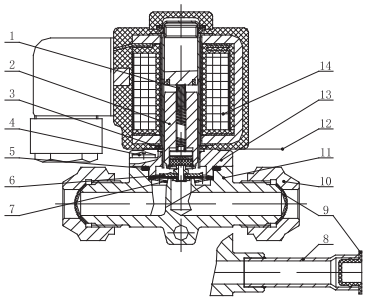

№	Деталь	Материал	№	Деталь	Материал
1	Пружина сердечника	Нержавеющая сталь	1	Пружина сердечника	Нержавеющая сталь
2	Сердечник в сборе	Нержавеющая сталь/ тефлон	2	Сердечник в сборе	Нержавеющая сталь/ тефлон
3	Уплотнительное кольцо	PTFE	3	Уплотнительное кольцо	PTFE
4	Винт	Нержавеющая сталь	4	Винт	Нержавеющая сталь
5	Прокладка	PTFE	5	Прокладка	PTFE
6			6	Мембрана в сборе	Модифицированный PTFE
7			7	Опорная шайба	Нержавеющая сталь
8	Штуцер под пайку	Медь	8	Штуцер под пайку	Медь
9	Пылезащитный колпачок	PE	9	Пылезащитный колпачок	PE
10	Штуцер под отбортовку	Латунь	10	Штуцер под отбортовку	Латунь
11	Корпус клапана	Латунь	11	Корпус клапана	Латунь
12	Клеммная коробка		12	Клеммная коробка	
13	Крышка клапана	Латунь	13	Крышка клапана	Латунь
14	Катушка		14	Катушка	

Материалы

EVR 15, EVR 20, EVR 25

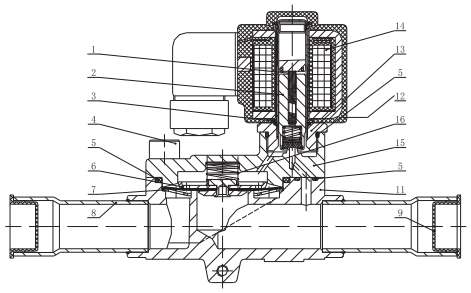

№	Деталь	Материал
1	Пружина сердечника	Нержавеющая сталь
2	Сердечник в сборе	Нержавеющая сталь/тефлон
3	Уплотнительное кольцо	PTFE
4	Винт	Нержавеющая сталь
5	Прокладка	PTFE
6	Мембрана в сборе	Модифицированный PTFE
7	Опорная шайба	Нержавеющая сталь
8	Штуцер под пайку	Медь
9	Пылезащитный колпачок	PE
10		
11	Корпус клапана	Латунь
12	Клеммная коробка	
13	Седло клапана	Латунь
14	Катушка	
15	Крышка клапана	Латунь
16	Пружина поршня	Нержавеющая сталь

EVR 32, EVR 40

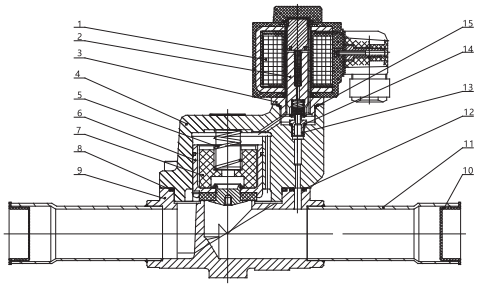

№	Деталь	Материал
1	Катушка	
2	Сердечник в сборе	Нержавеющая сталь/тефлон
3	Гайка управляющего пилота	Нержавеющая сталь
4	Крышка клапана	Латунь
5	Пружина поршня	Нержавеющая сталь
6	Поршень	Латунь
7	Вкладыш	PTFE
8	Прокладка	PTFE
9	Корпус клапана	Латунь
10	Пылезащитный колпачок	PE
11	Штуцер под пайку	Медь
12	Уплотнительное кольцо	EPDM
13	Мембрана в сборе	PTFE
14	Опорная шайба	Нержавеющая сталь
15	Уплотнительное кольцо	Нержавеющая сталь
16		

EVR 54

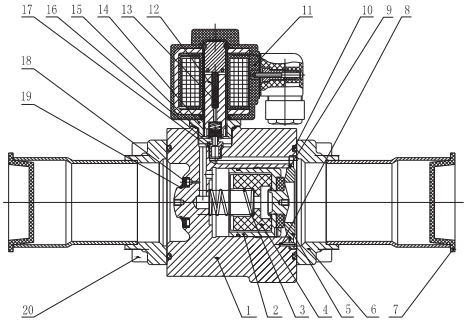

№	Деталь	Материал	№	Деталь	Материал
1	Корпус клапана	Чугун	11	Катушка	
2	Поршень	Нержавеющая сталь	12	Сердечник в сборе	Нержавеющая сталь/тефлон
3	Пружина поршня	Нержавеющая сталь	13	Пружина сердечника	Нержавеющая сталь
4	Вкладыш	PTFE	14	Гайка управляющего пилота	Нержавеющая сталь
5	Уплотнительное седло	Нержавеющая сталь	15	Уплотнительное кольцо	Нержавеющая сталь
6	Фланец в сборе	Нержавеющая сталь	16	Мембрана в сборе	PTFE
7	Пылезащитный колпачок	PE	17	Опорная шайба	Нержавеющая сталь
8	Штифт	Нержавеющая сталь	18	Фильтр в сборе	Нержавеющая сталь
9	Уплотнительное кольцо	PTFE	19	Стопорное кольцо	Нержавеющая сталь
10	Прокладка	PTFE	20	Винт	Нержавеющая сталь

Центральный офис компании «Ридан»
143581, Россия, Московская область, м. о. Истра, д. Лешково, д. 217,
Телефоны: +7 (495) 792-57-57 (Москва), +8 (800) 700 888 5 (регионы) • E-mail: info@ridan.ru • ridan.ru

Компания «Ридан» не несет ответственности за опечатки в каталогах, брошюрах и других изданиях, а также оставляет за собой право на модернизацию своей продукции без предварительного оповещения. Это относится также к уже заказанным изделиям при условии, что такие изменения не повлекут за собой последующих корректировок уже согласованных спецификаций. Все торговые марки упомянутые в этом издании являются собственностью соответствующих компаний. «Ридан», логотип «Ридан» являются торговыми марками компании «Ридан». Все права защищены.

Термостатические клапаны со сменными клапанными узлами

T2/TE2

Описание



Клапаны терморегулирующие T2 и TE2 предназначены для автоматического регулирования расхода холодильного агента, поступающего в испаритель холодильной установки, в зависимости от перегрева пара, выходящего из испарителя.

Эти клапаны особенно подходят для подачи жидкости в «сухие» испарители, где перегрев газа на выходе из испарителя пропорционален тепловой нагрузке на испаритель.

Основные характеристики

Тип клапана	Макс. рабочее давление, бар	Макс. испытательное давление, бар	Хладагенты	Температура рабочей среды, °C
T2/TE2	28	32	R22/R407C	-40...10
			R134a	-40...10
			R404A/R507	-40...10

Корпус клапана с элементом термостатическим с патрубками отбортовка x отбортовка

Хладагент	Модель	Код	Диапазон температур, °C	Присоединение вход x выход	Внешнее выравнивание, гайка	Статический перегрев, K	Вес, кг
R22 / R407C	T2	**068Z4206R**	-40...10	3/8" x 1/2"	—	5	0,32
	TE2	**068Z4209R**	-40...10	3/8" x 1/2"	1/4"	5	0,33
R404A / R507	T2	**068Z4400R**	-40...10	3/8" x 1/2"	—	5	0,32
	TE2	**068Z4403R**	-40...10	3/8" x 1/2"	1/4"	5	0,33
R134a	T2	**068Z4346R**	-40...10	3/8" x 1/2"	—	5	0,32
	TE2	**068Z4348R**	-40...10	3/8" x 1/2"	1/4"	5	0,33

Корпус клапана с элементом термостатическим с патрубками отбортовка x пайка

Хладагент	Модель	Код	Диапазон температур, °C	Присоединение вход x выход	Внешнее выравнивание, гайка	Статический перегрев, K	Вес, кг
R22 / R407C	T2	**068Z4281R**	-40...10	3/8" x 1/2"	—	5	0,32
	TE2	**068Z4284R**	-40...10	3/8" x 1/2"	1/4"	5	0,33
R404A / R507	T2	**068Z4414R**	-40...10	3/8" x 1/2"	—	5	0,32
	TE2	**068Z4415R**	-40...10	3/8" x 1/2"	1/4"	5	0,33
R134a	T2	**068Z4383R**	-40...10	3/8" x 1/2"	—	5	0,32
	TE2	**068Z4385R**	-40...10	3/8" x 1/2"	1/4"	5	0,33

Клапанные узлы в сборе с фильтром

Номинальная производительность указана при следующих условиях:
Температура кипения t_e= 5 °C для диапазона N (-40 ...10 °C)
Температура конденсации t_c= 35 °C
Температура жидкого хладагента перед клапаном t_l= 31 °C

Модель	Код	Под переходник/под гайку	Номер клапанного узла	Номинальная холодопроизводительность, кВт			Вес, кг
				R22/ R407C	R134a	R404A / R507	
Клап. узел	**068-3050R**	да/да	00	1,7	1,1	1,4	0,01
Клап. узел	**068-3051R**	да/да	01	3,4	2,0	2,8	0,01
Клап. узел	**068-3052R**	да/да	02	4,6	2,5	3,7	0,01
Клап. узел	**068-3053R**	да/да	03	7,8	4,5	6,6	0,01
Клап. узел	**068-3054R**	да/да	04	11,9	6,6	10,3	0,01
Клап. узел	**068-3055R**	да/да	05	16,4	8,7	13,5	0,01
Клап. узел	**068-3056R**	да/да	06	19,3	10,3	16,0	0,01

Переходники под пайку

Для перехода с резьбового соединения на паяное без возможного повреждения медной трубки.

Тип	Код	Присоединение под пайку ODF		Вес, кг
		мм	дюймы	
Переходник под пайку	**023U8013R**	10 мм	—	0,1
Переходник под пайку	**023U8014R**	—	3/8"	0,1
Переходник под пайку	**023U8015R**	12 мм	—	0,1
Переходник под пайку	**023U8016R**	—	1/2"	0,1

Гайки

Для перехода с резьбового соединения на паяное.

Модель	Код	Присоединение		Кол-во в упаковке, шт	Вес, кг
		мм	дюймы		
Гайка	**011L1101R**	—	1/4 "	10	0,016
Гайка	**011L1135R**	—	3/8 "	10	0,036
Гайка	**011L1103R**	—	1/2 "	10	0,041
Гайка	**011L1167R**	—	5/8 "	10	0,052
Гайка	**011L1105R**	—	3/4 "	10	0,067

Производительность клапанов R22

Клапанный узел	Температура конденсаци, °C	Температура кипения, °C					
		-40	-30	-20	-10	0	10
		Холодопроизводительность, кВт					
0	25	0,95	1,18	1,39	1,53	1,55	1,57
1		1,30	1,69	2,14	2,58	2,86	2,90
2		1,46	1,94	2,52	3,18	3,75	3,81
3		2,44	3,26	4,24	5,33	6,29	6,46
4		3,52	4,70	6,24	8,02	9,55	9,71
5		4,60	6,14	8,15	10,62	12,91	13,29
6		5,43	7,22	9,56	12,43	15,18	15,71

Клапанный узел	Температура конденсаци, °C	Температура кипения, °C					
		-40	-30	-20	-10	0	10
		Холодопроизводительность, кВт					
0	35	0,99	1,23	1,47	1,67	1,77	1,99
1		1,34	1,76	2,26	2,80	3,27	3,43
2		1,52	2,03	2,68	3,46	4,29	4,83
3		2,56	3,44	4,52	5,84	7,24	8,20
4		3,77	5,02	6,69	8,80	11,03	12,45
5		4,92	6,54	8,76	11,68	15,00	17,19
6		5,77	7,66	10,23	13,62	17,57	20,32

Производительность клапанов R22

Клапанный узел	Температура конденсаци, °С	Температура кипения, °С					
		-40	-30	-20	-10	0	10
		Холодопроизводительность, кВт					
0	45	1,01	1,26	1,52	1,75	1,90	1,94
1		1,37	1,81	2,33	2,93	3,51	3,87
2		1,56	2,09	2,77	3,64	4,63	5,48
3		2,64	3,55	4,71	6,18	7,91	9,42
4		3,96	5,24	6,98	9,26	11,90	14,17
5		5,17	6,84	9,16	12,53	16,35	19,87
6		6,04	7,99	10,68	14,38	19,13	23,55

Клапанный узел	Температура конденсаци, °С	Температура кипения, °С					
		-40	-30	-20	-10	0	10
		Холодопроизводительность, кВт					
0	55	1,01	1,26	1,53	1,77	1,95	2,04
1		1,38	1,82	2,35	2,98	3,61	4,08
2		1,58	2,12	2,81	3,71	4,79	5,81
3		2,68	3,60	4,80	6,34	8,25	10,09
4		4,11	5,38	7,13	9,43	12,23	14,93
5		5,36	7,05	9,38	12,65	16,90	21,13
6		6,24	8,20	10,92	14,73	19,83	25,16

Производительность клапанов R134a

Клапанный узел	Температура конденсаци, °С	Температура кипения, °С					
		-40	-30	-20	-10	0	10
		Холодопроизводительность, кВт					
0	25	0,52	0,67	0,82	0,95	1,03	1,11
1		0,70	0,93	1,21	1,52	1,68	1,82
2		0,78	1,02	1,43	1,72	2,12	2,19
3		1,31	1,69	2,31	2,91	3,49	3,84
4		1,89	2,52	3,31	4,19	5,58	5,73
5		2,50	3,29	4,35	5,63	6,83	7,51
6		2,95	3,91	5,23	6,72	8,25	8,99

Клапанный узел	Температура конденсаци, °С	Температура кипения, °С					
		-40	-30	-20	-10	0	10
		Холодопроизводительность, кВт					
0	35	0,54	0,69	0,86	1,03	1,17	1,22
1		0,72	0,98	1,16	1,30	2,02	2,13
2		0,81	1,12	1,42	1,89	2,39	2,81
3		1,36	1,82	2,37	3,09	4,01	4,75
4		2,02	2,63	3,53	4,59	5,95	7,22
5		2,66	3,52	4,62	6,08	7,76	9,41
6		3,15	4,11	5,53	7,22	9,26	11,25

Клапанный узел	Температура конденсаци, °С	Температура кипения, °С					
		-40	-30	-20	-10	0	10
		Холодопроизводительность, кВт					
0	45	0,54	0,70	0,88	1,07	1,25	1,36
1		0,73	0,96	1,34	1,73	2,11	2,53
2		0,82	1,12	1,52	1,92	2,53	3,16
3		1,38	1,83	2,49	3,34	4,23	5,32
4		2,10	2,68	3,58	4,76	6,31	7,85
5		2,76	3,66	4,86	6,25	8,15	10,29
6		3,25	4,31	5,62	7,46	9,91	12,44

Клапанный узел	Температура конденсаци, °С	Температура кипения, °С					
		-40	-30	-20	-10	0	10
		Холодопроизводительность, кВт					
0	55	0,53	0,69	0,87	1,07	1,27	1,43
1		0,72	0,96	1,32	1,75	2,14	2,54
2		0,81	1,12	1,49	1,89	2,53	3,18
3		1,38	1,82	2,38	3,41	4,26	5,26
4		2,14	2,83	3,65	4,76	6,21	7,93
5		2,81	3,56	4,91	6,33	8,21	10,30
6		3,30	4,29	5,82	7,52	9,85	12,35

Производительность клапанов R404A/R507

Клапанный узел	Температура конденсаци, °С	Температура кипения, °С					
		-40	-30	-20	-10	0	10
		Холодопроизводительность, кВт					
0	25	0,72	0,92	1,09	1,21	1,22	1,29
1		0,99	1,39	1,83	2,13	2,41	2,48
2		1,12	1,56	2,21	2,85	3,32	3,41
3		1,13	2,67	3,71	4,65	5,53	5,67
4		2,73	3,83	5,44	7,21	8,52	8,59
5		3,52	5,03	7,21	9,35	11,23	11,38
6		4,23	6,11	8,36	11,13	13,41	13,52

Клапанный узел	Температура конденсаци, °С	Температура кипения, °С					
		-40	-30	-20	-10	0	10
		Холодопроизводительность, кВт					
0	35	0,67	0,88	1,08	1,25	1,34	1,47
1		0,93	1,25	1,82	2,35	2,65	2,70
2		1,21	1,53	2,13	2,91	3,49	3,95
3		1,69	2,67	3,65	4,92	6,03	6,63
4		2,54	3,85	5,51	7,46	9,38	10,62
5		3,46	4,91	7,12	9,75	12,53	13,59
6		4,12	5,86	8,33	11,80	14,92	16,25

Клапанный узел	Температура конденсаци, °С	Температура кипения, °С					
		-40	-30	-20	-10	0	10
		Холодопроизводительность, кВт					
0	45	0,61	0,81	1,01	1,20	1,34	1,38
1		0,88	1,16	1,72	2,25	2,61	2,93
2		0,96	1,42	2,03	2,71	3,53	4,22
3		1,55	2,51	3,51	4,92	6,13	7,15
4		2,36	3,66	5,23	7,35	9,65	11,29
5		3,25	4,53	6,60	9,49	13,10	15,02
6		3,78	5,51	7,85	11,52	15,33	17,85

Клапанный узел	Температура конденсаци, °С	Температура кипения, °С					
		-40	-30	-20	-10	0	10
		Холодопроизводительность, кВт					
0	55	0,52	0,70	0,89	1,07	1,23	1,30
1		0,73	1,15	1,51	2,06	2,50	2,76
2		0,86	1,23	1,82	2,43	3,23	4,03
3		1,35	2,21	3,01	4,36	5,76	6,85
4		2,23	3,12	4,52	6,55	9,10	10,92
5		2,91	4,06	5,93	8,69	11,75	14,30
6		3,29	4,75	7,11	10,38	14,40	17,35

Габаритные размеры

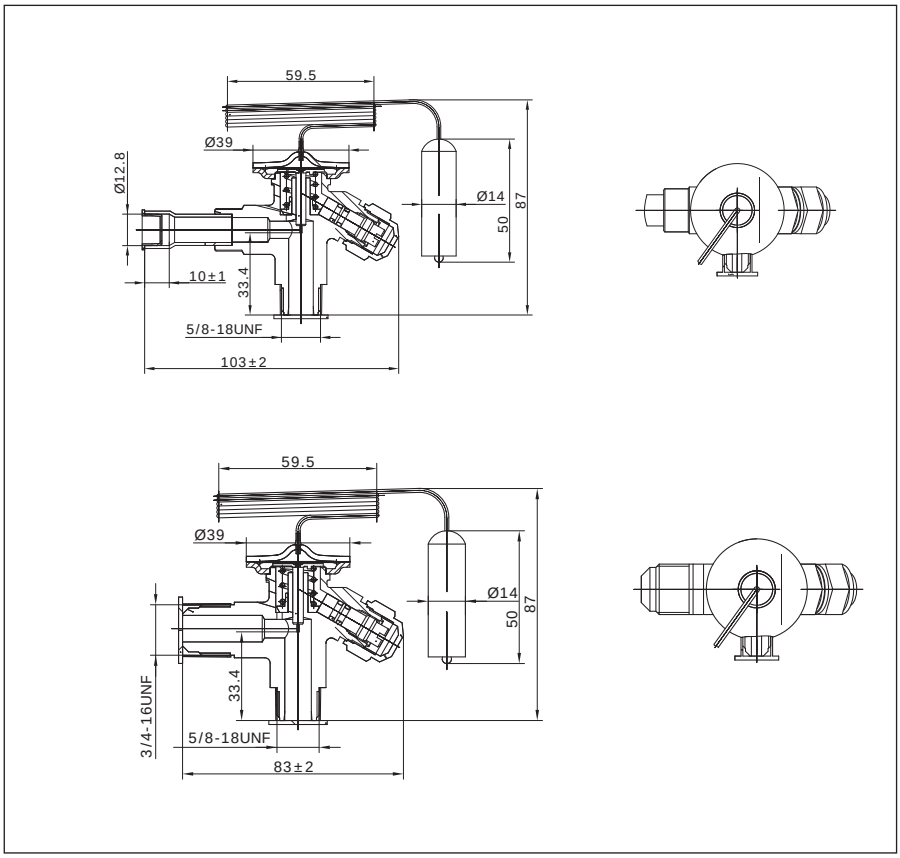

Конструкция

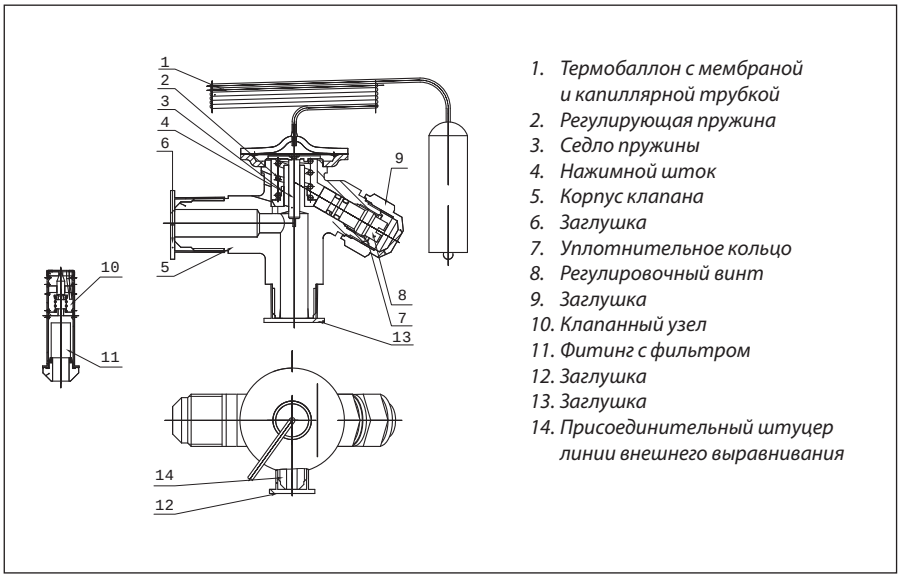

1. *Термобаллон с мембраной и капиллярной трубкой*
2. *Регулирующая пружина*
3. *Седло пружины*
4. *Нажимной шток*
5. *Корпус клапана*
6. *Заглушка*
7. *Уплотнительное кольцо*
8. *Регулировочный винт*
9. *Заглушка*
10. *Клапанный узел*
11. *Фитинг с фильтром*
12. *Заглушка*
13. *Заглушка*
14. *Присоединительный штуцер линии внешнего выравнивания*

Центральный офис компании «Ридан»
143581, Россия, Московская область, м. о. Истра, д. Лешково, д. 217,
Телефоны: +7 (495) 792-57-57 (Москва), +8 (800) 700 888 5 (регионы) • E-mail: info@ridan.ru • ridan.ru

Компания «Ридан» не несет ответственности за опечатки в каталогах, брошюрах и других изданиях, а также оставляет за собой право на модернизацию своей продукции без предварительного оповещения. Это относится также к уже заказанным изделиям при условии, что такие изменения не повлекут за собой последующих корректировок уже согласованных спецификаций. Все торговые марки упомянутые в этом издании являются собственностью соответствующих компаний. «Ридан», логотип «Ридан» являются торговыми марками компании «Ридан». Все права защищены.

Разборные термостатические клапаны

TE5-55

Описание

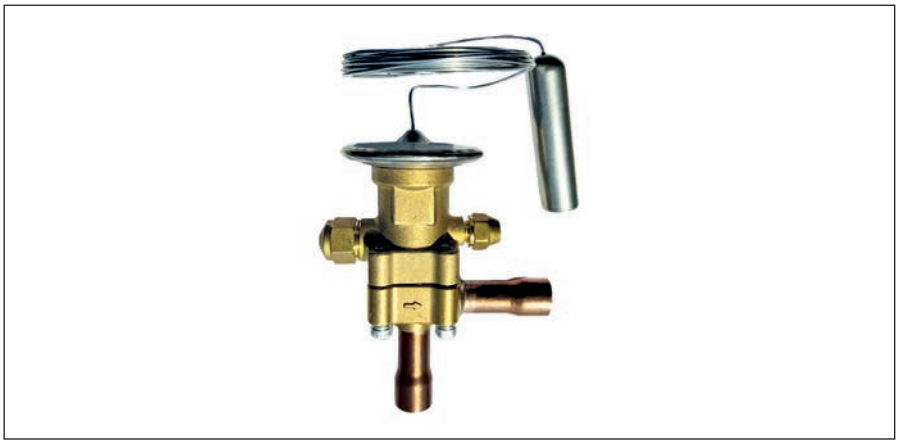

Терморегулирующие клапаны TE5-55 контролируют поступление жидкого хладагента в испарители.

Расход хладагента регулируется по его перегреву на выходе из испарителя.

Клапаны предназначены для подачи жидкого хладагента в «сухие» (незатопленные) испарители, перегрев на выходе из которых прямо пропорционален тепловой нагрузке на испаритель.

Наиболее часто клапаны TE5-55 используются в системах холодоснабжения и системах кондиционирования.

Поставляется в разобранном виде, состоит из термочувствительного и термостатического элементов, а также корпуса клапана.

Основные характеристики

Тип клапана	Макс. рабочее давление, бар	Макс. испытательное давление, бар	Хладагенты	Температура рабочей среды, °C
TE5-55	30	45	R404A/R507, R22, R407C	-40...10 °C
			R134a	-40...10 °C

Корпус клапана угловой. Патрубки медные под пайку ODF. Корпус изготовлен из латуни.

Диаметр штуцера линии внешнего выравнивания 1/4".

Длина капиллярной трубки 3,0 м.

Термостатический элемент с хомутом крепления термобаллона со штуцером линии внешнего выравнивания



Элемент термостатический со штуцером линии внешнего выравнивания под отбортовку. Материалы: нержавеющая сталь, латунь.

Диаметр штуцера линии внешнего выравнивания 1/4".

Длина капиллярной трубки 3,0 м.

Максимальное рабочее давление 30,0 бар.

Элемент термостатический для ТРВ, включая линию выравнивания

Тип клапана	Код заказа	Линия выравнивания давления		Диапазон рабочих температур	Хладагент	Статический перегрев, K
		Размер	Тип			
TE5	**069D0501R**	1/4"	Под отбортовку	-40..10	R404A/R507	5
TE12-55	**069D1201R**	1/4"	Под отбортовку	-40..10	R404A/R507	5
TE5	**069D0502R**	1/4"	Под отбортовку	-40..10	R134A	5
TE12-55	**069D1202R**	1/4"	Под отбортовку	-40..10	R134A	5
TE5	**069D0503R**	1/4"	Под отбортовку	-40..10	R22	5
TE12-55	**069D1203R**	1/4"	Под отбортовку	-40..10	R22	5
TE5	**069D0504R**	1/4"	Под отбортовку	-40..10	R407C	5
TE12-55	**069D1204R**	1/4"	Под отбортовку	-40..10	R407C	5

Корпус клапана со щтуцером под пайку

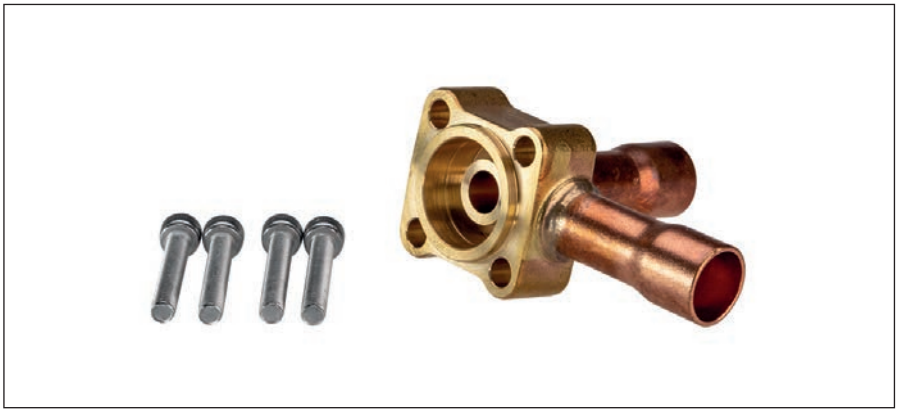

Корпусы для клапанов ТЕ 5 - 55 поставляются в угловом исполнии.

Корпус допустимо использовать только с термочувствительным элементом и клапанным узлом того же типоразмера.

Тип присоединительных штуцеров:

входной: под пайку,
выходной: под пайку.

Корпусы клапанов со штуцерами под пайку

Тип клапана	Код заказа	Диаметры присоединительных штуцеров		Диапазон рабочих температур
		Вход	Выход	
TE5	**068D0500R**	5/8"	5/8"	-40..10
TE12-55	**068D1200R**	7/8"	7/8"	-40..10

Клапанный узел



Клапанные узлы допустимо использовать только с термочувствительным элементом и корпусом того же типоразмера

Номинальная холодопроизводительность клапанов указана при следующих условиях:

Температура кипения Te = 4,4 °C

Температура конденсации Tc = 38°C

Температура жидкого хладагента перед клапаном Tl = 37 °C

Клапанные узлы

Тип клапана	Код заказа	Номинальная холодопроизводительность, кВт				Диапазон рабочих температур
		R22	R407C	R134a	R404A/R507	
Клапанный узел №0, TE5	**067D0500R**	10,55	10,23	10,91	7,04	-40..10
Клапанный узел №1, TE5	**067D0501R**	17,6	16,8	14,08	12,32	-40..10
Клапанный узел №2, TE5	**067D0502R**	26,4	25,75	19,36	17,6	-40..10
Клапанный узел №3, TE5	**067D0503R**	35,2	34,78	26,05	24,64	-40..10
Клапанный узел №4, TE5	**067D0504R**	42,24	41,85	30,72	29,92	-40..10
Клапанный узел №5, TE12	**067D1205R**	49,28	47,93	38,72	35,2	-40..10
Клапанный узел №6, TE12	**067D1206R**	63,36	61,59	45,76	42,24	-40..10
Клапанный узел №7, TE12	**067D1207R**	77,44	75,88	56,32	52,8	-40..10
Клапанный узел №8, TE12	**067D1208R**	91,52	90,79	66,36	63,36	-40..10
Клапанный узел №9, TE12	**067D1209R**	123,2	121,9	84,48	88	-40..10
Клапанный узел №10, TE55	**067D5510R**	158,4	156,78	105,6	112,64	-40..10
Клапанный узел №11, TE55	**067D5511R**	193,6	191,41	147,84	133,76	-40..10
Клапанный узел №12, TE55	**067D5512R**	264	262,5	193,6	183,04	-40..10
Клапанный узел №13, TE55	**067D5513R**	352	350,17	228,8	246,4	-40..10
Клапанный узел №14, TE55	**067D5514R**	420,7	416,7	280,6	295,7	-40..10

Производительность клапанов: R22

Tk, °C	Клапанный узел	Кодовый номер	Температура кипения, °C										
			-40	-35	-30	-25	-20	-15	-10	-5	0	5	10
			Холодопроизводительность, кВт										
25	№0	**067D0500R**	5,46	6,49	7,72	9,10	10,45	11,41	11,53	10,86	10,29	9,56	8,59
	№1	**067D0501R**	7,95	9,46	11,25	13,26	15,23	16,62	16,80	15,82	15,00	13,92	12,52
	№2	**067D0502R**	11,57	13,76	16,37	19,29	22,16	24,19	24,44	23,02	21,82	20,26	18,21
	№3	**067D0503R**	15,96	18,97	22,57	26,61	30,55	33,35	33,70	31,75	30,08	27,93	25,11
	№4	**067D0504R**	19,23	22,86	27,20	32,07	36,82	40,20	40,62	38,26	36,26	33,67	30,27
	№5	**067D1205R**	22,99	27,33	32,52	38,33	44,01	48,05	48,55	45,74	43,34	40,24	36,18
	№6	**067D1206R**	27,53	32,73	38,94	45,90	52,71	57,54	58,14	54,77	51,90	48,19	43,32
	№7	**067D1207R**	34,40	40,90	48,66	57,36	65,87	71,91	72,66	68,45	64,86	60,23	54,14
	№8	**067D1208R**	40,66	48,34	57,51	67,80	77,85	84,99	85,88	80,89	76,66	71,18	63,99
	№9	**067D1209R**	54,72	65,06	77,41	91,25	104,78	114,39	115,59	108,88	103,18	95,80	86,13
	№10	**067D5510R**	70,36	83,65	99,53	117,33	134,73	147,08	148,62	140,00	132,67	123,18	110,74
	№11	**067D5511R**	86,00	102,25	121,66	143,41	164,68	179,78	181,66	171,13	162,16	150,57	135,36
	№12	**067D5512R**	109,46	130,13	154,84	182,52	209,59	228,81	231,20	217,79	206,38	191,63	172,27
	№13	**067D5513R**	156,83	186,46	221,85	261,52	300,30	327,84	331,27	312,06	295,71	274,57	246,83
	№14	**067D5514R**	187,44	222,85	265,15	312,56	358,92	391,82	395,92	372,96	353,43	328,15	295,01
35	№0	**067D0500R**	5,73	6,83	8,17	9,68	11,20	12,34	12,63	12,09	11,72	11,25	10,64
	№1	**067D0501R**	8,34	9,95	11,90	14,11	16,32	17,98	18,40	17,62	17,08	16,39	15,50
	№2	**067D0502R**	12,14	14,48	17,31	20,53	23,74	26,17	26,77	25,63	24,85	23,84	22,56
	№3	**067D0503R**	16,74	19,97	23,87	28,30	32,74	36,08	36,91	35,34	34,26	32,88	31,11
	№4	**067D0504R**	20,17	24,07	28,77	34,11	39,46	43,48	44,48	42,60	41,30	39,62	37,49
	№5	**067D1205R**	24,11	28,77	34,39	40,77	47,17	51,98	53,17	50,92	49,36	47,36	44,81
	№6	**067D1206R**	28,88	34,45	41,18	48,83	56,48	62,24	63,68	60,98	59,11	56,72	53,66
	№7	**067D1207R**	36,09	43,06	51,47	61,02	70,59	77,79	79,58	76,21	73,88	70,88	67,07
	№8	**067D1208R**	42,65	50,89	60,83	72,12	83,42	91,94	94,05	90,06	87,31	83,77	79,26
	№9	**067D1209R**	57,40	68,50	81,87	97,07	112,29	123,74	126,59	121,22	117,51	112,76	106,68
	№10	**067D5510R**	73,81	88,07	105,27	124,81	144,38	159,11	162,76	155,87	151,10	144,98	137,17
	№11	**067D5511R**	90,22	107,65	128,67	152,56	176,47	194,48	198,95	190,52	184,69	177,22	167,67
	№12	**067D5512R**	114,82	137,01	163,76	194,16	224,60	247,52	253,21	242,48	235,06	225,54	213,39
	№13	**067D5513R**	164,52	196,31	234,64	278,20	321,81	354,64	362,80	347,43	336,80	323,16	305,75
	№14	**067D5514R**	196,63	234,62	280,44	332,50	384,62	423,86	433,61	415,23	402,53	386,23	365,43
45	№0	**067D0500R**	5,88	7,03	8,43	10,03	11,66	12,92	13,32	12,88	12,65	12,34	11,94
	№1	**067D0501R**	8,56	10,24	12,28	14,61	16,99	18,83	19,41	18,77	18,43	17,98	17,41
	№2	**067D0502R**	12,46	14,90	17,86	21,26	24,71	27,40	28,24	27,31	26,81	26,16	25,32
	№3	**067D0503R**	17,17	20,54	24,63	29,32	34,08	37,78	38,95	37,66	36,97	36,07	34,92
	№4	**067D0504R**	20,70	24,76	29,69	35,34	41,07	45,54	46,94	45,39	44,55	43,47	42,08
	№5	**067D1205R**	24,74	29,60	35,49	42,24	49,10	54,43	56,11	54,25	53,26	51,96	50,30
	№6	**067D1206R**	29,63	35,44	42,50	50,58	58,79	65,18	67,19	64,97	63,78	62,23	60,24
	№7	**067D1207R**	37,03	44,30	53,11	63,21	73,48	81,46	83,97	81,19	79,71	77,77	75,29
	№8	**067D1208R**	43,76	52,35	62,77	74,71	86,84	96,28	99,24	95,96	94,20	91,91	88,98
	№9	**067D1209R**	58,90	70,46	84,48	100,56	116,88	129,58	133,57	129,16	126,79	123,71	119,76
	№10	**067D5510R**	75,74	90,60	108,63	129,30	150,28	166,62	171,75	166,07	163,02	159,06	153,99
	№11	**067D5511R**	92,58	110,74	132,78	158,04	183,70	203,66	209,93	202,99	199,27	194,42	188,22
	№12	**067D5512R**	117,82	140,94	168,99	201,14	233,79	259,20	267,18	258,35	253,61	247,44	239,55
	№13	**067D5513R**	168,82	201,94	242,13	288,20	334,98	371,39	382,82	370,17	363,38	354,54	343,23
	№14	**067D5514R**	201,77	241,36	289,39	344,44	400,36	443,87	457,53	442,41	434,30	423,73	410,22
55	№0	**067D0500R**	5,90	7,07	8,49	10,13	11,82	13,16	13,63	13,26	13,12	12,93	12,68
	№1	**067D0501R**	8,59	10,30	12,37	14,77	17,22	19,17	19,86	19,32	19,12	18,84	18,47
	№2	**067D0502R**	12,50	14,98	18,00	21,48	25,05	27,89	28,89	28,11	27,81	27,41	26,88
	№3	**067D0503R**	17,24	20,66	24,82	29,62	34,55	38,46	39,84	38,77	38,35	37,79	37,06
	№4	**067D0504R**	20,77	24,90	29,92	35,70	41,64	46,35	48,02	46,72	46,23	45,55	44,66
	№5	**067D1205R**	24,83	29,76	35,76	42,68	49,77	55,41	57,40	55,85	55,25	54,45	53,39
	№6	**067D1206R**	29,74	35,64	42,82	51,11	59,60	66,35	68,74	66,88	66,17	65,20	63,93
	№7	**067D1207R**	37,16	44,54	53,52	63,87	74,49	82,92	85,90	83,59	82,69	81,49	79,90
	№8	**067D1208R**	43,92	52,64	63,25	75,49	88,03	98,00	101,53	98,78	97,73	96,30	94,43
	№9	**067D1209R**	59,12	70,85	85,13	101,60	118,49	131,91	136,65	132,96	131,55	129,62	127,10
	№10	**067D5510R**	76,01	91,09	109,46	130,64	152,35	169,60	175,70	170,96	169,14	166,67	163,43
	№11	**067D5511R**	92,91	111,35	133,80	159,69	186,23	207,31	214,77	208,97	206,74	203,72	199,76
	№12	**067D5512R**	118,25	141,71	170,29	203,23	237,01	263,84	273,34	265,95	263,12	259,28	254,23
	№13	**067D5513R**	169,43	203,05	243,99	291,20	339,59	378,04	391,64	381,06	377,01	371,49	364,27
	№14	**067D5514R**	202,50	242,67	291,61	348,03	405,87	451,82	468,08	455,44	450,59	444,00	435,37

Производительность клапанов: R134a

Tk, °C	Клапанный узел	Кодовый номер	Температура кипения, °C										
			-40	-35	-30	-25	-20	-15	-10	-5	0	5	10
			Холодопроизводительность, кВт										
25	№0	**067D0500R**	3,10	3,81	4,67	5,68	6,74	7,63	8,04	7,90	7,57	7,11	6,46
	№1	**067D0501R**	4,52	5,53	6,79	8,25	9,80	11,10	11,70	11,50	11,01	10,34	9,40
	№2	**067D0502R**	6,56	8,04	9,86	11,99	14,23	16,12	16,99	16,69	15,99	15,01	13,65
	№3	**067D0503R**	9,05	11,09	13,60	16,54	19,62	22,23	23,43	23,03	22,06	20,70	18,82
	№4	**067D0504R**	10,90	13,37	16,39	19,93	23,66	26,80	28,25	27,76	26,59	24,96	22,69
	№5	**067D1205R**	13,03	15,97	19,59	23,82	28,27	32,02	33,75	33,17	31,77	29,82	27,12
	№6	**067D1206R**	15,60	19,12	23,45	28,52	33,85	38,34	40,41	39,71	38,04	35,71	32,47
	№7	**067D1207R**	19,50	23,90	29,32	35,65	42,31	47,93	50,52	49,65	47,55	44,64	40,58
	№8	**067D1208R**	23,05	28,25	34,65	42,14	50,01	56,65	59,71	58,68	56,21	52,76	47,97
	№9	**067D1209R**	31,02	38,02	46,63	56,71	67,30	76,23	80,35	78,97	75,64	71,00	64,56
	№10	**067D5510R**	39,88	48,88	59,96	72,91	86,53	98,01	103,31	101,53	97,25	91,29	83,00
	№11	**067D5511R**	48,75	59,75	73,28	89,11	105,76	119,79	126,27	124,09	118,85	111,57	101,44
	№12	**067D5512R**	62,04	76,04	93,26	113,41	134,59	152,46	160,70	157,93	151,26	142,00	129,11
	№13	**067D5513R**	78,93	96,74	118,66	144,29	171,25	193,97	204,46	200,93	192,46	180,67	164,26
	№14	**067D5514R**	96,59	118,39	145,21	176,58	209,57	237,38	250,21	245,90	235,52	221,10	201,02
35	№0	**067D0500R**	3,22	3,96	4,88	5,97	7,13	8,15	8,69	8,68	8,50	8,25	7,89
	№1	**067D0501R**	4,69	5,76	7,10	8,68	10,37	11,85	12,64	12,63	12,37	11,99	11,47
	№2	**067D0502R**	6,80	8,37	10,31	12,60	15,06	17,21	18,36	18,34	17,96	17,42	16,66
	№3	**067D0503R**	9,39	11,54	14,22	17,38	20,77	23,74	25,33	25,29	24,77	24,03	22,98
	№4	**067D0504R**	11,32	13,91	17,14	20,95	25,04	28,62	30,53	30,49	29,87	28,96	27,71
	№5	**067D1205R**	13,52	16,63	20,48	25,04	29,92	34,20	36,48	36,44	35,69	34,61	33,10
	№6	**067D1206R**	16,19	19,91	24,52	29,98	35,83	40,95	43,68	43,62	42,73	41,44	39,63
	№7	**067D1207R**	20,24	24,88	30,65	37,47	44,79	51,19	54,61	54,53	53,41	51,80	49,55
	№8	**067D1208R**	23,92	29,41	36,23	44,29	52,94	60,51	64,55	64,46	63,14	61,23	58,57
	№9	**067D1209R**	32,19	39,58	48,76	59,61	71,24	81,43	86,86	86,75	84,96	82,39	78,81
	№10	**067D5510R**	41,38	50,89	62,68	76,64	91,59	104,69	111,68	111,53	109,24	105,93	101,33
	№11	**067D5511R**	50,58	62,20	76,61	93,67	111,94	127,95	136,49	136,31	133,51	129,47	123,85
	№12	**067D5512R**	64,37	79,16	97,50	119,21	142,47	162,84	173,71	173,48	169,92	164,78	157,62
	№13	**067D5513R**	81,90	100,72	124,06	151,67	181,26	207,19	221,01	220,72	216,19	209,65	200,54
	№14	**067D5514R**	100,23	123,26	151,82	185,61	221,83	253,55	270,47	270,12	264,57	256,57	245,41
45	№0	**067D0500R**	3,25	4,01	4,95	6,07	7,29	8,38	9,00	9,07	9,00	8,87	8,68
	№1	**067D0501R**	4,73	5,83	7,20	8,83	10,60	12,18	13,09	13,20	13,09	12,90	12,62
	№2	**067D0502R**	6,86	8,46	10,45	12,82	15,39	17,70	19,01	19,17	19,01	18,73	18,33
	№3	**067D0503R**	9,47	11,67	14,41	17,69	21,23	24,41	26,23	26,44	26,21	25,84	25,28
	№4	**067D0504R**	11,41	14,07	17,38	21,32	25,60	29,42	31,62	31,87	31,60	31,15	30,48
	№5	**067D1205R**	13,64	16,81	20,76	25,48	30,58	35,16	37,78	38,08	37,76	37,22	36,42
	№6	**067D1206R**	16,33	20,13	24,86	30,50	36,62	42,09	45,23	45,59	45,21	44,57	43,60
	№7	**067D1207R**	20,41	25,16	31,08	38,13	45,78	52,62	56,54	57,00	56,52	55,71	54,51
	№8	**067D1208R**	24,13	29,74	36,73	45,07	54,11	62,20	66,83	67,37	66,80	65,85	64,43
	№9	**067D1209R**	32,47	40,02	49,43	60,65	72,81	83,70	89,94	90,67	89,90	88,62	86,71
	№10	**067D5510R**	41,75	51,45	63,56	77,98	93,62	107,62	115,63	116,57	115,58	113,94	111,48
	№11	**067D5511R**	51,02	62,89	77,68	95,31	114,42	131,53	141,33	142,47	141,26	139,26	136,25
	№12	**067D5512R**	64,94	80,03	98,86	121,29	145,62	167,40	179,87	181,32	179,78	177,23	173,41
	№13	**067D5513R**	82,62	101,83	125,78	154,32	185,27	212,98	228,85	230,70	228,74	225,49	220,63
	№14	**067D5514R**	101,11	124,62	153,93	188,86	226,73	260,64	280,06	282,32	279,93	275,95	270,00
55	№0	**067D0500R**	3,18	3,92	4,86	5,97	7,19	8,30	8,96	9,09	9,08	9,04	8,95
	№1	**067D0501R**	4,62	5,71	7,06	8,69	10,46	12,07	13,04	13,22	13,21	13,15	13,02
	№2	**067D0502R**	6,72	8,29	10,26	12,62	15,20	17,54	18,93	19,20	19,18	19,09	18,91
	№3	**067D0503R**	9,26	11,43	14,15	17,41	20,96	24,19	26,11	26,48	26,45	26,33	26,09
	№4	**067D0504R**	11,17	13,78	17,06	20,98	25,27	29,16	31,48	31,92	31,89	31,74	31,45
	№5	**067D1205R**	13,34	16,47	20,38	25,07	30,19	34,84	37,61	38,15	38,11	37,93	37,58
	№6	**067D1206R**	15,98	19,72	24,41	30,02	36,15	41,71	45,03	45,67	45,62	45,41	44,99
	№7	**067D1207R**	19,97	24,65	30,51	37,53	45,19	52,15	56,30	57,09	57,04	56,77	56,24
	№8	**067D1208R**	23,61	29,14	36,06	44,36	53,41	61,64	66,55	67,48	67,42	67,10	66,48
	№9	**067D1209R**	31,77	39,21	48,53	59,69	71,88	82,95	89,55	90,81	90,72	90,30	89,46
	№10	**067D5510R**	40,84	50,42	62,40	76,74	92,42	106,64	115,14	116,76	116,64	116,10	115,02
	№11	**067D5511R**	49,92	61,62	76,26	93,80	112,95	130,34	140,72	142,71	142,56	141,90	140,58
	№12	**067D5512R**	63,53	78,42	97,06	119,38	143,75	165,88	179,09	181,62	181,44	180,59	178,92
	№13	**067D5513R**	80,83	99,78	123,49	151,88	182,90	211,06	227,86	231,08	230,85	229,77	227,64
	№14	**067D5514R**	98,92	122,10	151,12	185,87	223,83	258,29	278,85	282,78	282,50	281,18	278,58

Производительность клапанов: R404A/R507

Tk, °C	Клапанный узел	Кодовый номер	Температура кипения, °C										
			-40	-35	-30	-25	-20	-15	-10	-5	0	5	10
			Холодопроизводительность, кВт										
25	№0	**067D0500R**	4,13	4,90	5,82	6,87	7,93	8,74	8,96	8,42	8,06	7,58	6,91
	№1	**067D0501R**	6,03	7,16	8,51	10,04	11,58	12,76	13,09	12,30	11,78	11,07	10,09
	№2	**067D0502R**	8,73	10,36	12,31	14,53	16,76	18,47	18,94	17,80	17,05	16,02	14,61
	№3	**067D0503R**	12,04	14,28	16,97	20,02	23,10	25,46	26,10	24,52	23,50	22,08	20,13
	№4	**067D0504R**	14,51	17,21	20,45	24,13	27,84	30,68	31,46	29,56	28,32	26,62	24,26
	№5	**067D1205R**	17,34	20,57	24,44	28,84	33,27	36,67	37,60	35,33	33,85	31,81	28,99
	№6	**067D1206R**	20,77	24,64	29,28	34,55	39,85	43,93	45,04	42,32	40,55	38,10	34,73
	№7	**067D1207R**	25,98	30,81	36,62	43,21	49,84	54,94	56,33	52,93	50,71	47,65	43,44
	№8	**067D1208R**	30,69	36,41	43,27	51,05	58,89	64,91	66,56	62,54	59,91	56,30	51,32
	№9	**067D1209R**	41,33	49,03	58,27	68,75	79,30	87,41	89,62	84,21	80,68	75,82	69,11
	№10	**067D5510R**	53,13	63,02	74,89	88,36	101,93	112,35	115,19	108,24	103,70	97,45	88,83
	№11	**067D5511R**	64,93	77,03	91,54	108,01	124,59	137,32	140,80	132,30	126,75	119,11	108,57
	№12	**067D5512R**	82,63	98,02	116,49	137,44	158,54	174,75	179,17	168,36	161,30	151,58	138,17
	№13	**067D5513R**	114,70	136,06	161,69	190,78	220,07	242,56	248,71	233,70	223,89	210,40	191,78
	№14	**067D5514R**	137,43	163,02	193,73	228,58	263,68	290,62	297,98	280,00	268,25	252,09	229,78
35	№0	**067D0500R**	4,06	4,83	5,77	6,84	7,95	8,85	9,18	8,77	8,59	8,33	7,98
	№1	**067D0501R**	5,93	7,06	8,42	10,00	11,62	12,92	13,41	12,81	12,55	12,17	11,65
	№2	**067D0502R**	8,58	10,21	12,19	14,47	16,81	18,71	19,41	18,54	18,16	17,62	16,86
	№3	**067D0503R**	11,82	14,07	16,80	19,94	23,17	25,78	26,75	25,55	25,02	24,27	23,24
	№4	**067D0504R**	14,25	16,96	20,25	24,03	27,93	31,07	32,25	30,79	30,16	29,26	28,01
	№5	**067D1205R**	17,03	20,27	24,20	28,72	33,38	37,13	38,54	36,80	36,05	34,97	33,48
	№6	**067D1206R**	20,40	24,29	28,99	34,41	39,98	44,48	46,17	44,08	43,18	41,89	40,10
	№7	**067D1207R**	25,51	30,37	36,26	43,03	50,00	55,63	57,73	55,13	54,00	52,39	50,15
	№8	**067D1208R**	30,14	35,89	42,84	50,85	59,08	65,73	68,22	65,14	63,81	61,90	59,26
	№9	**067D1209R**	40,59	48,33	57,69	68,47	79,56	88,51	91,86	87,72	85,92	83,36	79,80
	№10	**067D5510R**	52,17	62,11	74,16	88,00	102,26	113,76	118,07	112,75	110,44	107,14	102,57
	№11	**067D5511R**	63,77	75,92	90,64	107,56	124,99	139,05	144,32	137,81	134,99	130,95	125,37
	№12	**067D5512R**	81,15	96,61	115,34	136,88	159,05	176,95	183,65	175,37	171,78	166,64	159,54
	№13	**067D5513R**	112,64	134,11	160,10	190,00	220,78	245,62	254,92	243,43	238,44	231,32	221,45
	№14	**067D5514R**	134,96	160,68	191,83	227,65	264,52	294,29	305,43	291,66	285,68	277,15	265,33
45	№0	**067D0500R**	3,82	4,57	5,47	6,51	7,61	8,51	8,90	8,58	8,51	8,39	8,22
	№1	**067D0501R**	5,59	6,67	7,99	9,51	11,11	12,43	13,00	12,54	12,43	12,26	12,00
	№2	**067D0502R**	8,09	9,65	11,56	13,77	16,08	18,00	18,82	18,15	18,00	17,75	17,38
	№3	**067D0503R**	11,14	13,30	15,93	18,98	22,16	24,80	25,94	25,01	24,80	24,46	23,94
	№4	**067D0504R**	13,43	16,03	19,20	22,88	26,71	29,90	31,26	30,14	29,89	29,48	28,86
	№5	**067D1205R**	16,05	19,16	22,95	27,34	31,92	35,73	37,36	36,02	35,72	35,23	34,49
	№6	**067D1206R**	19,23	22,95	27,49	32,75	38,24	42,80	44,76	43,15	42,80	42,20	41,32
	№7	**067D1207R**	24,05	28,71	34,38	40,96	47,82	53,53	55,97	53,97	53,52	52,78	51,68
	№8	**067D1208R**	28,42	33,92	40,62	48,40	56,51	63,24	66,14	63,76	63,24	62,36	61,06
	№9	**067D1209R**	38,26	45,67	54,70	65,17	76,09	85,16	89,06	85,86	85,15	83,98	82,22
	№10	**067D5510R**	49,18	58,71	70,31	83,76	97,80	109,46	114,47	110,36	109,45	107,94	105,68
	№11	**067D5511R**	60,12	71,75	85,94	102,38	119,54	133,80	139,91	134,90	133,78	131,93	129,17
	№12	**067D5512R**	76,50	91,31	109,36	130,28	152,12	170,26	178,05	171,66	170,24	167,89	164,38
	№13	**067D5513R**	106,19	126,75	151,80	180,85	211,16	236,34	247,14	238,28	236,31	233,04	228,17
	№14	**067D5514R**	127,23	151,86	181,87	216,68	252,99	283,16	296,11	285,49	283,13	279,22	273,38
55	№0	**067D0500R**	3,37	4,03	4,84	5,78	6,77	7,61	8,00	7,76	7,76	7,73	7,66
	№1	**067D0501R**	4,93	5,89	7,07	8,45	9,89	11,12	11,69	11,34	11,33	11,29	11,19
	№2	**067D0502R**	7,13	8,52	10,23	12,22	14,32	16,10	16,92	16,41	16,40	16,34	16,20
	№3	**067D0503R**	9,82	11,75	14,10	16,85	19,74	22,18	23,31	22,62	22,61	22,51	22,32
	№4	**067D0504R**	11,84	14,16	17,00	20,31	23,79	26,74	28,10	27,26	27,25	27,14	26,91
	№5	**067D1205R**	14,15	16,92	20,31	24,27	28,43	31,95	33,58	32,58	32,56	32,43	32,16
	№6	**067D1206R**	16,95	20,27	24,33	29,07	34,06	38,28	40,23	39,03	39,01	38,85	38,52
	№7	**067D1207R**	21,20	25,35	30,43	36,36	42,59	47,87	50,31	48,81	48,79	48,59	48,18
	№8	**067D1208R**	25,05	29,96	35,96	42,96	50,33	56,56	59,45	57,67	57,64	57,41	56,92
	№9	**067D1209R**	33,73	40,34	48,42	57,85	67,77	76,16	80,05	77,66	77,62	77,31	76,65
	№10	**067D5510R**	43,36	51,85	62,24	74,35	87,11	97,90	102,89	99,82	99,77	99,36	98,52
	№11	**067D5511R**	53,00	63,37	76,07	90,88	106,47	119,66	125,76	122,01	121,95	121,45	120,42
	№12	**067D5512R**	67,44	80,65	96,80	115,65	135,49	152,27	160,04	155,27	155,19	154,55	153,24
	№13	**067D5513R**	93,61	111,94	134,37	160,53	188,07	211,36	222,15	215,52	215,41	214,53	212,71
	№14	**067D5514R**	112,16	134,12	160,99	192,33	225,33	253,24	266,16	258,22	258,09	257,04	254,86

Производительность клапанов: R407C

Tk, °C	Клапанный узел	Кодовый номер	Температура кипения, °C										
			-40	-35	-30	-25	-20	-15	-10	-5	0	5	10
			Холодопроизводительность, кВт										
25	№0	**067D0500R**	4,27	5,22	6,39	7,76	9,2	10,38	10,85	10,7	10,36	9,91	9,29
	№1	**067D0501R**	6,22	7,61	9,32	11,33	13,42	15,14	15,82	15,6	15,12	14,45	13,55
	№2	**067D0502R**	9,03	11,05	13,53	16,44	19,48	21,97	22,97	22,65	21,94	20,98	19,66
	№3	**067D0503R**	12,45	15,23	18,66	22,67	26,86	30,3	31,68	31,23	30,26	28,93	27,12
	№4	**067D0504R**	15,01	18,36	22,49	27,32	32,37	36,51	38,17	37,64	36,46	34,86	32,68
	№5	**067D1205R**	17,95	21,95	26,89	32,67	38,71	43,66	45,64	45,01	43,6	41,68	39,07
	№6	**067D1206R**	21,48	26,27	32,19	39,1	46,33	52,26	54,64	53,87	52,19	49,89	46,77
	№7	**067D1207R**	26,85	32,84	40,23	48,87	57,9	65,31	68,28	67,33	65,22	62,35	58,45
	№8	**067D1208R**	31,72	38,8	47,54	57,75	68,42	77,18	80,69	79,56	77,07	73,68	69,08
	№9	**067D1209R**	42,71	52,24	63,99	77,74	92,11	103,91	108,62	107,11	103,76	99,19	92,99
	№10	**067D5510R**	54,91	67,16	82,27	99,95	118,42	133,59	139,65	137,7	133,39	127,52	119,55
	№11	**067D5511R**	67,13	82,11	100,58	122,19	144,78	163,32	170,73	168,35	163,08	155,91	146,16
	№12	**067D5512R**	85,43	104,49	128,01	155,51	184,26	207,85	217,28	214,25	207,55	198,42	186,01
	№13	**067D5513R**	127,71	156,21	191,37	232,48	275,45	310,73	324,83	320,29	310,28	296,63	278,08
	№14	**067D5514R**	152,05	185,98	227,84	276,78	327,95	369,94	386,73	381,33	369,41	353,16	331,07
35	№0	**067D0500R**	4,35	5,34	6,56	6,56	8,01	9,54	11,43	11,4	11,22	10,96	10,6
	№1	**067D0501R**	6,35	7,79	9,57	9,57	11,68	13,92	16,67	16,63	16,37	15,99	15,46
	№2	**067D0502R**	9,22	11,31	13,9	13,9	16,96	20,2	24,2	24,15	23,76	23,2	22,44
	№3	**067D0503R**	12,71	15,59	19,17	19,17	23,38	27,86	33,38	33,3	32,77	32,00	30,94
	№4	**067D0504R**	15,32	18,79	23,1	27,62	28,18	33,57	40,22	40,12	39,49	38,56	37,29
	№5	**067D1205R**	18,32	22,47	27,62	27,62	33,7	40,14	48,09	47,98	47,21	46,11	44,59
	№6	**067D1206R**	21,93	26,89	33,06	33,06	40,34	48,05	57,57	57,43	56,52	55,19	53,37
	№7	**067D1207R**	27,4	33,61	41,31	41,31	50,41	60,05	71,95	71,77	70,63	68,98	66,7
	№8	**067D1208R**	32,38	39,72	48,82	48,82	59,57	70,96	85,02	84,81	83,46	81,51	78,82
	№9	**067D1209R**	43,59	53,47	65,72	65,72	80,19	95,53	114,46	114,18	112,36	109,73	106,11
	№10	**067D5510R**	56,05	68,74	84,5	84,5	103,1	122,82	147,15	146,79	144,45	141,08	136,42
	№11	**067D5511R**	68,52	84,04	103,3	103,3	126,04	150,15	179,9	179,46	176,6	172,48	166,78
	№12	**067D5512R**	87,2	106,95	131,47	131,47	160,41	191,1	228,95	228,4	224,76	219,5	212,26
	№13	**067D5513R**	130,37	159,89	196,54	196,54	239,81	285,68	342,28	341,44	336,01	328,15	317,31
	№14	**067D5514R**	155,21	190,36	233,99	233,99	285,51	340,13	407,51	406,51	400,04	390,69	377,78
45	№0	**067D0500R**	4,33	5,32	6,55	8,02	9,59	10,94	11,61	11,67	11,59	11,45	11,25
	№1	**067D0501R**	6,31	7,76	9,56	11,7	13,99	15,96	16,93	17,01	16,9	16,7	16,41
	№2	**067D0502R**	9,16	11,26	13,87	16,98	20,3	23,16	24,58	24,7	24,53	24,25	22,56
	№3	**067D0503R**	12,64	15,53	19,13	23,41	28,00	31,94	33,89	34,06	33,82	33,43	32,86
	№4	**067D0504R**	15,23	18,71	23,06	28,21	33,74	38,49	40,84	41,04	40,76	40,29	39,6
	№5	**067D1205R**	18,21	22,37	27,57	33,74	40,34	46,03	48,83	49,08	48,74	48,18	47,35
	№6	**067D1206R**	21,8	26,78	33	40,38	48,29	55,1	58,46	58,75	58,34	48,18	56,68
	№7	**067D1207R**	27,24	33,47	41,24	50,47	60,35	68,86	73,05	73,41	72,91	57,67	70,83
	№8	**067D1208R**	32,19	39,55	48,74	59,64	71,31	81,37	86,33	86,76	86,16	72,07	83,7
	№9	**067D1209R**	43,33	53,25	65,61	80,29	96	109,54	116,22	116,79	115,99	114,66	112,68
	№10	**067D5510R**	55,71	68,46	84,35	103,22	123,43	140,83	149,41	150,15	149,12	147,41	144,86
	№11	**067D5511R**	68,11	83,69	103,12	126,19	150,9	172,17	182,67	183,57	182,31	180,21	177,1
	№12	**067D5512R**	86,68	106,51	131,24	160,6	192,04	219,12	232,48	233,63	232,02	229,35	225,39
	№13	**067D5513R**	129,58	159,23	196,2	240,09	287,09	327,57	347,54	349,26	346,87	342,87	336,95
	№14	**067D5514R**	154,28	189,57	233,59	285,85	341,81	390,00	413,77	415,82	412,97	408,21	401,17
55	№0	**067D0500R**	4,18	5,14	6,34	7,78	9,32	10,67	11,37	11,48	11,47	11,43	11,34
	№1	**067D0501R**	6,09	7,5	9,25	11,34	13,6	15,57	16,58	16,74	16,73	16,67	16,53
	№2	**067D0502R**	8,84	10,88	13,43	16,47	19,74	22,6	24,07	24,31	24,29	24,19	24
	№3	**067D0503R**	12,19	15	18,52	22,71	27,22	31,16	33,19	33,52	33,49	33,36	33,1
	№4	**067D0504R**	14,69	18,08	22,32	27,37	32,81	37,56	40	40,39	40,36	40,2	39,89
	№5	**067D1205R**	17,57	21,62	26,68	32,72	39,23	44,91	47,83	48,3	48,26	48,07	47,69
	№6	**067D1206R**	21,03	25,88	31,94	39,17	46,96	53,75	57,25	57,81	57,77	57,54	57,09
	№7	**067D1207R**	26,28	32,34	39,92	48,95	58,68	67,18	71,55	72,25	72,19	71,91	71,35
	№8	**067D1208R**	31,06	38,22	47,17	57,85	69,35	79,38	84,55	85,38	85,31	84,98	84,31
	№9	**067D1209R**	41,81	51,45	63,5	77,87	93,36	106,87	113,83	114,94	114,85	114,4	113,5
	№10	**067D5510R**	53,76	66,15	81,64	100,12	120,02	137,39	146,34	147,77	147,65	147,07	145,92
	№11	**067D5511R**	65,72	80,87	99,81	122,4	146,74	167,97	178,91	180,66	180,51	179,81	178,4
	№12	**067D5512R**	83,64	102,92	127,02	155,77	186,75	213,77	227,69	229,92	229,73	228,83	227,04
	№13	**067D5513R**	125,04	153,86	189,89	232,87	186,75	319,58	340,39	343,73	343,44	342,1	339,42
	№14	**067D5514R**	148,87	183,18	226,08	277,25	332,39	380,49	405,26	409,23	408,89	407,29	404,1

Габаритные размеры

TE 5

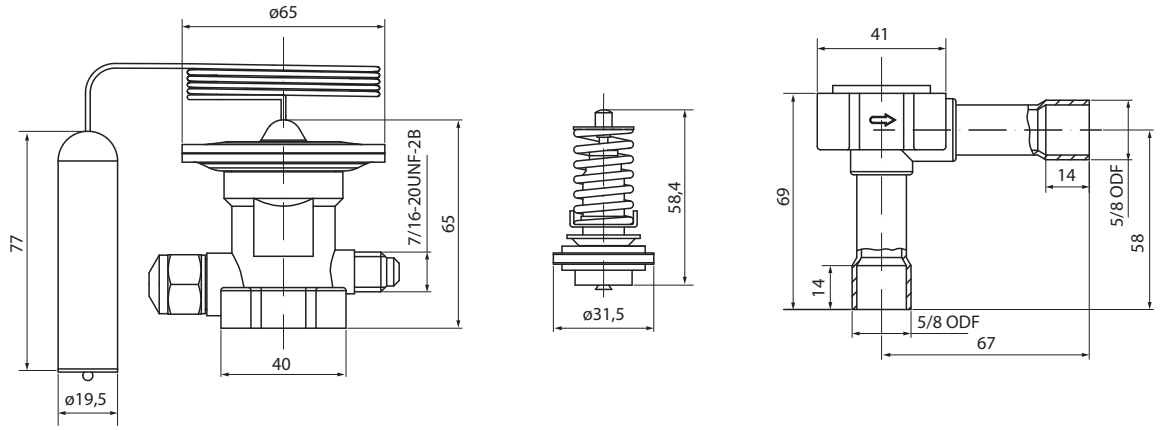

TE 12-55

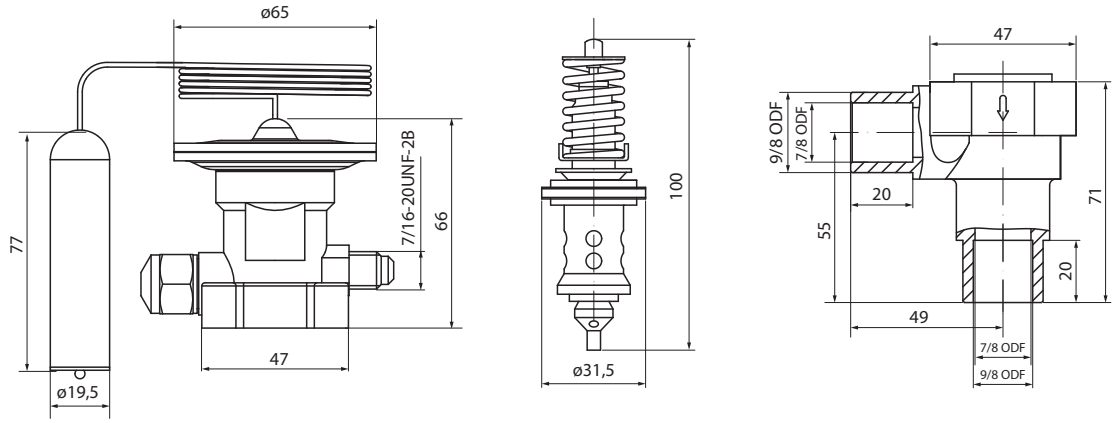

Конструкция TE5

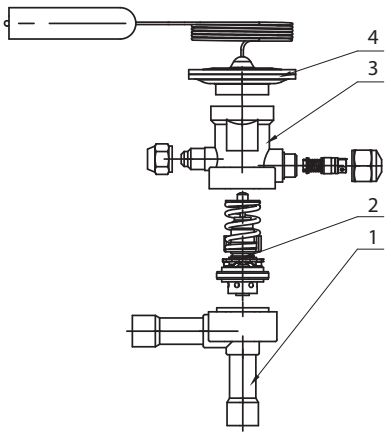

№	Деталь	Материал
1	Корпус клапана	Свинцовая латунь (HPb59-1)
2	Термочувствительный элемент	Свинцовая латунь (HPb59-1)
3	Термостатический элемент	Свинцовая латунь (HPb59-1)
4	Мембранный блок	Нержавеющая сталь (SUS304)

Конструкция
TE12-55

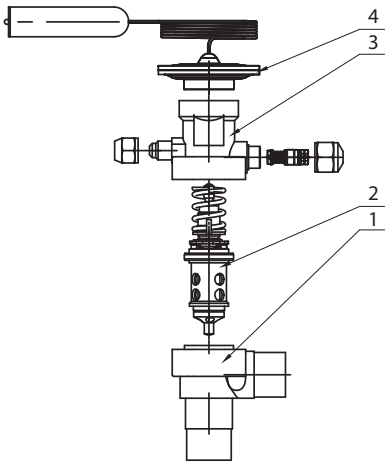

№	Деталь	Материал
1	Корпус клапана	Свинцовая латунь (HPb59-1)
2	Термочувствительный элемент	Свинцовая латунь (HPb59-1)
3	Термостатический элемент	Свинцовая латунь (HPb59-1)
4	Мембранный блок	Нержавеющая сталь (SUS304)

Центральный офис компании «Ридан»
143581, Россия, Московская область, м. о. Истра, д. Лешково, д. 217,
Телефоны: +7 (495) 792-57-57 (Москва), +8 (800) 700 888 5 (регионы) • E-mail: info@ridan.ru • ridan.ru

Компания «Ридан» не несет ответственности за опечатки в каталогах, брошюрах и других изданиях, а также оставляет за собой право на модернизацию своей продукции без предварительного оповещения. Это относится также к уже заказанным изделиям при условии, что такие изменения не повлекут за собой последующих корректировок уже согласованных спецификаций. Все торговые марки упомянутые в этом издании являются собственностью соответствующих компаний. «Ридан», логотип «Ридан» являются торговыми марками компании «Ридан». Все права защищены.

Термостатические клапаны с фиксированными клапанными узлами

TGE

Описание

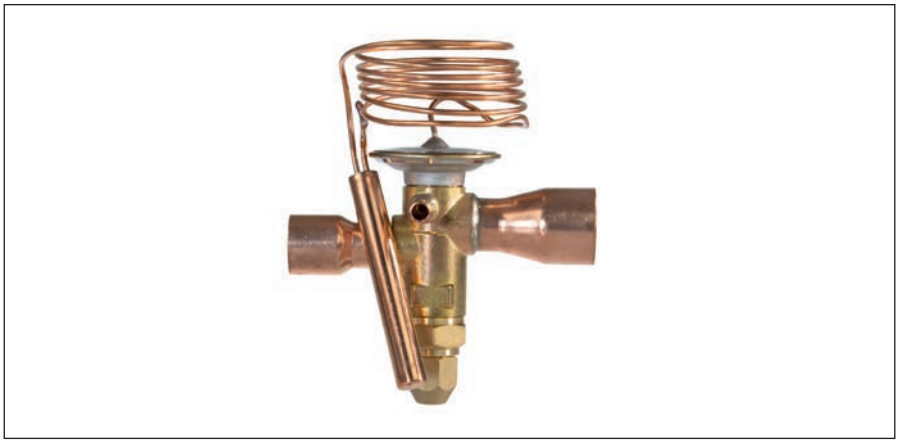

Терморегулирующие клапаны TGE контролируют поступление жидкого хладагента в испарители. Расход хладагента регулируется по его перегреву на выходе из испарителя.

Клапаны предназначены для подачи жидкого хладагента в «сухие» (незатопленные) испарители, перегрев на выходе из которых прямо пропорционален тепловой нагрузке на испаритель. Наиболее часто клапаны TGE применяются в системах кондиционирования.

Клапаны TGE являются двунаправленными.

Модели TGE10 не имеют сбалансированного порта и по этому при изменении направления потока производительность клапанов снижается на 10%.

Модели TGE20 и TGE40 имеют сбалансированный порт и по этому при изменении направления потока производительность клапанов не меняется.

Основные характеристики

Тип клапана	Макс. рабочее давление, бар	Макс. испытательное давление, бар	Хладагенты	Температура рабочей среды, °C
TGE	45	67,5	R410A	-40...10 °C

Клапан терморегулирующий в исполнении под пайку

Модель	Кодовый номер	Номер клапанного узла	Номинальная холодопр-ть*, кВт	Диаметр присоединительных патрубков, дюйм			Статический перегрев, К	Вес, кг
				Вход	Выход	Уравнивание		
TGE 10-1	**067N3201R**	1	4,4	3/8 "	1/2 "	1/4 "	3,5	0,54
TGE 10-2	**067N3202R**	2	8,8	3/8 "	1/2 "	1/4 "	3,5	0,54
TGE 10-3.5	**067N3203R**	3,5	13,2	3/8 "	1/2 "	1/4 "	3,5	0,54
TGE 10-4.5	**067N3204R**	4,5	17,5	3/8 "	1/2 "	1/4 "	3,5	0,54
TGE 10-5.5	**067N3205R**	5,5	22,0	1/2 "	5/8 "	1/4 "	3,5	0,54
TGE 10-7	**067N3207R**	7	26,4	5/8 "	7/8 "	1/4 "	3,5	0,54
TGE 10-8.5	**067N3208R**	8,5	33,1	5/8 "	7/8 "	1/4 "	3,5	0,54
TGE 10-11.5	**067N3211R**	11,5	44,1	5/8 "	7/8 "	1/4 "	3,5	0,54
TGE 10-14	**067N3214R**	14	52,8	5/8 "	7/8 "	1/4 "	3,5	0,54
TGE 20-16.5	**067N3215R**	16,5	61,8	5/8 "	7/8 "	1/4 "	3,5	0,58
TGE 20-21	**067N3221R**	21	79,5	5/8 "	7/8 "	1/4 "	3,5	0,58
TGE 20-25.5	**067N3225R**	25,5	97,0	5/8 "	7/8 "	1/4 "	3,5	0,58
TGE 20-30	**067N3230R**	30	114,6	5/8 "	7/8 "	1/4 "	3,5	0,58
TGE 40-41	**067N3240R**	41	154,3	7/8 "	1 1/8 "	1/4 "	3,5	0,58
TGE 40-53	**067N3253R**	53	202,1	7/8 "	1 1/8 "	1/4 "	3,5	0,58
TGE 40-62	**067N3262R**	62	238,9	7/8 "	1 1/8 "	1/4 "	3,5	0,58

Номинальная производительность указана при следующих условиях:
Температура кипения t_e=+5 °C
Температура конденсации t_c= +40 °C
Температура жидкого хладагента перед клапаном t_l=+34 °C

Производительность клапанов:

Tk, °C	Модель	Кодовый номер	Температура кипения, °C										
			-40	-35	-30	-25	-20	-15	-10	-5	0	5	10
			Холодопроизводительность, кВт										
25	TGE 10-1	**067N3201R**	4,3	4,3	4,3	4,3	4,3	4,2	4,0	3,9	3,7	3,4	3,1
	TGE 10-2	**067N3202R**	8,7	8,7	8,7	8,6	8,5	8,3	8,1	7,8	7,4	6,9	6,2
	TGE 10-3.5	**067N3203R**	13,0	13,0	13,0	12,9	12,8	12,5	12,1	11,7	11,1	10,3	9,2
	TGE 10-4.5	**067N3204R**	17,3	17,3	17,3	17,2	17,0	16,7	16,2	15,6	14,8	13,7	12,3
	TGE 10-5.5	**067N3205R**	21,7	21,8	21,8	21,6	21,4	20,9	20,3	19,5	18,5	17,2	15,5
	TGE 10-7	**067N3207R**	26,1	26,1	26,1	25,9	25,6	25,1	24,4	23,4	22,2	20,6	18,5
	TGE 10-8.5	**067N3208R**	32,7	32,7	32,7	32,5	32,1	31,4	30,5	29,4	27,8	25,9	23,2
	TGE 10-11.5	**067N3211R**	43,5	43,5	43,5	43,2	42,7	41,8	40,6	39,1	37,1	34,4	30,9
	TGE 10-14	**067N3214R**	52,1	52,2	52,2	51,9	51,2	50,2	48,7	46,9	44,4	41,3	37,1
	TGE 20-16.5	**067N3215R**	61,0	61,1	61,0	60,7	59,9	58,7	57,0	54,8	52,0	48,3	43,4
	TGE 20-21	**067N3221R**	78,4	78,5	78,5	78,0	77,0	75,5	73,3	70,5	66,8	62,1	55,7
	TGE 20-25.5	**067N3225R**	95,7	95,8	95,8	95,2	94,0	92,1	89,5	86,0	81,6	75,8	68,1
	TGE 20-30	**067N3230R**	113,1	113,3	113,2	112,5	111,1	108,9	105,8	101,7	96,4	89,6	80,4
	TGE 40-41	**067N3240R**	152,3	152,5	152,4	151,5	149,6	146,6	142,4	136,9	129,8	120,6	108,3
	TGE 40-53	**067N3253R**	199,4	199,7	199,6	198,4	195,9	192,0	186,5	179,3	170,0	158,0	141,8
	TGE 40-62	**067N3262R**	235,7	236,1	235,9	234,5	231,6	226,9	220,4	211,9	200,9	186,7	167,6
35	TGE 10-1	**067N3201R**	4,4	4,4	4,4	4,4	4,4	4,4	4,3	4,2	4,1	3,9	3,7
	TGE 10-2	**067N3202R**	8,8	8,8	8,8	8,8	8,8	8,7	8,6	8,4	8,1	7,8	7,4
	TGE 10-3.5	**067N3203R**	13,1	13,2	13,3	13,3	13,2	13,1	12,8	12,6	12,2	11,7	11,0
	TGE 10-4.5	**067N3204R**	17,5	17,6	17,7	17,7	17,6	17,4	17,1	16,7	16,2	15,6	14,7
	TGE 10-5.5	**067N3205R**	22,0	22,1	22,2	22,2	22,1	21,9	21,5	21,0	20,4	19,6	18,5
	TGE 10-7	**067N3207R**	26,4	26,5	26,6	26,6	26,5	26,2	25,8	25,2	24,4	23,5	22,2
	TGE 10-8.5	**067N3208R**	33,1	33,3	33,4	33,4	33,2	32,9	32,3	31,6	30,6	29,4	27,8
	TGE 10-11.5	**067N3211R**	44,0	44,3	44,4	44,4	44,2	43,7	43,0	42,0	40,8	39,2	37,0
	TGE 10-14	**067N3214R**	52,8	53,1	53,3	53,3	53,0	52,4	51,6	50,4	48,9	46,9	44,3
	TGE 20-16.5	**067N3215R**	61,8	62,1	62,3	62,3	62,0	61,4	60,3	59,0	57,2	54,9	51,9
	TGE 20-21	**067N3221R**	79,4	79,8	80,1	80,1	79,7	78,9	77,6	75,8	73,5	70,6	66,7
	TGE 20-25.5	**067N3225R**	97,0	97,5	97,8	97,8	97,3	96,3	94,7	92,5	89,8	86,2	81,4
	TGE 20-30	**067N3230R**	114,6	115,2	115,6	115,6	115,0	113,8	111,9	109,4	106,1	101,9	96,2
	TGE 40-41	**067N3240R**	154,2	155,1	155,7	155,7	154,9	153,2	150,7	147,2	142,8	137,1	129,5
	TGE 40-53	**067N3253R**	202,0	203,1	203,9	203,9	202,8	200,7	197,3	192,9	187,1	179,6	169,6
	TGE 40-62	**067N3262R**	238,8	240,0	241,0	241,0	239,7	237,1	233,2	227,9	221,1	212,3	200,5
45	TGE 10-1	**067N3201R**	4,3	4,3	4,4	4,4	4,4	4,4	4,3	4,3	4,2	4,1	4,0
	TGE 10-2	**067N3202R**	8,6	8,7	8,7	8,8	8,8	8,7	8,7	8,5	8,4	8,2	7,9
	TGE 10-3.5	**067N3203R**	12,9	13,0	13,1	13,2	13,2	13,1	13,0	12,8	12,6	12,3	11,9
	TGE 10-4.5	**067N3204R**	17,2	17,4	17,5	17,6	17,6	17,5	17,3	17,1	16,8	16,4	15,8
	TGE 10-5.5	**067N3205R**	21,6	21,8	22,0	22,1	22,0	21,9	21,7	21,5	21,1	20,6	19,9
	TGE 10-7	**067N3207R**	25,9	26,1	26,3	26,4	26,4	26,3	26,1	25,7	25,3	24,7	23,8
	TGE 10-8.5	**067N3208R**	32,5	32,8	33,0	33,1	33,1	33,0	32,7	32,2	31,7	30,9	29,9
	TGE 10-11.5	**067N3211R**	43,3	43,6	43,9	44,1	44,1	43,9	43,5	42,9	42,2	41,2	39,8
	TGE 10-14	**067N3214R**	51,9	52,3	52,7	52,9	52,9	52,6	52,1	51,5	50,5	49,3	47,7
	TGE 20-16.5	**067N3215R**	60,7	61,2	61,6	61,9	61,8	61,6	61,0	60,2	59,1	57,7	55,8
	TGE 20-21	**067N3221R**	78,0	78,7	79,2	79,5	79,5	79,1	78,4	77,4	76,0	74,2	71,7
	TGE 20-25.5	**067N3225R**	95,3	96,0	96,7	97,1	97,1	96,6	95,7	94,5	92,8	90,6	87,6
	TGE 20-30	**067N3230R**	112,6	113,5	114,3	114,7	114,7	114,2	113,1	111,7	109,7	107,1	103,5
	TGE 40-41	**067N3240R**	151,6	152,8	153,8	154,5	154,4	153,7	152,3	150,3	147,7	144,1	139,3
	TGE 40-53	**067N3253R**	198,5	200,1	201,5	202,3	202,3	201,3	199,5	196,9	193,4	188,8	182,5
	TGE 40-62	**067N3262R**	234,6	236,5	238,2	239,1	239,0	237,9	235,8	232,7	228,6	223,1	215,6
55	TGE 10-1	**067N3201R**	4,1	4,1	4,2	4,2	4,2	4,2	4,2	4,2	4,1	4,1	4,0
	TGE 10-2	**067N3202R**	8,2	8,3	8,3	8,4	8,4	8,4	8,4	8,3	8,2	8,1	7,9
	TGE 10-3.5	**067N3203R**	12,3	12,4	12,5	12,6	12,6	12,6	12,6	12,5	12,4	12,2	11,9
	TGE 10-4.5	**067N3204R**	16,3	16,5	16,7	16,8	16,8	16,8	16,7	16,6	16,5	16,2	15,9
	TGE 10-5.5	**067N3205R**	20,5	20,7	20,9	21,1	21,1	21,1	21,0	20,9	20,7	20,4	20,0
	TGE 10-7	**067N3207R**	24,6	24,9	25,1	25,3	25,3	25,3	25,2	25,0	24,8	24,5	23,9
	TGE 10-8.5	**067N3208R**	30,8	31,1	31,4	31,6	31,7	31,7	31,6	31,4	31,1	30,6	30,0
	TGE 10-11.5	**067N3211R**	41,1	41,5	41,8	42,1	42,3	42,2	42,1	41,8	41,4	40,8	39,9
	TGE 10-14	**067N3214R**	49,2	49,7	50,2	50,5	50,7	50,6	50,4	50,1	49,6	48,9	47,9
	TGE 20-16.5	**067N3215R**	57,6	58,2	58,7	59,1	59,3	59,3	59,0	58,6	58,0	57,2	56,0
	TGE 20-21	**067N3221R**	74,0	74,8	75,5	76,0	76,2	76,2	75,9	75,3	74,6	73,5	72,0
	TGE 20-25.5	**067N3225R**	90,4	91,3	92,1	92,7	93,0	93,0	92,6	92,0	91,1	89,8	87,9
	TGE 20-30	**067N3230R**	106,8	107,9	108,9	109,6	110,0	109,9	109,5	108,7	107,6	106,1	103,9
	TGE 40-41	**067N3240R**	143,8	145,2	146,6	147,6	148,0	147,9	147,3	146,3	144,9	142,8	139,8
	TGE 40-53	**067N3253R**	188,4	190,2	192,0	193,3	193,9	193,8	193,0	191,7	189,8	187,1	183,1
	TGE 40-62	**067N3262R**	222,6	224,8	226,9	228,4	229,1	229,0	228,1	226,5	224,3	221,1	216,4

Габаритные размеры
TGE 10

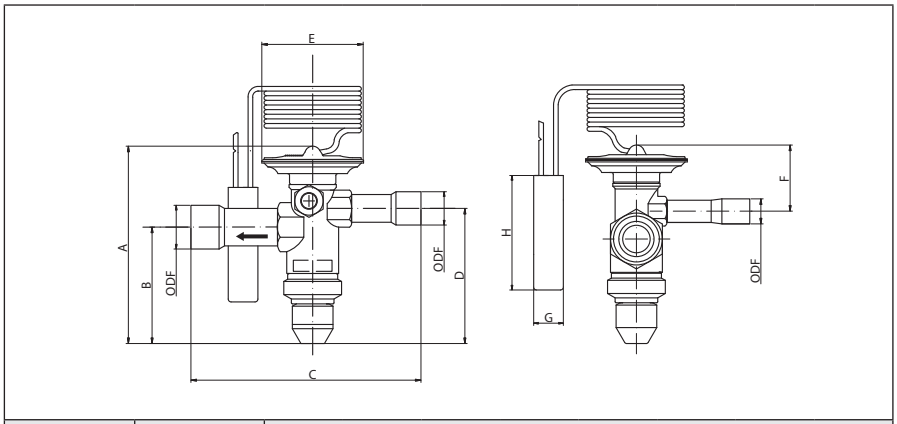

Модель	Кодовый номер	Размеры							
		A	B	C	D	E	F	G	H
TGE 10-1	**067N3201R**	102	61	100	71	55	26	13	89
TGE 10-2	**067N3202R**	102	61	100	71	55	26	13	89
TGE 10-3.5	**067N3203R**	102	61	100	71	55	26	13	89
TGE 10-4.5	**067N3204R**	102	61	100	71	55	26	13	89
TGE 10-5.5	**067N3205R**	102	61	100	71	55	26	13	89
TGE 10-7	**067N3207R**	102	61	100	71	55	26	13	89
TGE 10-8.5	**067N3208R**	102	61	100	71	55	26	13	89
TGE 10-11.5	**067N3211R**	102	61	100	71	55	26	13	89
TGE 10-14	**067N3214R**	102	61	100	71	55	26	13	89

Габаритные размеры
TGE 20 – TGE 40

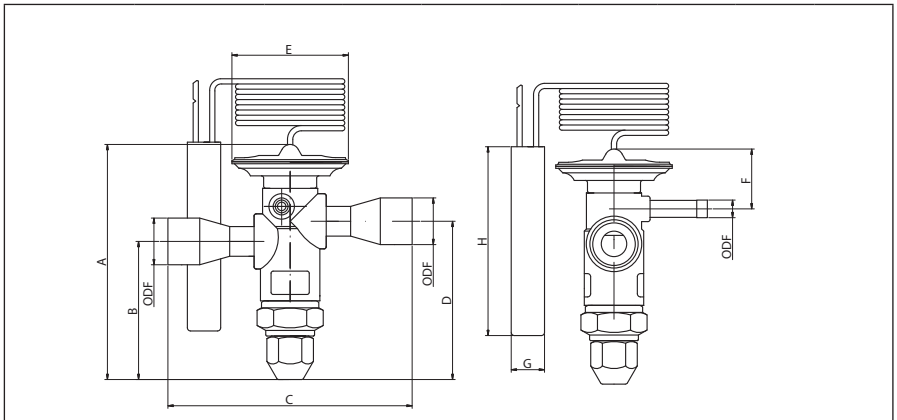

Модель	Кодовый номер	Размеры							
		A	B	C	D	E	F	G	H
TGE 20-16.5	**067N3215R**	108	66	110	73	55	29	13	89
TGE 20-21	**067N3221R**	108	66	110	73	55	29	13	89
TGE 20-25.5	**067N3225R**	108	66	110	73	55	29	13	89
TGE 20-30	**067N3230R**	108	66	110	73	55	29	13	89
TGE 40-41	**067N3240R**	125	66	110	73	55	29	13	89
TGE 40-53	**067N3253R**	125	66	110	73	55	29	13	89
TGE 40-62	**067N3262R**	125	66	110	73	55	29	13	89

Конструкция TGE 10

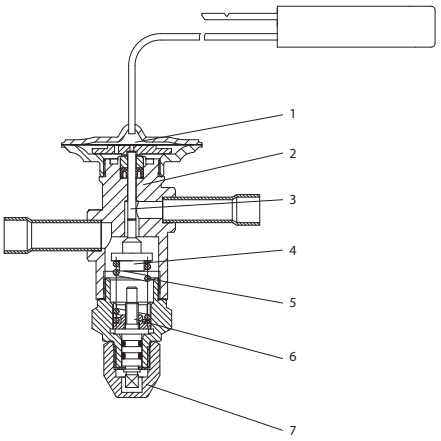

№	Деталь	Материал
1	Термобаллон, мембрана и капиллярная трубка	
2	Корпус	HPb59-1
3	Шток	SUS304
4	Клапанный узел	SUS304
5	Пружина	SUS304
6	Регулировочный винт	HPb59-1
7	Защитный колпачок	HPb59-1

Конструкция TGE 20-40

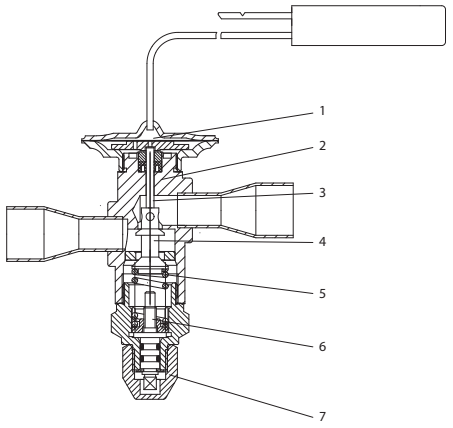

№	Деталь	Материал
1	Термобаллон, мембрана и капиллярная трубка	
2	Корпус	HPb59-1
3	Шток	SUS304
4	Клапанный узел	SUS304
5	Пружина	SUS304
6	Регулировочный винт	HPb59-1
7	Защитный колпачок	HPb59-1

Центральный офис компании «Ридан»
143581, Россия, Московская область, м. о. Истра, д. Лешково, д. 217,
Телефоны: +7 (495) 792-57-57 (Москва), +8 (800) 700 888 5 (регионы) • E-mail: info@ridan.ru • ridan.ru

Компания «Ридан» не несет ответственности за опечатки в каталогах, брошюрах и других изданиях, а также оставляет за собой право на модернизацию своей продукции без предварительного оповещения. Это относится также к уже заказанным изделиям при условии, что такие изменения не повлекут за собой последующих корректировок уже согласованных спецификаций. Все торговые марки упомянутые в этом издании являются собственностью соответствующих компаний. «Ридан», логотип «Ридан» являются торговыми марками компании «Ридан». Все права защищены.

Электронные расширительные клапаны

ETS 6

Описание



Электронные расширительные клапаны ETS6 предназначены для точного регулирования подачи жидкости в испарители систем охлаждения и воздушного кондиционирования.

Компактные и легкие клапаны имеют большой диапазон по производительности и могут работать в двух направлениях. В конструкции клапана используются униполярные приводы.

Основные характеристики

Параметр	Значение
Максимальное рабочее давление, бар	42
Хладагенты	R22, R134a, R404A/R507, R407C, R410A.
Холодильное масло	Все минеральные масла и сложноэфирные синтетические масла (для смазки клапана ETS 6)
Температура окружающей среды, °C	-30…60
Температура рабочей среды, °C	-30…70
Влажность окружающей среды	Не выше 95% относительной влажности
Регулирование	Шаговый двигатель прямого действия с постоянными магнитами
Метод возбуждения	1–2 -фазный
Электрическое подключение	JST XHP-5
Скорость управляющих сигналов	От 30 до 90 pps (импульсов в секунду), рекомендуется 31,3 pps
Полное время движения при перемещении	6 сек при 83 pps
Установка	Клапан устанавливается катушкой вверх. В собранном состоянии отклонение клапана с катушкой от вертикальной оси должно не превышать ±15°
Соленоидный клапан линии жидкости	Если на линии жидкости используется соленоидный клапан, он должен быть установлен таким образом, чтобы исключить возможность возникновения гидроудара в клапане ETS 6
Максимальная температура обмотки катушки, °C	115

ETS 6. Электронный расширительный клапан

Корпус клапана угловой со штуцерами под пайку ODF. Поставляется без катушки.

Модель	Код	Номинальная производительность по жидкости, кВт*					Диаметр присоединительных патрубков, мм	Диаметр отверстия, мм	Вес, кг
		R134a	R404A/ R507	R22	R407C	R410A			
ETS 6-10	**035G5009R**	2,5	2,2	3,2	3,3	3,7	6,5	1,0	0,081
ETS 6-13	**035G5012R**	3,4	3,1	4,4	4,5	5,1	6,5	1,3	0,081
ETS 6-16	**035G5016R**	6,3	5,7	8,0	8,2	9,4	6,5	1,65	0,081
ETS 6-18	**035G5017R**	7,1	6,4	9,1	9,3	10,7	6,5	1,8	0,081
ETS 6-20	**035G5019R**	8,8	8,0	11,3	11,5	13,2	6,5	2,0	0,081
ETS 6-22	**035G5021R**	10,6	9,6	13,6	13,9	16,0	6,5	2,2	0,081
ETS 6-24	**035G5023R**	12,6	11,4	16,2	16,6	19,0	6,5	2,4	0,083
ETS 6-30	**035G5029R**	15,8	14,2	20,2	20,8	23,8	7,94	3,0	0,083
ETS 6-32	**035G5031R**	21,8	19,6	27,9	28,6	32,8	7,94	3,2	0,083
ETS 6-42	**035G5041R**	31,5	28,5	40,4	41,5	47,5	16	6,5	0,186
ETS 6-45	**035G5044R**	39,4	35,6	50,5	51,9	59,4	16	6,5	0,186
ETS 6-55	**035G5054R**	52,6	47,4	67,3	69,2	79,2	16	6,5	0,186
ETS 6-65	**035G5064R**	78,9	71,2	101,0	103,8	118,8	16	6,5	0,186

** Номинальная производительность указана при следующих условиях:*
Температура кипения = 5 °C.
Температура конденсации = 38 °C.
Переохлаждение 0K.

ETS 6. Катушка для клапана

Модель	Код	Длина кабеля, м	Напряжение питания, В	Частота, Гц	Вес, кг
Катушка ETS 6	**035G5135R**	3,0	12	DC	0,180

Последовательность подключения шагового двигателя

	Катушка I		Катушка II		Общий	
	Оранжевый (A)	Желтый (Ā)	Красный (B)	Чёрный (B̄)	Синий (COM)	
↑Открытие↓	вкл.	выкл.	выкл.	выкл.	0	↑Закрытие↓
	вкл.	вкл.	выкл.	выкл.	0	
	выкл.	вкл.	выкл.	выкл.	0	
	выкл.	вкл.	вкл.	выкл.	0	
	выкл.	выкл.	вкл.	выкл.	0	
	выкл.	выкл.	вкл.	вкл.	0	
	выкл.	выкл.	выкл.	вкл.	0	
	выкл.	выкл.	выкл.	вкл.	0	

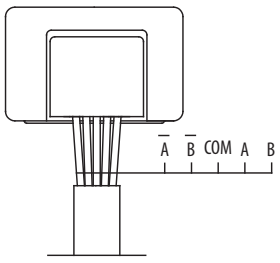

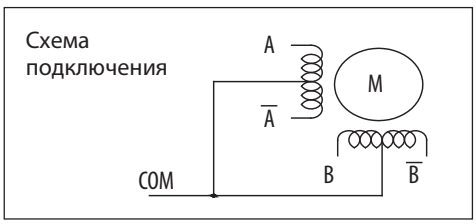

Таблицы производительности

Хладагент	Температура конденсации, °C	ETS 6-10							ETS 6-13						
		Температура кипения, °C							Температура кипения, °C						
		10	5	0	-5	-10	-20	-30	10	5	0	-5	-10	-20	-30
R410A	30	3,19	3,44	3,65	3,81	3,94	4,10	4,16	4,38	4,73	5,02	5,24	5,41	5,63	5,71
	35	3,44	3,64	3,80	3,94	4,03	4,15	4,17	4,72	5,00	5,22	5,41	5,54	5,70	5,73
	40	3,60	3,76	3,90	4,00	4,07	4,15	4,15	4,93	5,17	5,36	5,49	5,59	5,70	5,70
	45	3,69	3,83	3,92	4,00	4,06	4,10	4,08	5,07	5,26	5,39	5,49	5,58	5,63	5,61
	50	3,71	3,81	3,90	3,95	3,99	4,00	3,95	5,10	5,24	5,36	5,42	5,48	5,49	5,42
R407C	30	2,76	2,96	3,12	3,23	3,31	3,39	3,39	3,79	4,06	4,28	4,43	4,55	4,66	4,66
	35	3,00	3,39	3,28	3,36	3,42	3,47	3,46	4,12	4,65	4,50	4,61	4,70	4,77	4,75
	40	3,19	3,31	3,39	3,46	3,49	3,52	3,47	4,38	4,55	4,66	4,75	4,80	4,83	4,77
	45	3,32	3,41	3,47	3,52	3,53	3,53	3,47	4,56	4,68	4,77	4,83	4,85	4,85	4,77
	50	3,41	3,47	3,51	3,53	3,55	3,51	3,42	4,68	4,77	4,82	4,85	4,87	4,82	4,70
R22	30	2,64	2,85	3,01	3,14	3,23	3,36	3,41	3,63	3,92	4,14	4,31	4,44	4,61	4,68
	35	2,89	3,06	3,20	3,30	3,37	3,46	3,48	3,97	4,21	4,39	4,53	4,63	4,75	4,78
	40	3,10	3,23	3,33	3,42	3,47	3,53	3,54	4,26	4,44	4,58	4,70	4,77	4,85	4,87
	45	3,25	3,36	3,44	3,51	3,54	3,58	3,57	4,46	4,61	4,73	4,82	4,87	4,92	4,90
	50	3,37	3,46	3,52	3,57	3,59	3,60	3,57	4,63	4,75	4,83	4,90	4,93	4,95	4,90
R134a	30	2,10	2,24	2,35	2,42	2,47	2,51	2,48	2,89	3,08	3,23	3,33	3,40	3,45	3,41
	35	2,29	2,40	2,47	2,52	2,56	2,57	5,51	3,14	3,30	3,40	3,46	3,52	3,53	3,46
	40	2,44	2,52	2,57	2,61	2,62	2,61	2,55	3,35	3,46	3,53	3,58	3,60	3,58	3,50
	45	2,56	2,61	2,64	2,66	2,66	2,62	2,55	3,52	3,58	3,63	3,65	3,65	3,60	3,50
	50	2,63	2,67	2,68	2,68	2,67	2,61	2,52	3,62	3,67	3,68	3,68	3,67	3,58	3,46
R404A/ R507	30	1,97	2,10	2,21	2,28	2,32	2,36	2,34	2,70	2,89	3,04	3,13	3,19	3,24	3,21
	35	2,10	2,21	2,28	2,32	2,35	2,35	2,31	2,89	3,03	3,13	3,19	3,23	3,23	3,18
	40	2,16	2,24	2,29	2,31	2,32	2,30	2,23	2,97	3,08	3,14	3,18	3,19	3,16	3,06
	45	2,19	2,24	2,26	2,28	2,26	2,21	2,13	3,01	3,08	3,11	3,13	3,11	3,04	2,92
	50	2,15	2,18	2,19	2,18	2,16	2,09	1,98	2,96	2,99	3,01	2,99	2,97	2,87	2,72

Хладагент	Температура конденсации, °C	ETS 6-16							ETS 6-18						
		Температура кипения, °C							Температура кипения, °C						
		10	5	0	-5	-10	-20	-30	10	5	0	-5	-10	-20	-30
R410A	30	8,06	8,72	9,25	9,65	9,96	10,36	10,51	9,15	9,88	10,49	10,95	11,31	11,77	11,93
	35	8,68	9,21	9,63	9,95	10,20	10,49	10,56	9,86	10,45	10,91	11,31	11,58	11,91	11,97
	40	9,10	9,53	9,86	10,11	10,29	10,49	10,50	10,30	10,80	11,20	11,47	11,68	11,91	11,91
	45	9,33	9,68	9,93	10,13	10,26	10,38	10,32	10,59	10,99	11,26	11,47	11,66	11,77	11,72
	50	9,39	9,65	9,85	9,99	10,07	10,11	10,00	10,66	10,95	11,20	11,33	11,45	11,47	11,33
R407C	30	6,96	7,47	7,86	8,15	8,36	8,57	8,60	7,92	8,48	8,94	9,26	9,51	9,74	9,74
	35	7,58	7,99	8,28	8,50	8,64	8,76	8,74	8,61	9,72	9,40	9,63	9,82	9,97	9,93
	40	8,06	8,36	8,58	8,74	8,83	8,89	8,79	9,15	9,51	9,74	9,93	10,03	10,09	9,97
	45	8,39	8,63	8,79	8,89	8,95	8,92	8,76	9,53	9,78	9,97	10,09	10,14	10,14	9,97
	50	8,46	8,78	8,88	8,93	8,95	8,86	8,65	9,78	9,97	10,07	10,14	10,18	10,07	9,82
R22	30	6,68	7,21	7,63	7,95	8,18	8,49	8,61	7,59	8,19	8,65	9,01	9,28	9,63	9,78
	35	7,32	7,75	8,08	8,33	8,53	8,75	8,81	8,30	8,80	9,17	9,47	9,68	9,93	9,99
	40	7,82	8,17	8,43	8,64	8,78	8,93	8,95	8,90	9,28	9,57	9,82	9,97	10,14	10,18
	45	8,22	8,50	8,71	8,86	8,97	9,06	9,03	9,32	9,63	9,88	10,07	10,18	10,28	10,24
	50	8,53	8,74	8,90	9,01	9,08	9,11	9,04	9,68	9,93	10,09	10,24	10,30	10,34	10,24
R134a	30	5,31	5,67	5,93	6,11	6,24	6,33	6,29	6,04	6,44	6,75	6,96	7,10	7,21	7,13
	35	5,79	6,07	6,26	6,39	6,46	6,49	6,39	6,56	6,90	7,10	7,23	7,36	7,38	7,23
	40	6,18	6,38	6,51	6,58	6,63	6,58	6,45	7,00	7,23	7,38	7.4S	7,52	7,48	7,31
	45	6,46	6,60	6,68	6,72	6,72	6,63	6,43	7,36	7,48	7,59	7,63	7,63	7,52	7,31
	50	6,65	6,74	6,78	6,78	6,75	6,60	6,38	7,56	7,67	7,69	7,69	7,67	7,48	7,23
R404A/ R507	30	4,97	5,33	5,58	5,76	5,89	5,97	5,90	5,64	6,04	6,35	6,54	6,67	6,77	6,71
	35	5,32	5,57	5,76	5,88	5,95	5,96	5,83	6,04	6,33	6,54	6,67	6,75	6,75	6,65
	40	5,47	5,67	5,78	5,85	5,88	5,82	5,64	6,21	6,44	6,56	6,65	6,67	6,60	6,39
	45	5,53	5,65	5,72	5,74	5,72	5,61	5,39	6,29	6,44	6,50	6,54	6,50	6,35	6,10
	50	5,45	5,51	5,53	5,51	5,46	5,29	5,01	6,19	6,25	6,29	6,25	6,21	6,00	5,68

Таблицы производительности

Хладагент	Температура конденсации, °C	ETS 6-20							ETS 6-22						
		Температура кипения, °C							Температура кипения, °C						
		10	5	0	-5	-10	-20	-30	10	5	0	-5	-10	-20	-30
R410A	30	11,30	12,20	12,95	13,52	13,96	14,52	14,73	13,67	14,77	15,67	16,36	16,89	17,57	17,82
	35	12,18	12,90	13,47	13,96	14,29	14,71	14,78	14,73	15,61	16,30	16,89	17,29	17,79	17,89
	40	12,72	13,34	13,83	14,16	14,42	14,71	14,71	15,39	16,14	16,73	17,14	17,45	17,79	17,79
	45	13,08	13,57	13,91	14,16	14,40	14,52	14,47	15,83	16,42	16,83	17,14	17,42	17,57	17,51
	50	13,16	13,52	13,83	13,98	14,14	14,16	13,98	15,92	16,36	16,73	16,92	17,11	17,14	16,92
R407C	30	9,78	10,47	11,04	11,43	11,74	12,02	12,02	11,83	12,67	13,36	13,83	14,20	14,55	14,55
	35	10,63	12,00	11,61	11,89	12,13	12,31	12,25	12,86	14,52	14,05	14,39	14,67	14,89	14,83
	40	11,30	11,74	12,02	12,25	12,38	12,46	12,31	13,67	14,20	14,55	14,83	14,98	15,08	14,89
	45	11,76	12,07	12,31	12,46	12,51	12,51	12,31	14,23	14,61	14,89	15,08	15,14	15,14	14,89
	50	12,07	12,31	12,44	12,51	12,56	12,44	12,13	14,61	14,89	15,05	15,14	15,20	15,05	14,67
R22	30	9,36	10,11	10,68	11,12	11,45	11,89	12,07	11,33	12,24	12,92	13,45	13,86	14,39	14,61
	35	10,24	10,86	11,33	11,69	11,94	12,25	12,33	12,39	13,14	13,70	14,14	14,45	14,83	14,92
	40	10,99	11,45	11,82	12,13	12,31	12,51	12,56	13,30	13,86	14,30	14,67	14,89	15,14	15,20
	45	11,51	11,89	12,20	12,44	12,56	12,69	12,64	13,92	14,39	14,77	15,05	15,20	15,36	15,30
	50	11,94	12,25	12,46	12,64	12,72	12,77	12,64	14,45	14,83	15,08	15,30	15,39	15,45	15,30
R134a	30	7,46	7,95	8,33	8,59	8,77	8,90	8,80	9,02	9,61	10,08	10,40	10,61	10,77	10,64
	35	8,10	8,51	8,77	8,93	9,08	9,11	8,93	9,80	1030	10,61	10,80	10,99	11,02	10,80
	40	8,64	8,93	9,11	9,24	9,29	9,24	9,03	10,46	10,80	11,02	11,18	11,24	11,18	10,93
	45	9,08	9,24	9,36	9,42	9,42	9,29	9,03	10,99	11,18	11,33	11,39	11,39	11,24	10,93
	50	9,34	9,47	9,49	9,49	9,47	9,24	8,93	11,30	11,46	11,49	11,49	11,46	11,18	10,80
R404A/ R507	30	6,97	7,46	7,84	8,08	8,23	8,36	8,28	8,43	9,02	9,49	9,77	9,96	10,11	10,02
	35	7,46	7,82	8,08	8,23	8,33	8,33	8,20	9,02	9,46	9,77	9,96	10,08	10,08	9,93
	40	7,66	7,95	8,10	8,20	8,23	8,15	7,89	9,27	9,61	9,80	9,93	9,96	9,86	9,55
	45	7,77	7,95	8,02	8,08	8,02	7,84	7,53	9,40	9,61	9,71	9,77	9,71	9,49	9,12
	50	7,64	7,71	7,77	7,71	7,66	7,40	7,02	9,24	9,33	9,40	9,33	9,27	8,96	8,49

Хладагент	Температура конденсации, °C	ETS 6-24							ETS 6-30						
		Температура кипения, °C							Температура кипения, °C						
		10	5	0	-5	-10	-20	-30	10	5	0	-5	-10	-20	-30
R410A	30	16,27	17,57	18,65	19,47	20,10	20,92	21,21	20,33	22,02	23,35	24,33	25,18	26,16	26,51
	35	17,53	18,58	19,39	20,10	20,58	21,18	21,29	21,88	23,21	24,33	25,11	25,74	26,44	26,65
	40	18,32	19,21	19,91	20,40	20,77	21,18	21,18	23,00	24,06	24,90	25,53	26,02	26,51	26,51
	45	18,84	19,54	20,02	20,40	20,73	20,92	20,84	23,56	24,40	25,11	25,60	25,88	26,16	26,02
	50	18,95	19,47	19,91	20,14	20,36	20,40	20,14	23,70	24,33	24,90	25,18	25,45	25,53	25,24
R407C	30	14,08	15,08	15,90	16,46	16,90	17,31	17,31	17,54	18,86	19,85	20,55	21,04	21,60	21,67
	35	15,31	17,27	16,72	17,13	17,46	17,72	17,65	19,15	20,12	20,90	21,39	21,81	22,09	22,02
	40	16,27	16,90	17,31	17,65	17,83	17,94	17,72	20,27	21,11	21,67	22,02	22,30	22,37	22,16
	45	16,94	17,39	17,72	17,94	18,02	18,02	17,72	21,18	21,74	22,16	22,44	22,51	22,51	22,09
	50	17,39	17,72	17,91	18,02	18,09	17,91	17,46	21,67	22,09	22,37	22,51	22,58	22,30	21,81
R22	30	13,49	14,56	15,38	16,01	16,49	17,13	17,39	16,83	18,23	19,28	20,06	20,69	21,46	21,74
	35	14,75	15,64	16,31	16,83	17,20	17,65	17,76	18,44	19,57	20,41	21,04	21,53	22,09	22,23
	40	15,83	16,49	17,01	17,46	17,72	18,02	18,09	19,78	20,62	21,32	21,81	22,16	22,58	22,58
	45	16,57	17,13	17,57	17,91	18,09	18,28	18,20	20,76	21,46	22,02	22,37	22,65	22,86	22,79
	50	17,20	17,65	17,94	18,20	18,32	18,39	18,20	21,53	22,09	22,44	22,79	22,93	23,00	22,79
R134a	30	10,74	11,44	12,00	12,37	12,63	12,82	12,67	13,39	14,31	15,00	15,43	15,78	15,99	15,85
	35	11,67	12,26	12,63	12,85	13,08	13,11	12,85	14,66	15,36	15,78	16,13	16,34	16,41	16,13
	40	12,45	12,85	13,11	13,30	13,37	13,30	13,00	15,57	16,06	16,41	16,62	16,69	16,55	16,27
	45	13,08	13,30	13,49	13,56	13,56	13,37	13,00	16,34	16,69	16,90	16,97	16,97	16,69	16,27
	50	13,45	13,63	13,67	13,67	13,63	13,30	12,85	16,83	17,04	17,11	17,11	17,04	16,69	16,06
R404A/ R507	30	10,03	10,74	11,29	11,63	11,85	12,04	11,93	12,55	13,47	14,10	14,58	14,87	15,08	14,94
	35	10,74	11,26	11,63	11,85	12,00	12,00	11,81	13,39	14,10	14,52	14,87	15,00	15,00	14,73
	40	11,03	11,44	11,67	11,81	11,85	11,74	11,37	13,82	14,31	14,58	14,79	14,79	14,66	14,24
	45	11,18	11,44	11,55	11,63	11,55	11,29	10,85	13,95	14,16	14,45	14,52	14,45	14,16	13,60
	50	11,00	11,11	11,18	11,11	11,03	10,66	10,10	13,74	13,89	13,95	13,89	13,82	13,32	12,69

Таблицы производительности

Хладагент	Температура конденсации, °C	ETS 6-32							ETS 6-42						
		Температура кипения, °C							Температура кипения, °C						
		10	5	0	-5	-10	-20	-30	10	5	0	-5	-10	-20	-30
R410A	30	28,04	30,36	32,20	33,55	34,72	36,07	36,55	40,64	44,01	46,67	48,63	50,33	52,28	52,98
	35	30,17	32,01	33,55	34,62	35,49	36,46	36,75	43,73	46,40	48,63	50,18	51,44	52,85	53,27
	40	31,72	33,17	34,33	35,20	35,88	36,55	36,55	45,98	48,08	49,76	51,02	52,01	52,98	52,98
	45	32,49	33,65	34,62	35,30	35,68	36,07	35,88	47,09	48,78	50,18	51,17	51,72	52,28	52,01
	50	32,68	33,55	34,33	34,72	35,10	35,20	34,81	47,37	48,63	49,76	50,33	50,88	51,02	50,46
R407C	30	24,18	26,01	27,37	28,33	29,01	29,78	29,88	35,05	37,70	39,67	41,06	42,05	43,17	43,31
	35	26,40	27,75	28,82	29,49	30,07	30,46	30,36	38,27	40,22	41,78	42,75	43,59	44,15	44,01
	40	27,95	29,11	29,88	30,36	30,75	30,85	30,56	40,51	42,20	43,31	44,01	44,57	44,72	44,30
	45	29,20	29,98	30,56	30,94	31,04	31,04	30,46	42,33	43,46	44,30	44,85	44,99	44,99	44,15
	50	29,88	30,46	30,85	31,04	31,14	30,75	30,07	43,31	44,15	44,72	44,99	45,14	44,57	43,59
R22	30	23,21	25,14	26,59	27,66	28,53	29,59	29,98	33,64	36,44	38,54	40,09	41,35	42,89	43,46
	35	25,43	26,98	28,14	29,01	29,69	30,46	30,65	36,86	39,11	40,79	42,05	43,04	44,15	44,43
	40	27,27	28,43	29,40	30,07	30,56	31,14	31,14	39,53	41,21	42,62	43,59	44,30	45,14	45,14
	45	28,62	29,59	30,36	30,85	31,23	31,52	31,43	41,49	42,89	44,01	44,72	45,27	45,69	45,56
	50	29,69	30,46	30,94	31,43	31,62	31,72	31,43	43,04	44,15	44,85	45,56	45,83	45,98	45,56
R134a	30	18,47	19,73	20,69	21,27	21,76	22,05	21,85	26,77	28,60	29,99	30,83	31,54	31,96	31,67
	35	20,21	21,18	21,76	22,24	22,53	22,63	22,24	29,29	30,70	31,54	32,24	32,66	32,80	32,24
	40	21,47	22,14	22,63	22,92	23,01	22,82	22,43	31,12	32,09	32,80	33,22	33,35	33,08	32,51
	45	22,53	23,01	23,30	23,40	23,40	23,01	22,43	32,66	33,35	33,77	33,92	33,92	33,35	32,51
	50	23,21	23,50	23,59	23,59	23,50	23,01	22,14	33,64	34,06	34,19	34,19	34,06	33,35	32,09
R404A/ R507	30	17,31	18,57	19,44	20,11	20,50	20,79	20,60	25,09	26,92	28,18	29,15	29,72	30,14	29,86
	35	18,47	19,44	20,02	20,50	20,69	20,69	20,31	26,77	28,18	29,02	29,72	29,99	29,99	29,44
	40	19,05	19,73	20,11	20,40	20,40	20,21	19,63	27,61	28,60	29,15	29,57	29,57	29,29	28,45
	45	19,24	19,53	19,92	20,02	19,92	19,53	18,76	27,89	28,31	28,87	29,02	28,87	28,31	27,19
	50	18,95	19,15	19,24	19,15	19,05	18,37	17,50	27,47	27,76	27,89	27,76	27,61	26,63	25,37

Хладагент	Температура конденсации, °C	ETS 6-45							ETS 6-55						
		Температура кипения, °C							Температура кипения, °C						
		10	5	0	-5	-10	-20	-30	10	5	0	-5	-10	-20	-30
R410A	30	50,83	55,03	58,37	60,81	62,93	65,38	66,25	67,76	73,37	77,81	81,07	83,90	87,16	88,32
	35	54,69	58,02	60,81	62,75	64,33	66,09	66,61	72,91	77,35	81,07	83,66	85,76	88,11	88,81
	40	57,50	60,13	62,23	63,80	65,04	66,25	66,25	76,65	80,16	82,96	85,06	86,71	88,32	88,32
	45	58,89	61,00	62,75	63,99	64,67	65,38	65,04	78,51	81,32	83,66	85,30	86,22	87,16	86,71
	50	59,24	60,81	62,23	62,93	63,62	63,80	63,10	78,97	81,07	82,96	83,90	84,82	85,06	84,12
R407C	30	43,83	47,15	49,61	51,35	52,58	53,98	54,16	58,43	62,85	66,14	68,46	70,10	71,96	72,21
	35	47,85	50,30	52,24	53,45	54,51	55,21	55,03	63,80	67,06	69,64	71,26	72,67	73,61	73,37
	40	50,66	52,77	54,16	55,03	55,74	55,92	55,39	67,54	70,35	72,21	73,37	74,31	74,55	73,85
	45	52,93	54,34	55,39	56,08	56,26	56,26	55,21	70,56	72,45	73,85	74,77	75,01	75,01	73,61
	50	54,16	55,21	55,92	56,26	56,45	55,74	54,51	72,21	73,61	74,55	75,01	75,25	74,31	72,67
R22	30	42,07	45,57	48,20	50,14	51,71	53,64	54,34	56,09	60,75	64,26	66,84	68,94	71,51	72,45
	35	46,10	48,90	51,01	52,58	53,82	55,21	55,56	61,45	65,20	68,00	70,10	71,75	73,61	74,07
	40	49,43	51,53	53,29	54,51	55,39	56,45	56,45	65,90	68,70	71,05	72,67	73,85	75,25	75,25
	45	51,88	53,64	55,03	55,92	56,61	57,13	56,97	69,16	71,51	73,37	74,55	75,47	76,17	75,95
	50	53,82	55,21	56,08	56,97	57,32	57,50	56,97	71,75	73,61	74,77	75,95	76,41	76,65	75,95
R134a	30	33,48	35,76	37,50	38,55	39,44	39,97	39,61	44,63	47,68	50,00	51,40	52,58	53,28	52,80
	35	36,63	38,39	39,44	40,31	40,84	41,02	40,31	48,84	51,18	52,58	53,74	54,44	54,69	53,74
	40	38,92	40,13	41,02	41,55	41,71	41,36	40,66	51,88	53,50	54,69	55,39	55,60	55,15	54,20
	45	40,84	41,71	42,23	42,42	42,42	41,71	40,66	54,44	55,60	56,31	56,55	56,55	55,60	54,20
	50	42,07	42,60	42,76	42,76	42,60	41,71	40,13	56,09	56,79	57,01	57,01	56,79	55,60	53,50
R404A/ R507	30	31,38	33,66	35,24	36,45	37,16	37,68	37,34	41,83	44,88	46,98	48,60	49,54	50,24	49,78
	35	33,48	35,24	36,29	37,16	37,50	37,50	36,81	44,63	46,98	48,38	49,54	50,00	50,00	49,08
	40	34,53	35,76	36,45	36,98	36,98	36,63	35,58	46,04	47,68	48,60	49,30	49,30	48,84	47,44
	45	34,88	35,40	36,11	36,29	36,11	35,40	34,01	46,49	47,19	48,14	48,38	48,14	47,19	45,33
	50	34,35	34,71	34,88	34,71	34,53	33,30	31,72	45,79	46,28	46,49	46,28	46,04	44,39	42,29

Таблицы производительности

Хлада-гент	Температура конденсации, °С	ETS 6-65						
		Температура кипения, °С						
		10	5	0	-5	-10	-20	-30
R410A	30	101,65	110,06	116,73	121,62	125,86	130,76	132,50
	35	109,37	116,04	121,62	125,50	128,65	132,17	133,22
	40	114,99	120,24	124,45	127,60	130,07	132,50	132,50
	45	117,78	121,98	125,50	127,97	129,34	130,76	130,07
	50	118,47	121,62	124,45	125,86	127,24	127,60	126,19
R407C	30	87,65	94,29	99,22	102,70	105,16	107,95	108,32
	35	95,70	100,60	104,47	106,90	109,01	110,42	110,06
	40	101,32	105,53	108,32	110,06	111,47	111,83	110,78
	45	105,85	108,68	110,78	112,16	112,52	112,52	110,42
	50	108,32	110,42	111,83	112,52	112,88	111,47	109,01
R22	30	84,14	91,13	96,39	100,27	103,42	107,27	108,68
	35	92,19	97,80	102,01	105,16	107,63	110,42	111,11
	40	98,86	103,06	106,58	109,01	110,78	112,88	112,88
	45	103,75	107,27	110,06	111,83	113,21	114,26	113,94
	50	107,63	110,42	112,16	113,94	114,62	114,99	113,94
R134a	30	66,96	71,52	75,00	77,11	78,88	79,93	79,21
	35	73,26	76,78	78,88	80,62	81,67	82,04	80,62
	40	77,83	80,26	82,04	83,09	83,41	82,72	81,31
	45	81,67	83,41	84,46	84,83	84,83	83,41	81,31
	50	84,14	85,19	85,52	85,52	85,19	83,41	80,26
R404A/ R507	30	62,75	67,32	70,47	72,90	74,31	75,37	74,68
	35	66,96	70,47	72,57	74,31	75,00	75,00	73,63
	40	69,06	71,52	72,90	73,95	73,95	73,26	71,16
	45	69,75	70,80	72,21	72,57	72,21	70,80	68,01
	50	68,70	69,42	69,75	69,42	69,06	66,59	63,44

Габаритные размеры ETS 6

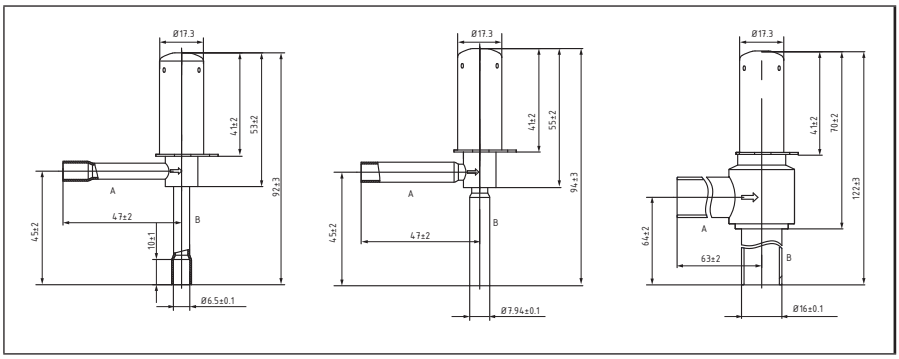

Габаритные размеры катушек для клапана ETS6

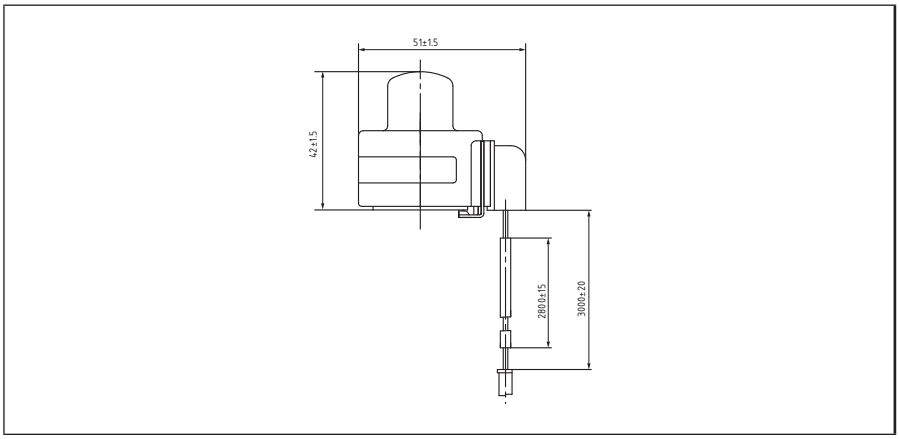

Конструкция

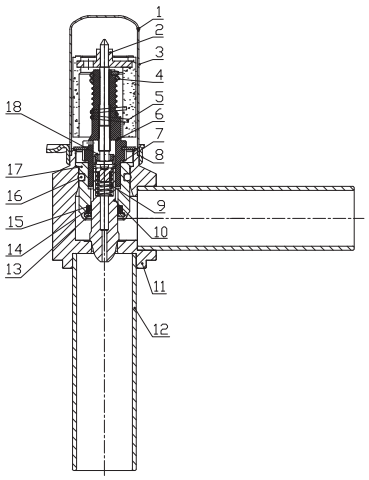

1. *Крышка клапана*
2. *Винт*
3. *Двигатель с постоянными магнитами*
4. *Стопорное кольцо*
5. *Стопорное кольцо*
6. *Резьбовая гайка*
7. *Пружинный направляющий вал*
8. *Установочная деталь*
9. *Пружина игольчатого клапана*
10. *Игольчатый клапан*
11. *Корпус клапана*
12. *Присоединительные патрубки*
13. *Стопорное кольцо*
14. *Уплотнительное кольцо*
15. *Уплотнительное кольцо*
16. *Уплотнительное кольцо*
17. *Седло игольчатого клапана*
18. *Крышка игольчатого клапана*

Центральный офис компании «Ридан»
143581, Россия, Московская область, м. о. Истра, д. Лешково, д. 217,
Телефоны: +7 (495) 792-57-57 (Москва), +8 (800) 700 888 5 (регионы) • E-mail: info@ridan.ru • ridan.ru

Компания «Ридан» не несет ответственности за опечатки в каталогах, брошюрах и других изданиях, а также оставляет за собой право на модернизацию своей продукции без предварительного оповещения. Это относится также к уже заказанным изделиям при условии, что такие изменения не повлекут за собой последующих корректировок уже согласованных спецификаций. Все торговые марки упомянутые в этом издании являются собственностью соответствующих компаний. «Ридан», логотип «Ридан» являются торговыми марками компании «Ридан». Все права защищены.

Электронные расширительные клапаны

ETS 12,5–400

Описание

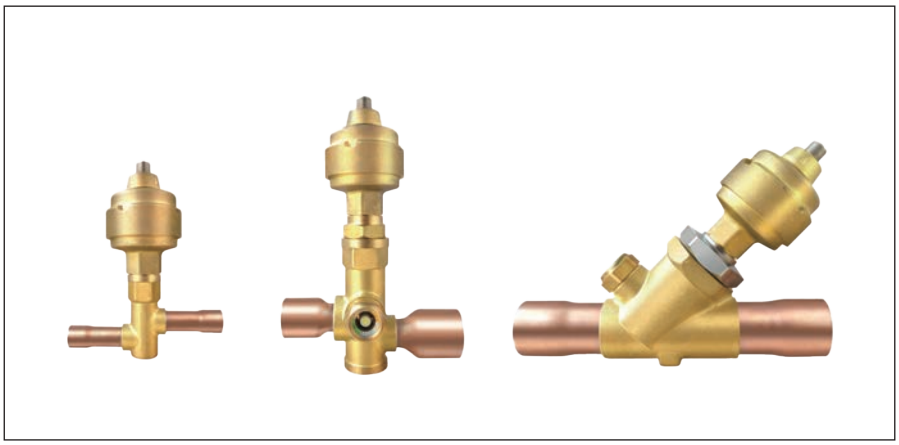

Электронные расширительные клапаны ETS предназначены для точного регулирования подачи жидкости в испарители систем охлаждения и воздушного кондиционирования.

Конструкция поршня клапана не имеет сбалансированной конструкции и при обратном потоке будет снижение производительности клапана.

В связи с этим клапаны следует устанавливать по стрелке, указанной на корпусе клапана.

Основные характеристики

Параметр	Значение
Максимальное рабочее давление ETS 12,5–100	45 бар
Максимальное рабочее давление ETS 250–400	35 бар
Хладагенты	R22, R134a, R404A/R507, R407C, R410A.
Номинальная мощность	45…1397кВт (R134a)
Напряжение	12В DC (±10%)
Рабочий ток	230мА
Холодильное масло	Все минеральные масла и сложноэфирные синтетические масла
Температура окружающей среды	-40…60 °C
Температура рабочей среды	-40…65 °C
Влажность окружающей среды	Не выше 95 % относительной влажности
Класс защиты двигателя	IP65
Тип шагового двигателя	Двухполярный с постоянным магнитом
Тип шага	Двухфазовый полный шаг
Сопротивление обмоток	52Ω ±10 %
Индуктивность обмоток	85 мГн
Ток удержания	Зависит от условий использования. Допустимый полный ток (100 % рабочий цикл)
Угловой шаг	7,5° (двигатель), 0,9° (ходовой винт). Передаточное число 8,5 : 1
Номинальное напряжение	Постоянное управляющее напряжение 12 В постоянного тока (-4 % +15 %), 150 шаг/с
Фазовый ток	(При использовании источника тока) 100 мА, среднеквадратичное значение -4 % … +15 %.
Скорость выполнения шагов	150 шаг/с

Общее количество шагов	ETS 12,5: 2620 ETS 25: 2620 ETS 50: 2620 ETS 100: 3500 ETS 250: 3800 ETS 400: 3800
Общее время перемещения	ETS 12,5: 17,4/8,7 с ETS 25: 17,4/8,7 с ETS 50: 17,4/8,7 с ETS 100: 23,3/11,7 с ETS 250: 25,3/ 12,7 с ETS 400: 25,3/ 12,7 с
Исходное положение	Полностью закрытое положение
Электрическое соединение	Разъем M12

ETS 12,5-400
Электронный расширительный клапан

Корпус клапана прямой со штуцерами под пайку ODF. Кабель для поключения (1 м) входит в комплект поставки.

Модель	Код	Номинальная производительность по жидкости, кВт*					Диаметр входного патрубка		Диаметр выходного патрубка		Вес, кг
		R134a	R404A/ R507	R22	R407C	R410A	мм	дюйм	мм	дюйм	
ETS 12.5	**034G4210R**	45	43	57	63	70	—	5/8"	—	5/8"	1,205
ETS 25	**034G4203R**	89	84	112	124	139	—	7/8"	—	7/8"	1,242
ETS 50	**034G1706R**	182	173,5	226	265	274	—	1" 1/8	—	1" 1/8	1,878
ETS 100	**034G0501R**	325	308	408	455	496	—	1" 1/8	—	1" 3/8	1,929
ETS 250	**034G2601R**	862	817	1092	1203	—	—	1" 3/8	—	1" 3/8	2,315
ETS 250	**034G2602R**	862	817	1092	1203	—	42	—	42	—	2,315
ETS 400	**034G3500R**	1397	1324	1768	1936	—	42	—	42	—	2,355

** Номинальная производительность указана при следующих условиях:*
Температура кипения t_e= 5 °C.
Температура конденсации t_c= 32 °C.
Переохлаждение 4K.

Подключение кабеля для ETS

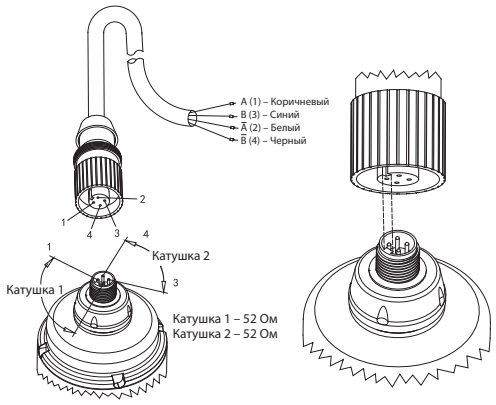

Последовательность переключений шагового двигателя

Последовательность фаз	1	2	3	4
A (1) – (Коричневый)	on	on	off	off
B (3) – (Синий)	on	off	off	on
Ā (2) – (Белый)	off	off	on	on
B̄ (4) – (Черный)	off	off	on	off
Закрытие клапана: 1→2→3→4 Открытие клапана: 1←2←3←4				

Принципиальная схема шагового двигателя

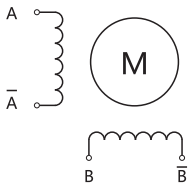

Графики зависимости степени открытия от нагрузки на клапан

ETS12,5

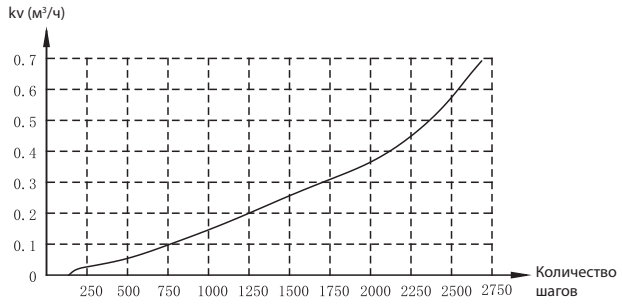

ETS25

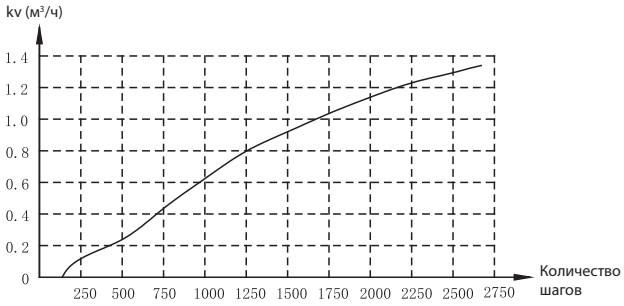

ETS50

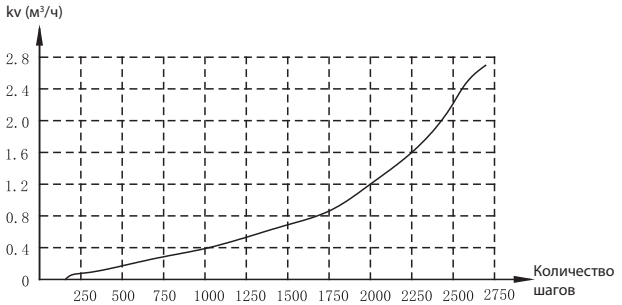

ETS100

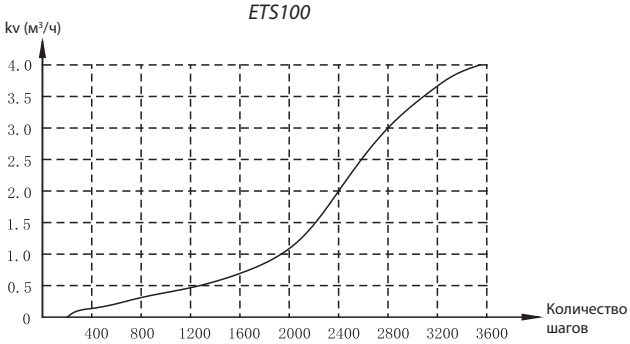

ETS250

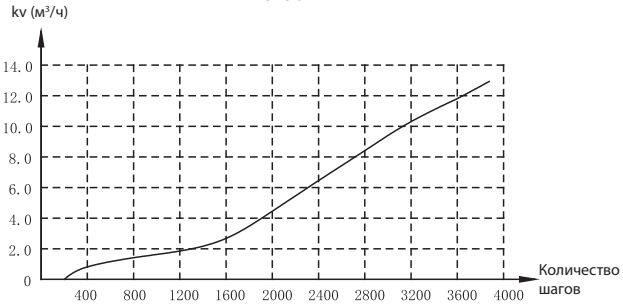

ETS400

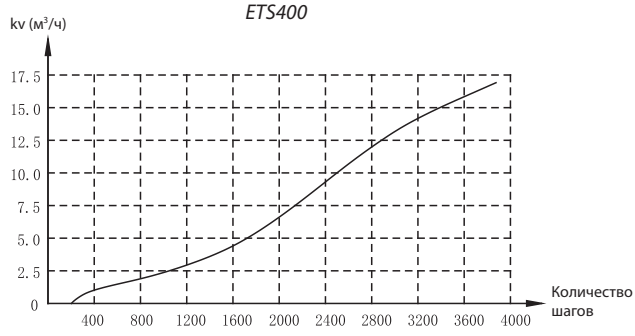

Таблицы производительности

Хлада-гент	Темп. кипения, °C	Номинальная мощность (кВт)								Номинальная мощность (кВт)							
		ETS 12.5								ETS 25							
		Перепад давления, бар								Перепад давления, бар							
		2	4	6	8	10	12	14	16	2	4	6	8	10	12	14	16
R22	-40	39,6	50,6	57,1	61,2	64,1	65,9	67,0	67,6	82,0	105,4	118,5	126,6	133,6	137,0	139,3	140,9
	-30	39,2	50,6	57,3	61,7	64,7	66,7	68,1	68,8	81,8	104,5	119,3	128,7	134,0	139,2	141,5	143,4
	-20	38,5	50,1	57,1	61,7	64,9	67,1	68,6	69,4	80,3	104,3	118,9	128,7	134,8	140,0	143,0	144,7
	-10	37,5	49,2	56,3	61,2	64,5	66,9	68,5	69,5	78,1	102,5	117,0	127,5	134,6	138,5	142,8	144,6
	-5	36,9	48,6	55,8	60,7	64,1	66,5	68,2	69,2	76,9	101,1	116,3	126,2	133,3	138,8	142,2	144,4
	10	34,7	40,3	53,3	58,3	62,0	64,4	66,2	67,4	72,3	96,2	111,3	121,7	129,2	134,4	138,2	140,6
R134a	-40	35,1	42,6	46,1	47,8	48,3	47,9	47,0	45,6	73,1	88,8	95,8	99,7	100,6	99,9	98,0	94,9
	-30	35,3	43,4	47,3	49,3	50,0	49,9	49,2	47,9	73,5	90,4	98,5	102,6	104,2	104,0	102,4	99,9
	-20	35,1	43,7	48,1	50,4	51,3	51,4	50,9	49,9	73,3	91,1	100,2	104,8	107,0	107,2	106,2	104,0
	-10	34,7	43,7	48,4	50,9	52,2	52,5	52,2	51,3	72,3	91,0	100,8	106,2	108,7	109,5	108,9	107,0
	-5	34,3	43,5	48,3	51,0	52,4	52,9	52,6	51,8	71,6	90,6	100,7	106,4	109,3	110,3	109,8	108,2
	10	32,8	42,2	47,4	50,5	52,2	52,9	53,0	52,4	68,3	87,6	98,9	105,1	108,9	110,4	110,5	109,3
R404A/ R507	-40	31,4	39,0	42,8	44,5	45,2	45,1	44,4	43,2	65,7	81,4	89,2	93,0	94,3	94,0	92,5	90,0
	-30	31,1	38,9	43,0	45,1	46,0	46,0	45,5	44,4	64,7	81,2	89,7	94,0	95,9	96,1	94,9	92,8
	-20	30,3	38,4	42,7	45,0	46,2	46,4	46,1	45,2	63,0	80,1	89,1	94,0	96,3	96,9	96,1	94,3
	-10	29,1	37,4	41,9	44,4	45,7	46,2	46,0	45,2	60,7	78,0	87,4	92,7	95,4	96,3	95,9	94,4
	-5	28,5	36,8	41,3	44,0	45,3	45,8	45,6	44,9	59,4	76,6	86,1	91,6	94,5	95,5	95,2	93,8
	10	26,1	34,1	38,6	41,3	42,9	43,5	43,5	43,9	54,3	71,0	80,3	86,0	89,2	90,5	90,4	89,3
R407C	-40	41,5	52,0	57,7	61,1	63,0	64,0	64,1	63,7	86,0	108,0	120,2	127,0	131,4	132,8	133,2	132,5
	-30	41,3	52,2	58,3	62,1	64,2	65	65,7	65,4	85,5	108,5	121,0	128,9	133,3	135,8	137,1	136,1
	-20	40,6	52,0	58,4	62,5	64,8	66,2	66,8	66,8	84,2	108,0	121,4	129,7	134,8	137,7	138,9	138,8
	-10	39,6	51,2	57,9	62,2	64,9	66,5	67,3	67,4	82,0	106,4	119,9	129,2	134,9	138,7	139,8	140,6
	-5	39,0	50,7	57,5	61,9	64,6	66	67,2	67,4	81,3	105,2	120,0	128,4	134,9	138,4	139,7	140,6
	10	36,6	48,2	55,2	59,7	62,8	64,5	65,7	66,1	76,3	100,5	114,5	124,6	130,9	134,2	137,1	137,9
R410A	-40	45,7	59,1	67,1	72,4	76,2	78,7	80,4	81,4	94,9	122,7	139,0	150,6	157,8	163,1	166,6	168,3
	-30	44,5	58,1	66,3	71,9	75,8	78,5	80,4	81,5	91,9	120,7	137,9	149,0	157,1	162,8	165,2	169,3
	-20	43,0	56,6	64,9	70,6	74,7	77,5	79,5	80,8	89,6	117,1	135,4	146,4	154,8	161,0	165,4	167,6
	-10	41,0	54,4	62,8	68,6	72,7	75,7	77,7	79,1	85,5	113,5	131,0	143,1	151,7	157,9	162,2	165,0
	-5	39,9	53,1	61,5	67,3	71,4	74,4	76,5	77,8	83,3	109,7	127,2	139,1	147,9	154,6	158,5	162,5
	10	36,2	48,5	56,5	62,1	66,1	69,1	71,1	72,4	74,9	101,2	116,8	128,5	136,9	143,0	147,3	151,2

Хлада-гент	Темп. кипения, °C	Номинальная мощность (кВт)								Номинальная мощность (кВт)							
		ETS 50								ETS 100							
		Перепад давления, бар								Перепад давления, бар							
		2	4	6	8	10	12	14	16	2	4	6	8	10	12	14	16
R22	-40	151,8	194,3	218,1	234,1	245,6	252,1	256,8	258,9	282,1	360,6	406,6	436,7	456,6	469,7	478,0	482,4
	-30	150,0	193,1	218,0	236,0	247,8	255,7	260,2	263,6	279,1	359,8	407,6	439,4	461,2	475,5	485,2	490,4
	-20	147,1	191,7	218,0	236,0	248,6	256,8	262,6	266,3	274,0	356,5	406,4	439,5	462,5	478,4	488,7	494,7
	-10	143,1	187,9	215,1	233,9	246,9	255,9	262,4	265,8	266,8	349,7	401,0	435,3	459,4	477,2	487,9	495,1
	-5	140,9	185,8	213,6	232,0	245,1	254,2	260,9	264,8	262,9	345,9	397,2	432,2	456,4	473,7	485,8	493,4
	10	132,7	176,6	204,0	223,0	236,9	246,8	253,6	257,8	246,6	328,3	379,7	415,5	441,3	458,9	472,0	480,3
R134a	-40	133,1	162,4	175,7	181,8	183,2	182,1	178,8	173,7	247,9	301,7	326,8	338,6	342,0	339,5	332,7	322,9
	-30	135,0	164,9	179,9	187,6	190,0	189,8	187,9	183,6	249,5	306,7	334,7	348,7	353,7	352,9	347,9	339,4
	-20	134,2	167,1	183,8	191,6	195,0	196,2	194,2	190,3	248,5	309,4	340,4	356,5	363,4	364,2	360,7	353,3
	-10	131,9	166,0	184,9	194,8	198,7	199,8	198,7	195,6	245,5	309,2	342,7	360,9	369,2	371,6	369,3	363,3
	-5	130,7	166,1	184,8	194,5	199,6	201,5	201,0	197,6	242,6	307,4	341,9	361,1	370,8	374,1	372,4	367,0
	10	124,8	160,7	181,1	192,5	198,7	201,6	202,2	199,7	231,8	298,5	335,5	357,2	369,3	374,6	374,8	371,1
R404A/ R507	-40	119,9	149,3	163,4	169,9	173,2	172,5	169,6	164,9	223,4	276,7	303,3	316,2	320,9	320,4	315,4	306,8
	-30	118,0	148,1	163,9	172,4	175,1	176,3	173,8	169,9	219,7	276,0	304,7	319,7	326,2	326,9	323,2	316,1
	-20	115,5	146,1	162,8	171,9	176,0	177,1	175,9	173,3	214,3	272,4	302,8	319,7	327,6	329,7	328,0	322,0
	-10	110,9	142,2	159,8	169,2	174,7	176,1	175,2	173,4	206,4	265,4	297,5	315,4	324,6	328,2	326,6	322,6
	-5	108,7	139,9	157,1	167,7	173,3	174,8	174,1	172,4	201,8	260,3	292,7	311,4	321,4	325,1	324,2	319,7
	10	99,7	129,9	147,1	157,8	163,2	165,9	165,9	164,9	185,4	241,6	273,9	294,4	304,4	309,1	308,6	305,3
R407C	-40	158,8	199,7	222,5	236,4	243,9	248,6	249,9	249,6	295,6	371,7	413,3	438,7	454,2	462,1	464,9	464,0
	-30	157,8	200,7	224,2	239,2	249,3	253,9	257,1	256,6	293,5	373,4	417,8	445,9	462,7	472,5	477,1	477,5
	-20	155,2	199,8	225,0	241,5	251,1	257,7	260,8	261,2	289,4	371,7	419,0	448,8	468,1	479,5	485,5	486,9
	-10	151,9	196,9	223,2	240,2	251,8	258,8	263,3	264,0	282,6	366,6	416,4	447,8	468,4	481,8	488,8	491,8
	-5	149,2	194,9	222,4	239,1	250,9	258,1	262,7	264,6	278,5	363,0	413,1	445,4	466,9	480,9	488,6	492,4
	10	140,4	186,4	214,1	231,8	244,5	253,2	257,7	255,5	261,9	345,8	397,3	431,3	454,6	469,8	479,2	484,5
R410A	-40	174,4	224,8	254,6	275,8	288,8	299,6	306,4	310,3	324,1	418,7	475,4	513,3	539,1	557,2	569,5	576,8
	-30	169,2	221,9	252,7	273,8	288,2	298,8	305,9	310,6	315,4	411,8	469,8	509,2	536,9	556,1	569,5	577,6
	-20	163,2	215,0	247,9	268,8	284,1	295,5	302,8	308,2	304,4	400,8	459,4	500,8	529,3	549,2	565,8	572,8
	-10	156,0	206,9	239,4	265,8	276,8	289,0	295,9	301,5	290,8	385,4	444,6	485,7	515,7	536,1	555,7	561,0
	-5	151,9	202,0	234,4	259,0	271,8	283,5	291,5	296,7	282,9	373,4	435,6	461,8	505,8	527,0	542,2	552,2
	10	137,3	184,8	214,0	236,1	252,3	262,9	271,8	276,0	256,1	343,5	399,9	439,9	464,3	489,7	503,8	513,9

Таблицы производительности

Хлада-гент	Темп. кипения, °С	Номинальная мощность (кВт)							
		ETS 250							
		Перепад давления, бар							
		2	4	6	8	10	12	14	16
R22	-40	778,5	995,0	1121,0	1205,0	1259,5	1297,0	1318,5	1328,5
	-30	771,0	992,5	1126,0	1213,5	1273,0	1262,5	1339,0	1351,5
	-20	755,5	984,0	1120,5	1213,0	1276,0	1320,0	1348,5	1364,5
	-10	737,0	966,0	1107,0	1201,5	1269,0	1315,0	1347,0	1366,0
	-5	723,0	954,0	1095,0	1193,0	1260,5	1308,0	1341,0	1360,0
	10	680,5	905,0	1049,0	1146,0	1218,0	1267,0	1303,0	1323,0
R134a	-40	683,5	832,0	901,5	934,0	942,5	936,0	918,5	890,5
	-30	687,0	846,0	924,0	963,0	976,0	974,5	960,0	935,0
	-20	683,5	853,5	938,0	983,0	1002,0	1004,0	994,5	973,5
	-10	676,0	853,0	944,0	995,0	1020,0	1025,5	1020,0	1002,0
	-5	669,5	849,0	942,5	997,0	1023,0	1033,0	1029,0	1012,5
	10	640,0	823,5	927,0	987,0	1020,0	1033,5	1033,0	1022,5
R404A/ R507	-40	615,0	763,0	836,0	871,0	884,0	881,0	867,0	844,0
	-30	606,0	761,0	840,0	881,0	899,0	900,0	890,0	870,0
	-20	591,0	750,0	835,0	881,0	903,0	908,0	901,0	884,0
	-10	569,0	731,0	819,0	869,0	894,0	903,0	899,0	884,0
	-5	556,0	718,0	807,0	858,0	885,0	895,0	892,0	879,0
	10	510,0	665,0	754,0	806,0	836,5	849,0	849,0	836,5
R407C	-40	810,5	1016,0	1128,0	1194,0	1232,0	1248,5	1251,0	1242,5
	-30	805,5	1021,0	1140,0	1211,5	1255,0	1276,0	1284,0	1278,0
	-20	792,5	1016,0	1142,5	1220,0	1268,0	1294,0	1306,0	1303,0
	-10	772,5	1002,0	1133,0	1216,0	1268,0	1298,0	1315,0	1315,5
	-5	761,5	990,0	1123,0	1207,5	1264,0	1296,0	1314,0	1317,0
	10	715,0	940,5	1076,5	1167,0	1226,0	1262,5	1284,5	1291,5

Хлада-гент	Темп. кипения, °С	Номинальная мощность (кВт)							
		ETS 400							
		Перепад давления, бар							
		2	4	6	8	10	12	14	16
R22	-40	1249,2	1595,0	1799,0	1931,6	2021,1	2079,4	2115,6	2133,6
	-30	1236,2	1593,0	1805,0	1945,7	2041,2	2105,5	2146,7	2169,8
	-20	1213,1	1576,9	1798,0	1944,7	2046,2	2116,5	2161,8	2148,9
	-10	1180,9	1548,7	1774,8	1927,6	2034,2	2108,5	2158,8	2189,9
	-5	1161,8	1529,6	1756,8	1912,5	2021,1	2097,5	2149,7	2181,9
	10	1091,4	1453,2	1681,4	1839,2	1951,7	2032,1	2088,4	2124,6
R134a	-40	1097,5	1334,7	1446,2	1497,5	1512,6	1501,5	1472,4	1429,1
	-30	1103,5	1357,8	1481,4	1542,7	1565,8	1562,8	1539,7	1501,5
	-20	1099,5	1368,8	1505,5	1576,9	1608,0	1611,0	1595,0	1562,8
	-10	1135,4	1366,8	1514,6	1595,0	1635,2	1645,2	1635,2	1608,0
	-5	1074,4	1360,8	1513,5	1599,0	1642,2	1656,3	1649,2	1625,1
	10	1026,1	1321,6	1485,4	1581,9	1635,2	1658,3	1659,3	1643,2
R404A/ R507	-40	985,9	1223,1	1339,7	1397,0	1417,1	1413,0	1389,9	1352,7
	-30	971,9	1220,1	1346,7	1413,0	1441,2	1443,2	1426,1	1394,0
	-20	946,7	1203,0	1338,7	1412,1	1447,2	1455,3	1444,2	1417,1
	-10	912,6	1171,8	1312,5	1392,9	1433,1	1447,2	1440,2	1418,1
	-5	891,5	1150,8	1293,5	1375,9	1419,1	1435,2	1430,1	1409,0
	10	818,1	1067,3	1210,1	1294,5	1341,7	1361,8	1360,8	1342,7
R407C	-40	1300,5	1630,1	1810,0	1914,6	1973,4	2002,0	2007,0	1994,0
	-30	1292,4	1637,2	1829,1	1943,7	2012,0	2047,2	2059,3	2051,2
	-20	1272,3	1629,1	1832,1	1956,8	2033,1	2075,4	2093,4	2092,4
	-10	1241,2	1606,0	1817,1	1949,7	2034,2	2083,4	2107,5	2111,5
	-5	1221,1	1587,9	1802,0	1938,7	2026,1	2078,4	2105,5	2112,5
	10	1146,7	1509,5	1727,6	1871,3	1965,8	2026,1	2059,3	2072,3

Габаритные размеры
ETS 12,5/25

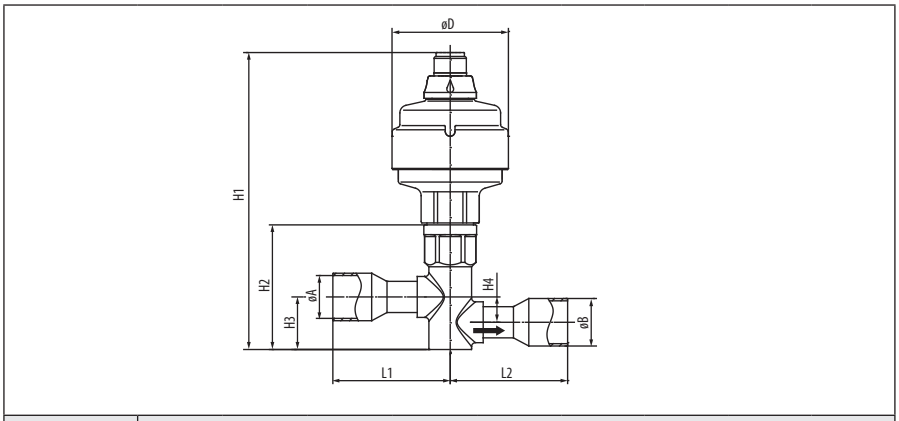

Модель	Размеры								
	H1	H2	H3	H4	L1	L2	A	B	C
ETS 12,5	152,5	64	27	13	60,5	60,5	16,1	16,1	60
ETS 25	152,5	64	27	13	60,5	60,5	22,3	22,3	60

Габаритные размеры
ETS 50/100

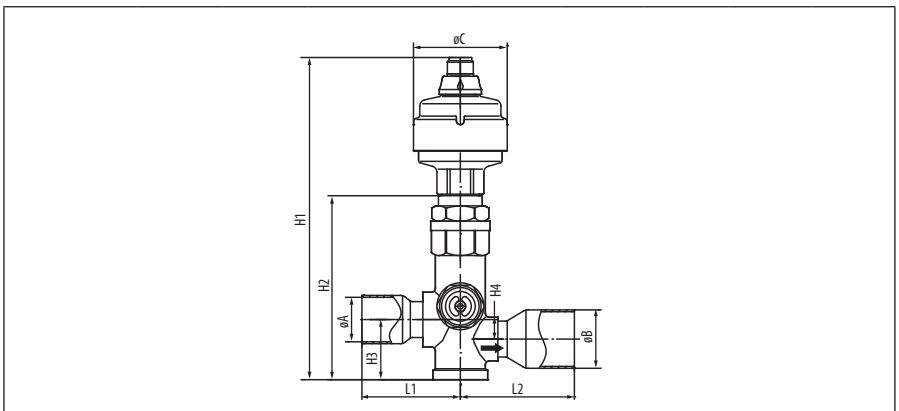

Модель	Размеры								
	H1	H2	H3	H4	L1	L2	A	B	C
ETS 50	206,3	118	38,5	12,5	63	63	28,7	28,7	60
ETS 100	206,3	118	38,5	12,5	63	73	28,7	35,2	60

Габаритные размеры
ETS 250/400

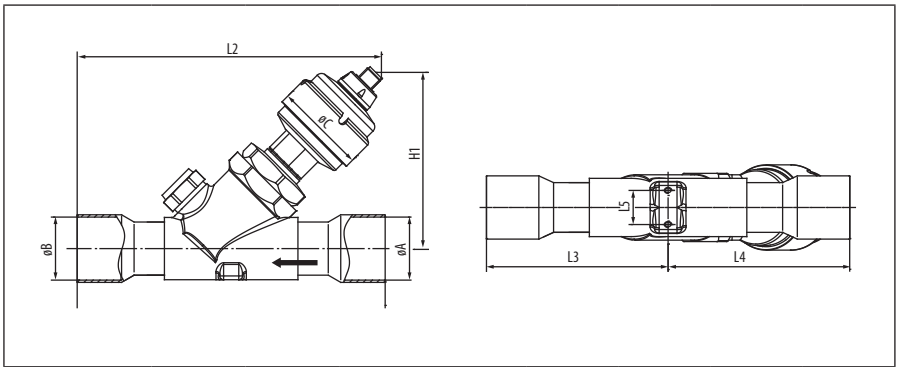

Модель	Размеры							
	H1	L1	L2	L3	L4	A	B	C
ETS 250	206,3	203	189,3	89,3	89,3	35,2	35,2	60
ETS 400	206,3	203	201,5	101,5	101,5	41,5	41,5	60

Конструкция

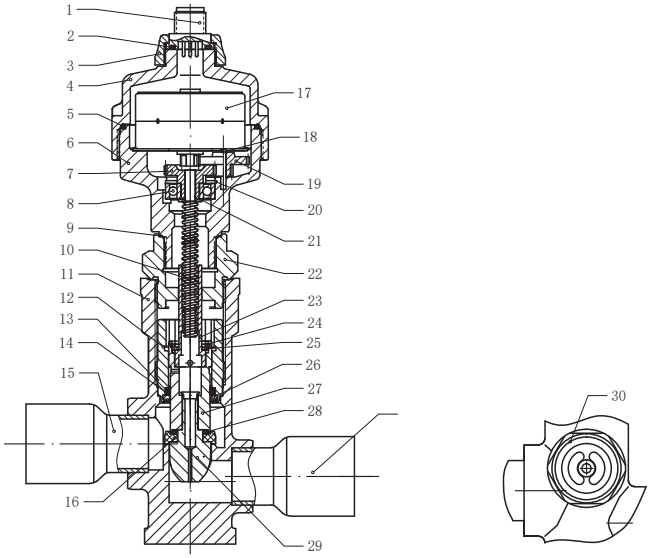

№	Деталь	Материал
1	Заглушка	SUS304
2	Уплотнительное кольцо заглушки	CR
3	Коническая гайка	C3771
4	Крышка двигателя	C3771
5	Уплотнительное кольцо двигателя	PTFE (1700)
6	Винт нижней крышки двигателя	C3771
7	Шестерня	SUS304
8	Подшипник качения	Подшипниковая сталь
9	Алюминиевая вставка	H68
10	Винт	SUS304
11	Корпус клапана	C3771
12	Втулка золотника	HPb59-1
13	Уплотнительное кольцо	CR
14	Уплотнительное кольцо золотника	PTFE (1700)
15	Входной патрубок (A)	P2Y2
16	Прокладка входного патрубка	PPS
17	Шаговый двигатель	Эмалированный провод
18	Зубчатый вал	SUS304
19	Передаточная шестерня	Fd 0205
20	Стопорное кольцо подшипника	65Mn
21	Прокладка	ST12
22	Соединительная гайка	HPb59-1
23	Резьбовая гайка	C6782
24	Стопорное кольцо	70Mn
25	Прокладка втулки	SUS304
26	Стопорное кольцо	SUS304
27	Сердечник клапана	SUS303Cu
28	Уплотнительное кольцо затвора	CR
29	Затвор клапана	HPb59-1
30	Смотровое стекло	HPb59-1+стекло

Центральный офис компании «Ридан»
143581, Россия, Московская область, м. о. Истра, д. Лешково, д. 217,
Телефоны: +7 (495) 792-57-57 (Москва), +8 (800) 700 888 5 (регионы) • E-mail: info@ridan.ru • ridan.ru

Компания «Ридан» не несет ответственности за опечатки в каталогах, брошюрах и других изданиях, а также оставляет за собой право на модернизацию своей продукции без предварительного оповещения. Это относится также к уже заказанным изделиям при условии, что такие изменения не повлекут за собой последующих корректировок уже согласованных спецификаций. Все торговые марки упомянутые в этом издании являются собственностью соответствующих компаний. «Ридан», логотип «Ридан» являются торговыми марками компании «Ридан». Все права защищены.

Регулятор давления в картере компрессора

KVL

Описание



Регулятор давления в картере компрессора типа KVL устанавливается на линию всасывания перед компрессором.

Он защищает двигатель компрессора от перегрузок во время пуска после длительных простоев или циклов оттаивания (при высоком давлении в испарителе).

Данный клапан:

- позволяет точно регулировать давление с возможностью перенастройки;
- обладает широким диапазоном производительности и рабочих характеристик;
- имеет сильфон из нержавеющей стали.

Основные характеристики

Тип клапана	Макс. рабочее давление, бар	Диапазон регулирования, бар	Хладагенты	Температура рабочей среды, °C
KVL	18	0,2 – 6	R22, R134a, R404A, R407C и т. д.	-40...120

Заводская настройка 2 бар.
Величина зоны пропорциональности для KVL 12–22: 2 бар
Величина зоны пропорциональности для KVL 28–35: 1,5 бар

Клапаны регуляторы давления KVL

Модель	Кодовый номер	Номинальная производительность, кВт				Присоединительные патрубки, пайка ODF, дюйм	Kv, м³/ч
		R22	R134a	R404A/ R507	R407C		
KVL 12	**034L0043R**	7,1	5,3	6,3	6,4	1/2"	2,8
KVL 15	**034L0049R**	7,1	5,3	6,3	6,4	5/8"	2,8
KVL 22	**034L0045R**	7,1	5,3	6,3	6,4	7/8"	2,8
KVL 28	**034L0051R**	17,8	13,2	15,9	16,4	1"1/8	7,5
KVL 35	**034L0052R**	17,8	13,2	15,9	16,4	1"3/8	7,5

Данные определяются при следующих условиях
Температура всасывания: -10 °C;
Температура конденсации: 25 °C;
Перепад давления на клапане: 0,2 бар.

Производительность клапанов **R22**

Модель	Перепад давления на регуляторе, бар	Максимальное давление всасывания, бар	Производительность Qe, [кВт] при температуре всасывания ts после регулятора, °C									
			-35	-30	-25	-20	-15	-10	-5	0	5	10
KVL 12 KVL 15 KVL 22	0,1	1	1,9	1,2	—	—	—	—	—	—	—	—
	0,1	2	3,0	3,3	3,1	2,1	0,2	—	—	—	—	—
	0,1	3	3,0	3,3	3,7	4,1	4,0	2,2	—	—	—	—
	0,1	4	3,0	3,3	3,7	4,1	4,6	5,0	3,9	0,1	—	—
	0,1	5	3,0	3,3	3,7	4,1	4,6	5,0	5,5	5,2	1,0	—
	0,1	6	3,0	3,3	3,7	4,1	4,6	5,0	5,5	6,0	6,2	1,3
	0,2	1	2,6	1,7	—	—	—	—	—	—	—	—
	0,2	2	4,2	4,7	4,4	3,0	0,2	—	—	—	—	—
	0,2	3	4,2	4,7	5,3	5,9	5,6	3,1	—	—	—	—
	0,2	4	4,2	4,7	5,3	5,9	6,5	7,1	5,5	0,1	—	—
	0,2	5	4,2	4,7	5,3	5,9	6,5	7,1	7,8	7,3	—	—
	0,2	6	4,2	4,7	5,3	5,9	6,5	7,1	7,8	8,5	8,7	1,9
	0,3	1	3,2	2,0	—	—	—	—	—	—	—	—
	0,3	2	5,2	5,8	5,4	3,7	0,3	—	—	—	—	—
	0,3	3	5,2	5,8	6,5	7,2	6,9	3,8	—	—	—	—
	0,3	4	5,2	5,8	6,5	7,2	8,0	8,8	6,7	0,2	—	—
	0,3	5	5,2	5,8	6,5	7,2	8,0	8,8	9,6	9,0	—	—
	0,3	6	5,2	5,8	6,5	7,2	8,0	8,8	9,6	10,5	10,7	2,3
KVL 28 KVL 35	0,1	1	4,1	2,6	—	—	—	—	—	—	—	—
	0,1	2	7,4	7,9	7,0	4,6	0,4	—	—	—	—	—
	0,1	3	7,4	8,3	9,3	10,3	8,9	4,7	—	—	—	—
	0,1	4	7,4	8,3	9,3	10,3	11,4	12,3	8,5	0,2	—	—
	0,1	5	7,4	8,3	9,3	10,3	11,4	12,6	13,8	11,6	2,2	—
	0,1	6	7,4	8,3	9,3	10,3	11,4	12,6	13,8	15,1	13,9	2,8
	0,2	1	5,8	3,6	—	—	—	—	—	—	—	—
	0,2	2	10,6	11,2	9,8	6,5	0,5	—	—	—	—	—
	0,2	3	10,6	11,8	13,2	14,7	12,5	6,6	—	—	—	—
	0,2	4	10,6	11,8	13,2	14,7	16,2	17,5	12,0	0,3	—	—
	0,2	5	10,6	11,8	13,2	14,7	16,2	17,8	19,6	16,4	3,1	—
	0,2	6	10,6	11,8	13,2	14,7	16,2	17,8	19,6	21,4	19,6	4,0
	0,3	1	7,0	4,4	—	—	—	—	—	—	—	—
	0,3	2	13,0	13,8	12,1	8,0	0,6	—	—	—	—	—
	0,3	3	13,0	14,6	16,3	18,0	15,4	8,1	—	—	—	—
	0,3	4	13,0	14,6	16,3	18,0	19,9	21,5	14,7	0,3	—	—
	0,3	5	13,0	14,6	16,3	18,0	19,9	21,9	24,1	20,0	3,7	—
	0,3	6	13,0	14,6	16,3	18,0	19,9	21,9	24,1	26,3	24,1	4,9

Производительность, указанная в таблице, относится к производительности испарителя и определена при температуре жидкости t_i = 25 °C.

Поправочные коэффициенты для температуры жидкости t_i

Ti, °C	10	15	20	25	30	35	40	45	50
R22	0,90	0,93	0,96	1,0	1,05	1,10	1,13	1,18	1,24

Значение, указанное в таблице производительности = Производительность установки × Поправочный коэффициент.

Производительность клапанов **R134a**

Модель	Перепад давления на регуляторе, бар	Максимальное давление всасывания, бар	Производительность Qe, [кВт] при температуре всасывания ts после регулятора, °C								
			-25	-20	-15	-10	-5	0	5	10	15
KVL 12 KVL 15 KVL 22	0,1	1	1,8	1,2	—	—	—	—	—	—	—
	0,1	2	2,9	3,3	3,1	2,2	0,3	—	—	—	—
	0,1	3	2,9	3,3	3,7	4,1	4,1	2,4	—	—	—
	0,1	4	2,9	3,3	3,7	4,1	4,6	5,1	4,2	0,7	—
	0,1	5	2,9	3,3	3,7	4,1	4,6	5,1	5,6	5,6	1,8
	0,1	6	2,9	3,3	3,7	4,2	4,6	5,1	5,6	6,2	6,7
	0,2	1	2,6	1,6	—	—	—	—	—	—	—
	0,2	2	4,2	4,7	4,4	3,1	0,4	—	—	—	—
	0,2	3	4,2	4,7	5,3	5,9	5,8	3,4	—	—	—
	0,2	4	4,2	4,7	5,3	5,9	6,5	7,2	5,9	0,9	—
	0,2	5	4,2	4,7	5,3	5,9	6,5	7,2	7,9	8,0	2,6
	0,2	6	4,2	4,7	5,3	5,9	6,5	7,2	7,9	9,5	8,7
	0,3	1	3,2	2,0	—	—	—	—	—	—	—
	0,3	2	5,2	5,8	5,5	3,8	0,5	—	—	—	—
	0,3	3	5,2	5,8	6,5	7,2	7,1	4,2	—	—	—
	0,3	4	5,2	5,8	6,5	7,2	8,0	8,9	7,3	1,1	—
	0,3	5	5,2	5,8	6,5	7,2	8,0	8,9	9,8	9,8	3,2
	0,3	6	5,8	6,5	7,2	8,0	8,9	9,8	10,7	10,7	11,7
KVL 28 KVL 35	0,1	1	4,0	2,5	—	—	—	—	—	—	—
	0,1	2	7,3	7,8	6,9	4,8	0,6	—	—	—	—
	0,1	3	7,3	8,2	9,3	10,3	9,1	5,2	—	—	—
	0,1	4	7,3	8,2	9,3	10,3	11,5	12,7	9,2	1,4	—
	0,1	5	7,3	8,2	9,3	10,3	11,5	12,7	14,0	12,6	3,9
	0,1	6	7,3	8,2	9,3	10,3	11,5	12,7	14,0	15,4	15,3
	0,2	1	5,6	3,5	—	—	—	—	—	—	—
	0,2	2	10,5	11,1	9,8	6,7	0,9	—	—	—	—
	0,2	3	10,5	11,8	13,2	14,7	12,9	7,3	—	—	—
	0,2	4	10,5	11,8	13,2	14,7	16,3	18,1	13,1	2,0	—
	0,2	5	10,5	11,8	13,2	14,7	16,3	18,1	19,9	17,8	5,6
	0,2	6	10,5	11,8	13,2	14,7	16,3	18,1	19,9	21,9	21,7
	0,3	1	6,9	4,3	—	—	—	—	—	—	—
	0,3	2	12,9	13,7	12,1	8,2	1,1	—	—	—	—
	0,3	3	12,9	14,5	16,2	18,1	15,8	9,0	—	—	—
	0,3	4	12,9	14,5	16,2	18,1	20,1	22,2	—	—	—
	0,3	5	12,9	14,5	16,2	18,1	20,1	22,2	24,5	21,9	6,8
	0,3	6	12,9	14,5	16,2	18,1	20,1	22,2	24,5	26,9	26,6

Производительность, указанная в таблице, относится к производительности испарителя и определена при температуре жидкости t_i = 25 °C.

Поправочные коэффициенты для температуры жидкости t_i

Ti, °C	10	15	20	25	30	35	40	45	50
R134a	0,88	0,92	0,96	1,0	1,05	1,10	1,16	1,23	1,31

Значение, указанное в таблице производительности = Производительность установки × Поправочный коэффициент.

Производительность клапанов **R404A/R507**

Модель	Перепад давления на регуляторе, бар	Максимальное давление всасывания, бар	Производительность Qe, [кВт] при температуре всасывания ts после регулятора, °C								
			-35	-30	-25	-20	-15	-10	-5	0	5
KVL 12 KVL 15 KVL 22	0,1	1	0,9	—	—	—	—	—	—	—	—
	0,1	2	2,5	2,4	1,7	0,3	—	—	—	—	—
	0,1	3	2,5	2,9	3,2	3,2	1,9	—	—	—	—
	0,1	4	2,5	2,9	3,2	3,6	4,0	3,4	0,5	—	—
	0,1	5	2,5	2,9	3,2	3,6	4,0	4,5	4,5	1,5	—
	0,1	6	2,5	2,9	3,2	3,6	4,0	4,5	4,9	5,5	2,1
	0,2	1	1,3	—	—	—	—	—	—	—	—
	0,2	2	3,6	3,4	2,5	0,4	—	—	—	—	—
	0,2	3	3,6	4,0	4,6	4,5	2,7	—	—	—	—
	0,2	4	3,6	4,0	4,6	5,1	5,7	4,8	0,8	—	—
	0,2	5	3,6	4,0	4,6	5,1	5,7	6,3	6,4	2,2	—
	0,2	6	3,6	4,0	4,6	5,1	5,7	6,3	7,0	7,8	2,9
	0,3	1	1,6	—	—	—	—	—	—	—	—
	0,3	2	4,4	4,2	3,0	0,4	—	—	—	—	—
	0,3	3	4,4	5,0	5,6	5,6	3,3	—	—	—	—
	0,3	4	4,4	5,0	5,6	6,3	7,0	5,9	1,0	—	—
	0,3	5	4,4	5,0	5,6	6,3	7,0	7,8	7,8	2,6	—
	0,3	6	4,4	5,0	5,6	6,3	7,0	7,8	8,6	9,6	3,5
KVL 28 KVL 35	0,1	1	2,0	—	—	—	—	—	—	—	—
	0,1	2	5,9	5,4	3,7	0,5	—	—	—	—	—
	0,1	3	6,2	7,1	8,0	7,2	4,2	—	—	—	—
	0,1	4	6,2	7,1	8,0	9,1	10,0	7,4	1,2	—	—
	0,1	5	6,2	7,1	8,0	9,1	10,0	11,2	10,1	3,3	—
	0,1	6	6,2	7,1	8,0	9,1	10,0	11,2	12,4	12,4	4,4
	0,2	1	2,7	—	—	—	—	—	—	—	—
	0,2	2	8,4	7,6	5,4	0,9	—	—	—	—	—
	0,2	3	8,9	10,1	11,4	10,3	5,9	—	—	—	—
	0,2	4	8,9	10,1	11,4	12,9	14,3	10,6	1,7	—	—
	0,2	5	8,9	10,1	11,4	12,9	14,3	15,9	14,4	4,6	—
	0,2	6	8,9	10,1	11,4	12,9	14,3	15,9	17,5	17,6	6,3
	0,3	1	3,4	—	—	—	—	—	—	—	—
	0,3	2	10,4	9,3	6,5	1,1	—	—	—	—	—
	0,3	3	10,9	12,5	14,0	12,5	7,2	—	—	—	—
	0,3	4	10,9	12,5	14,0	15,8	17,6	13,0	2,1	—	—
	0,3	5	10,9	12,5	14,0	15,8	17,6	19,6	17,7	5,6	—
	0,3	6	10,9	12,5	14,0	15,8	17,6	19,6	21,6	21,7	7,7

Производительность, указанная в таблице, относится к производительности испарителя и определена при температуре жидкости t_i = 25 °C.

Поправочные коэффициенты для температуры жидкости t_i

Ti, °C	10	15	20	25	30	35	40	45	50
R404A/R507	0,84	0,89	0,94	1,0	1,07	1,16	1,26	1,40	1,57

Значение, указанное в таблице производительности = Производительность установки × Поправочный коэффициент.

Производительность клапанов **R407C**

Модель	Перепад давления на регуляторе, бар	Максимальное давление всасывания, бар	Производительность Qe, [кВт] при температуре всасывания ts после регулятора, °C									
			-35	-30	-25	-20	-15	-10	-5	0	5	10
KVL 12 KVL 15 KVL 22	0,1	1	1,6	1,0	—	—	—	—	—	—	—	—
	0,1	2	2,5	2,8	2,7	1,9	0,2	—	—	—	—	—
	0,1	3	2,5	2,8	3,2	3,6	3,6	2,0	—	—	—	—
	0,1	4	2,5	2,8	3,2	3,6	4,1	4,6	3,6	0,1	—	—
	0,1	5	2,5	2,8	3,2	3,6	4,1	4,6	5,1	4,9	1,0	—
	0,1	6	2,5	2,8	3,2	3,6	4,1	4,6	5,1	5,6	6,0	1,3
	0,2	1	2,2	1,5	—	—	—	—	—	—	—	—
	0,2	2	3,5	4,0	3,8	2,7	0,2	—	—	—	—	—
	0,2	3	3,5	4,0	4,6	5,3	5,0	2,9	—	—	—	—
	0,2	4	3,5	4,0	4,6	5,3	5,9	6,5	5,1	0,1	—	—
	0,2	5	3,5	4,0	4,6	5,3	5,9	6,5	7,3	6,9	—	—
	0,2	6	3,5	4,0	4,6	5,3	5,9	6,5	7,3	8,0	8,4	1,8
	0,3	1	2,7	1,7	—	—	—	—	—	—	—	—
	0,3	2	4,4	5,0	4,7	3,3	0,3	—	—	—	—	—
	0,3	3	4,4	5,0	5,7	6,4	6,2	3,5	—	—	—	—
	0,3	4	4,4	5,0	5,7	6,4	7,2	8,1	6,2	0,2	—	—
	0,3	5	4,4	5,0	5,7	6,4	7,2	8,1	8,9	8,5	1,6	—
	0,3	6	4,4	5,0	5,7	6,4	7,2	8,1	8,9	9,9	10,3	2,2
KVL 28 KVL 35	0,1	1	3,4	2,2	—	—	—	—	—	—	—	—
	0,1	2	6,2	6,8	6,1	4,1	0,4	—	—	—	—	—
	0,1	3	6,2	7,1	8,1	9,2	8,0	4,3	—	—	—	—
	0,1	4	6,2	7,1	8,1	9,2	10,3	11,3	7,9	0,2	—	—
	0,1	5	6,2	7,1	8,1	9,2	10,3	11,6	12,8	10,9	2,1	—
	0,1	6	6,2	7,1	8,1	9,2	10,3	11,6	12,8	14,2	13,3	2,7
	0,2	1	4,9	3,1	—	—	—	—	—	—	—	—
	0,2	2	8,9	9,6	8,5	5,8	0,2	—	—	—	—	—
	0,2	3	8,9	10,1	11,5	13,1	11,3	6,1	—	—	—	—
	0,2	4	8,9	10,1	11,5	13,1	14,6	16,1	11,2	0,3	—	—
	0,2	5	8,9	10,1	11,5	13,1	14,6	16,4	18,2	15,4	3,0	—
	0,2	6	8,9	10,1	11,5	13,1	14,6	16,4	18,2	20,1	18,8	3,9
	0,3	1	5,9	3,8	—	—	—	—	—	—	—	—
	0,3	2	10,9	11,9	10,5	7,1	0,5	—	—	—	—	—
	0,3	3	10,9	12,6	14,2	16,0	13,9	7,5	—	—	—	—
	0,3	4	10,9	12,6	14,2	16,0	17,9	19,8	13,7	0,3	—	—
	0,3	5	10,9	12,6	14,2	16,0	17,9	20,1	22,4	18,8	3,6	—
	0,3	6	10,9	12,6	14,2	16,0	17,9	20,1	22,4	24,7	23,1	4,8

Производительность, указанная в таблице, относится к производительности испарителя и определена при температуре жидкости t_i = 25 °C.

Поправочные коэффициенты для температуры жидкости t_i

Ti, °C	10	15	20	25	30	35	40	45	50
R407C	0,88	0,91	0,95	1,0	1,05	1,11	1,18	1,26	1,35

Значение, указанное в таблице производительности = Производительность установки × Поправочный коэффициент.

Зона пропорциональности и смещение

Пример с уставкой давления 4 бар.

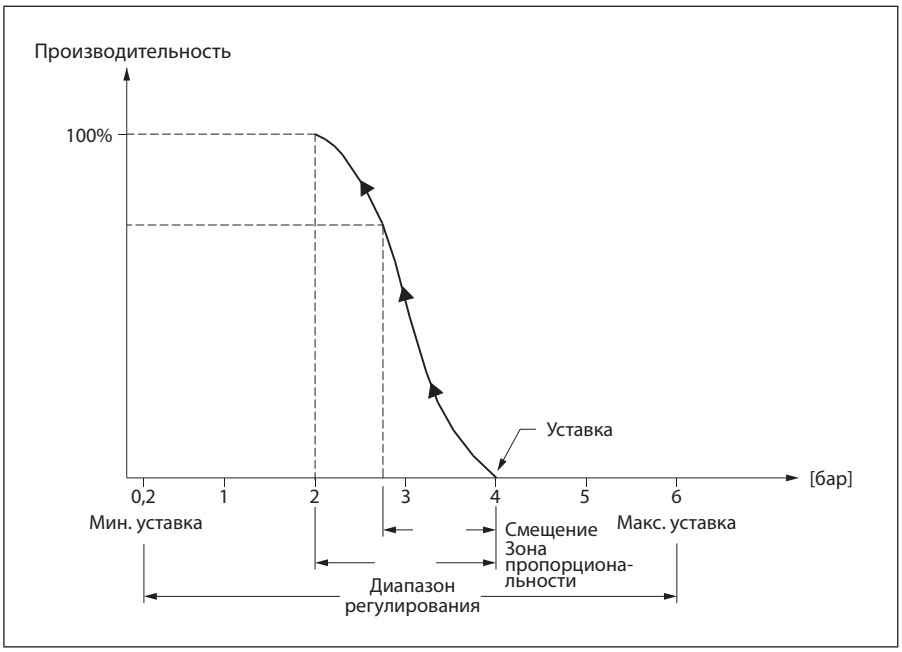

Зона пропорциональности

Зона пропорциональности является разницей между давлением, при котором тарелка клапана начинает открываться (уставка), и давлением, при котором клапан переходит в полностью открытое положение.

Пример:

Если клапан настроен на открытие при 4 бар и зона пропорциональности составляет 2 бар, то клапан обеспечит максимальную производительность, когда давление на выходе достигнет 2 бар.

Смещение

Является разницей между давлением, при котором тарелка клапана начинает открываться, и давлением, при котором клапан достигает необходимого открытия для фактической нагрузки. Смещение всегда является частью зоны пропорциональности.

Габаритные размеры KVL

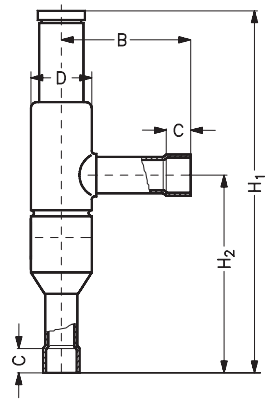

Модель	Размеры				
	H1	H2	B	C	D
KVL 12	179	99	64	10	30
KVL 15	179	99	64	10	30
KVL 22	179	99	64	10	30
KVL 28	259	151	105	20	43
KVL 35	259	151	105	20	43

Конструкция KVL

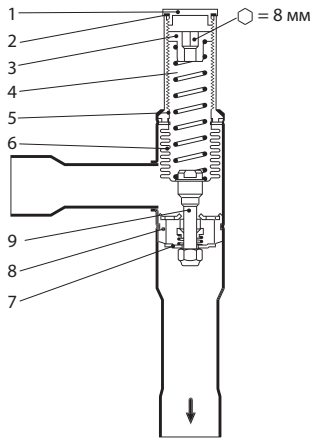

№	Деталь	Материал
1	Защитный колпачок	Латунь
2	Прокладка	Резина
3	Регулировочный винт	Латунь
4	Основная пружина	Нержавеющая сталь
5	Корпус клапана	Латунь / медь
6	Сильфон	Нержавеющая сталь
7	Тарелка клапана	Нержавеющая сталь
8	Седло клапана	Латунь
9	Демпфирующее устройство	PTFE + 25% карбон

Центральный офис компании «Ридан»
143581, Россия, Московская область, м. о. Истра, д. Лешково, д. 217,
Телефоны: +7 (495) 792-57-57 (Москва), +8 (800) 700 888 5 (регионы) • E-mail: info@ridan.ru • ridan.ru

Компания «Ридан» не несет ответственности за опечатки в каталогах, брошюрах и других изданиях, а также оставляет за собой право на модернизацию своей продукции без предварительного оповещения. Это относится также к уже заказанным изделиям при условии, что такие изменения не повлекут за собой последующих корректировок уже согласованных спецификаций. Все торговые марки упомянутые в этом издании являются собственностью соответствующих компаний. «Ридан», логотип «Ридан» являются торговыми марками компании «Ридан». Все права защищены.

Регулятор давления кипения
KVP

Описание



Регулятор давления кипения типа KVP устанавливается на линию всасывания после потребителя. Он поддерживает постоянное давление кипения, и, тем самым, постоянную температуру поверхности испарителя, защищает от слишком низкого давления кипения, а так же поддерживает разные давления в двух и более испарителях, установленных в системе с одним компрессором.

Данный клапан:

- позволяет точно регулировать давление с возможностью перенастройки;
- обладает широким диапазоном производительности и рабочих характеристик;
- имеет сильфон из нержавеющей стали.

Основные характеристики

Тип клапана	Макс. рабочее давление, бар	Диапазон регулирования, бар	Хладагенты	Температура рабочей среды, °C
KVP	18	0 – 5,5	R22, R134a, R404A, R407C и т. д.	-40 ... 120

Заводская настройка 2 бар.
Величина зоны пропорциональности для KVP 12 – 22: 1,7 бар
Величина зоны пропорциональности для KVP 28 – 35: 2,8 бар

Клапаны регуляторы давления KVP

Модель	Кодовый номер	Номинальная производительность, кВт				Присоединительные патрубки, пайка ODF, дюйм	Kv, м³/ч
		R22	R134a	R404A/ R507	R407C		
KVP 12	**034L0023R**	4,0	2,8	3,6	3,7	1/2"	2,5
KVP 15	**034L0029R**	4,0	2,8	3,6	3,7	5/8"	2,5
KVP 22	**034L0025R**	4,0	2,8	3,6	3,7	7/8"	2,5
KVP 28	**034L0026R**	8,6	6,1	7,7	7,9	1"1/8	7,0
KVP 35	**034L0032R**	8,6	6,1	7,7	7,9	1"3/8	7,0

Данные определяются при следующих условиях:
Температура всасывания: -10 °C;
Температура конденсации: 25 °C;
Перепад давления на клапане: 0,2 бар;
Смещение: 0,6 бар.

Производительность клапанов, кВт со смещением 0,6 бар **R22**

Модель	Перепад давления на регуляторе, бар	Температура кипения, °С							
		-30	-25	-20	-15	-10	-5	0	5
KVP 12 KVP 15 KVP 22	0,1	1,9	2,1	2,3	2,6	2,9	3,2	3,5	3,8
	0,2	2,5	2,9	3,2	3,6	4,0	4,4	4,9	5,3
	0,3	3,0	3,4	3,8	4,3	4,8	5,3	5,9	6,5
	0,4	3,3	3,8	4,3	4,9	5,5	6,1	6,7	7,4
	0,5	3,4	4,1	4,7	5,3	6,0	6,7	7,4	8,2
	0,6	3,6	4,2	5,0	5,7	6,4	7,2	8,0	8,8
KVP 28 KVP 35	0,1	4,0	4,5	5,0	5,6	6,2	6,8	7,5	8,2
	0,2	5,4	6,2	6,9	7,7	8,6	9,5	10,4	11,4
	0,3	6,3	7,3	8,2	9,3	10,3	11,5	12,6	13,9
	0,4	7,0	8,1	9,2	10,4	11,7	13,0	14,4	15,8
	0,5	7,4	8,7	10,0	11,4	12,8	14,3	15,9	17,5
	0,6	7,6	9,1	10,6	12,2	13,8	15,4	17,1	18,9

R134

Модель	Перепад давления на регуляторе, бар	Температура кипения, °С							
		-30	-25	-20	-15	-10	-5	0	5
KVP 12 KVP 15 KVP 22	0,1	1,8	2,1	2,3	2,6	2,9	3,2	3,6	3,9
	0,2	2,5	2,8	3,2	3,6	4,0	4,5	5,0	5,5
	0,3	2,9	3,4	3,8	4,3	4,9	5,4	6,0	6,6
	0,4	3,2	3,7	4,3	4,9	5,5	6,1	6,8	7,6
	0,5	3,4	4,0	4,6	5,3	6,0	6,8	7,5	8,3
	0,6	3,5	4,2	4,9	5,7	6,4	7,3	8,1	9,0
KVP 28 KVP 35	0,1	3,9	4,5	5,0	5,6	6,2	6,9	7,6	8,4
	0,2	5,3	6,1	6,9	7,8	8,7	9,6	10,6	11,7
	0,3	6,3	7,2	8,2	9,3	10,4	11,6	12,9	14,2
	0,4	6,9	8,0	9,2	10,5	11,8	13,2	14,6	16,2
	0,5	7,3	8,6	10,0	11,4	12,9	14,5	16,1	17,9
	0,6	7,5	9,0	10,5	12,1	13,8	15,6	17,4	19,3

R404A/R507

Модель	Перепад давления на регуляторе, бар	Температура кипения, °С							
		-35	-30	-25	-20	-15	-10	-5	0
KVP 12 KVP 15 KVP 22	0,1	1,4	1,6	1,8	2,1	2,3	2,6	2,8	3,2
	0,2	1,9	2,2	2,5	2,8	3,2	3,6	4,0	4,4
	0,3	2,2	2,5	3,0	3,5	3,9	4,4	4,8	5,4
	0,4	2,4	2,9	3,3	3,9	4,3	4,9	5,5	6,2
	0,5	2,5	3,1	3,6	4,2	4,8	5,5	6,1	6,8
	0,6	2,6	3,2	3,9	4,4	5,1	5,8	6,5	7,4
KVP 28 KVP 35	0,1	2,9	3,4	3,9	4,4	5,0	5,5	6,0	6,8
	0,2	4,0	4,7	5,4	6,2	6,8	7,7	8,4	9,6
	0,3	4,7	5,5	6,4	7,3	8,2	9,2	10,3	11,6
	0,4	5,1	6,1	7,2	8,2	9,3	10,5	11,7	13,2
	0,5	5,5	6,6	7,7	9,0	10,2	11,4	12,9	14,5
	0,6	5,7	6,9	8,2	9,6	10,9	12,4	13,8	15,7

R407C

Модель	Перепад давления на регуляторе, бар	Температура кипения, °С							
		-35	-30	-25	-20	-15	-10	-5	0
KVP 12 KVP 15 KVP 22	0,1	1,6	1,8	2,0	2,3	2,7	3,0	3,3	3,6
	0,2	2,2	2,5	2,8	3,2	3,7	4,1	4,6	5,1
	0,3	2,6	3,0	3,4	3,9	4,4	4,9	5,5	6,2
	0,4	2,8	3,3	3,8	4,4	5,1	5,7	6,3	7,1
	0,5	2,9	3,6	4,2	4,8	5,5	6,2	7,0	7,9
	0,6	3,1	3,7	4,5	5,1	5,9	6,7	7,5	8,4
KVP 28 KVP 35	0,1	3,4	3,9	4,5	5,0	5,7	6,3	7,1	7,9
	0,2	4,6	5,4	6,1	6,9	7,9	8,8	9,8	10,9
	0,3	5,4	6,4	7,3	8,4	9,5	10,7	11,8	13,3
	0,4	6,0	7,0	8,2	9,4	10,8	12,1	13,5	15,2
	0,5	6,4	7,6	8,9	10,3	11,8	13,3	14,9	16,8
	0,6	6,5	7,9	9,4	11,0	12,7	14,3	16,1	18,1

Производительность, определена при температуре жидкости tl = 25 °С, смещение давления 0,6 бар.

Поправочные коэффициенты для температуры жидкости t_i

Ti, °C	15	20	25	30	35	40
R22	0,93	0,96	1,0	1,04	1,08	1,13
R134a	0,92	0,96	1,0	1,05	1,10	1,16
R404A/R507	0,89	0,94	1,0	1,07	1,16	1,26
R407C	0,91	0,95	1,0	1,05	1,11	1,18

Поправочные коэффициенты для смещения

Смещение, бар	0,2	0,4	0,6	0,8	1,0	1,2	1,4
KVP 12	2,5	1,4	1,0	0,77	0,67	0,59	—
KVP 15	2,5	1,4	1,0	0,77	0,67	0,59	—
KVP 22	2,5	1,4	1,0	0,77	0,67	0,59	—
KVP 28	—	1,4	1,0	0,77	0,67	0,59	0,53
KVP 35	—	1,4	1,0	0,77	0,67	0,59	0,53

Значение, указанное в таблице производительности = Производительность испарителя × Поправочный коэффициент на температуру жидкости × Поправочный коэффициент для смещения

Зона пропорциональности и смещение

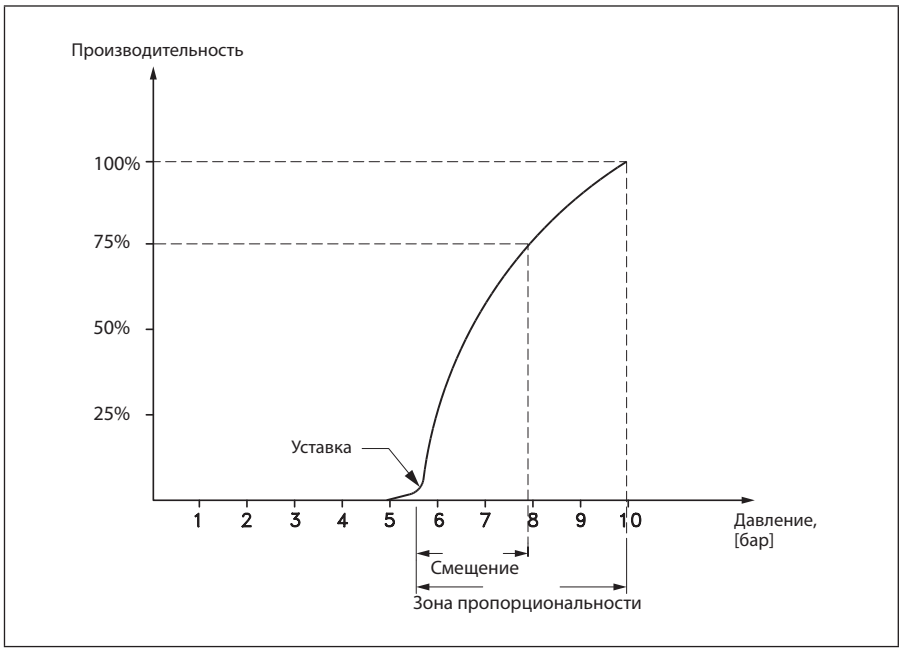

Зона пропорциональности

Зона пропорциональности является разницей между давлением, при котором тарелка клапана начинает открываться (уставка), и давлением, при котором клапан переходит в полностью открытое положение.

Пример:

Если клапан настроен на открытие при 4 бар и зона пропорциональности составляет 1,7 бар, то клапан обеспечит максимальную производительность, когда давление на входе достигнет 5,7 бар.

Смещение

Является разницей между давлением, при котором тарелка клапана начинает открываться, и давлением, при котором клапан достигает необходимого открытия для фактической нагрузки. Смещение всегда является частью зоны пропорциональности.

Габаритные размеры KVP

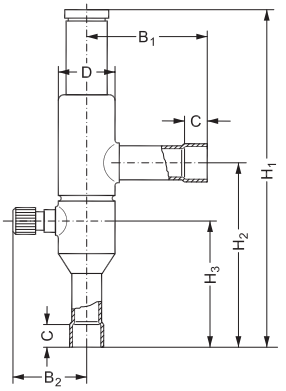

Модель	Размеры						
	H1	H2	H3	B1	B2	C	D
KVP 12	179	99	66	64	41	10	30
KVP 15	179	99	66	64	41	12	30
KVP 22	179	99	66	64	41	17	30
KVP 28	259	151	103	105	48	20	43
KVP 35	259	151	103	105	48	25	43

Конструкция KVP

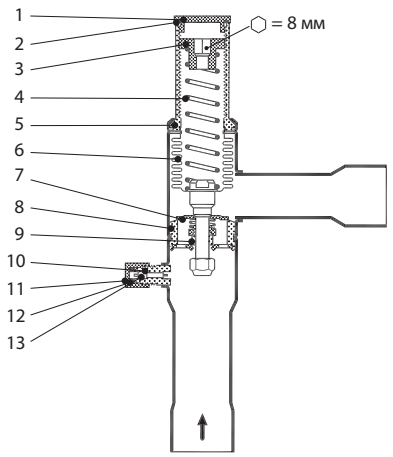

№	Деталь	Материал
1	Защитный колпачок	Латунь
2	Прокладка	Резина
3	Регулировочный винт	Латунь
4	Основная пружина	Нержавеющая сталь
5	Корпус клапана	Латунь / медь
6	Сильфон	Нержавеющая сталь
7	Тарелка клапана	Нержавеющая сталь
8	Седло клапана	Латунь
9	Демпфирующее устройство	PTFE + 25% карбон
10	Штуцер для подключения манометра	Латунь
11	Крышка	Латунь
12	Прокладка	Резина
13	Ниппель	Латунь

Центральный офис компании «Ридан»
143581, Россия, Московская область, м. о. Истра, д. Лешково, д. 217,
Телефоны: +7 (495) 792-57-57 (Москва), +8 (800) 700 888 5 (регионы) • E-mail: info@ridan.ru • ridan.ru

Компания «Ридан» не несет ответственности за опечатки в каталогах, брошюрах и других изданиях, а также оставляет за собой право на модернизацию своей продукции без предварительного оповещения. Это относится также к уже заказанным изделиям при условии, что такие изменения не повлекут за собой последующих корректировок уже согласованных спецификаций. Все торговые марки упомянутые в этом издании являются собственностью соответствующих компаний. «Ридан», логотип «Ридан» являются торговыми марками компании «Ридан». Все права защищены.

Регулятор давления конденсации KVR
Дифференциальный клапан NRD

Описание

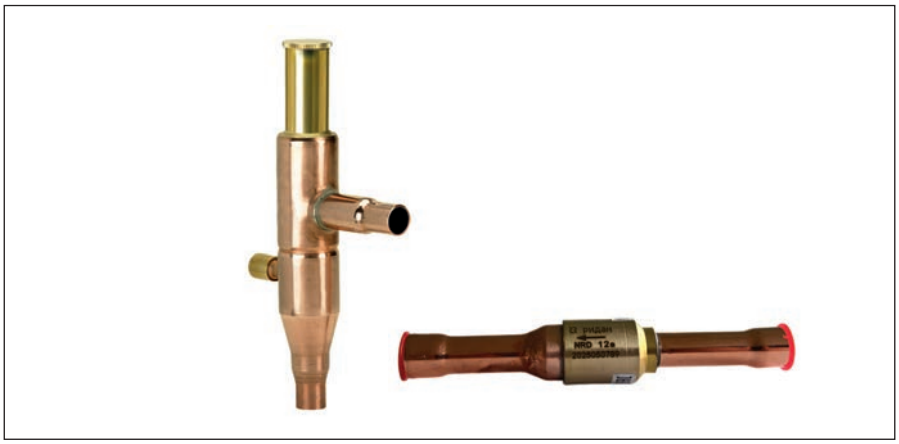

Регулятор давления типа KVR совместно с регулятором KVD или дифференциальным клапаном NRD используется для поддержания постоянного и достаточного высокого давления в конденсаторе и ресивере холодильной установке.

Данный клапан:

- позволяет точно регулировать давление с возможностью перенастройки;
- обладает широким диапазоном производительности и рабочих характеристик;
- имеет сильфон из нержавеющей стали.

Основные характеристики

Тип клапана	Макс. рабочее давление, бар	Диапазон регулирования, бар	Хладагенты	Температура рабочей среды, °C
KVR	28	5 – 17,5	R22, R134a, R404A, R407C, и т. д.	-40 ... 120
NRD	45	—		

Заводская настройка 10 бар
Величина зоны пропорциональности для KVR 12 – 22: 6,2 бар
Величина зоны пропорциональности для KVR 28 – 35: 5,0 бар

Клапаны регуляторы давления KVR

Модель	Кодовый номер	Номинальная производительность по жидкости, кВт				Номинальная производительность по газу, кВт				Присоединительные патрубки, пайка ODF, дюйм	Kv, м³/ч
		R22	R134a	R404A/ R507	R407C	R22	R134a	R404A/ R507	R407C		
KVR 12	**034L0093R**	50,4	47,3	36,6	54,4	13,2	11,6	12,0	14,3	1/2"	2,5
KVR 15	**034L0097R**	50,4	47,3	36,6	54,4	13,2	11,6	12,0	14,3	5/8"	2,5
KVR 22	**034L0094R**	50,4	47,3	36,6	54,4	13,2	11,6	12,0	14,3	7/8"	2,5
KVR 28	**034L0095R**	129	121	93,7	139,3	34,9	30,6	34,9	37,7	1"1/8	8,0
KVR 35	**034L0100R**	129	121	93,7	139,3	34,9	30,6	34,9	37,7	1"3/8	8,0
NRD 12s	**020B1132R**	—	—	—	—	—	—	—	—	1/2"	—

Номинальная производительность основана на:
температуре кипения te= -10 °C
температуре конденсации tc= 30 °C
перепаде давления на клапане:
0,2 бар для производительности по жидкости
0,4 бар для производительности по газу
Смещение = 3 бар

Производительность клапанов по жидкому хладагенту, кВт **R22**

Модель	Температура конденсации, °С	Производительность по жидкому хладагенту, кВт					Производительность по жидкому хладагенту, кВт				
		Смещение 1,5 бар					Смещение 3,0 бар				
		Перепад давления на клапане, бар					Перепад давления на клапане, бар				
		0,1	0,2	0,4	0,8	1,6	0,1	0,2	0,4	0,8	1,6
KVR 12 KVR 15 KVR 22	10	23,7	33,5	47,4	67,0	94,8	42,5	60,2	85,1	120,4	170,5
	20	21,8	30,8	43,6	61,7	87,3	39,2	55,4	78,4	110,9	157,0
	30	19,8	28,1	39,7	56,2	79,4	35,6	50,4	71,3	100,9	142,9
	40	17,8	25,2	35,6	50,4	71,3	32,0	45,3	64,0	90,6	128,3
	50	15,7	22,2	31,4	44,4	62,9	28,2	39,9	56,4	79,9	113,1
KVR 28 KVR 35	10	60,5	85,6	121,1	171,2	242,3	108,9	154,0	217,8	308,2	436,2
	20	55,7	78,8	111,4	157,6	223,0	100,2	141,8	200,6	283,8	401,7
	30	50,7	71,7	101,4	143,4	202,9	91,2	129,0	182,5	258,2	365,5
	40	45,9	64,3	91,0	128,7	182,1	81,9	115,8	163,9	231,8	328,2
	50	40,1	58,8	80,3	113,6	160,7	72,2	102,1	144,4	204,4	289,3

R134a

Модель	Температура конденсации, °С	Производительность по жидкому хладагенту, кВт					Производительность по жидкому хладагенту, кВт				
		Смещение 1,5 бар					Смещение 3,0 бар				
		Перепад давления на клапане, бар					Перепад давления на клапане, бар				
		0,1	0,2	0,4	0,8	1,6	0,1	0,2	0,4	0,8	1,6
KVR 12 KVR 15 KVR 22	10	22,8	32,3	45,6	64,6	91,3	40,7	57,5	81,4	115,0	163,0
	20	20,8	29,4	41,6	58,8	83,2	37,1	52,5	74,2	105,0	149,0
	30	18,7	26,5	37,4	53,0	74,9	33,4	47,3	66,9	94,7	134,0
	40	16,6	23,5	33,2	47,0	66,5	29,7	42,0	59,4	84,1	119,0
	50	14,5	20,5	29,0	41,0	58,0	25,9	36,6	51,8	73,3	104,0
KVR 28 KVR 35	10	58,3	82,4	117,0	165,0	233,0	104,0	147,0	208,0	295,0	418,0
	20	53,1	75,1	106,0	150,0	213,0	94,9	134,0	190,0	269,0	361,0
	30	47,8	67,6	95,7	135,0	191,0	85,5	121,0	171,0	242,0	343,0
	40	42,5	60,0	84,9	120,0	170,0	76,0	108,0	152,0	215,0	305,0
	50	37,0	52,3	74,0	105,0	148,0	66,3	93,7	133,0	188,0	266,0

R404A/R507

Модель	Температура конденсации, °С	Производительность по жидкому хладагенту, кВт					Производительность по жидкому хладагенту, кВт				
		Смещение 1,5 бар					Смещение 3,0 бар				
		Перепад давления на клапане, бар					Перепад давления на клапане, бар				
		0,1	0,2	0,4	0,8	1,6	0,1	0,2	0,4	0,8	1,6
KVR 12 KVR 15 KVR 22	10	18,4	25,9	36,8	52,0	73,5	32,9	46,4	65,6	92,9	131,3
	20	16,4	23,2	32,9	46,5	65,7	29,4	41,6	58,8	83,2	117,6
	30	14,5	20,5	29,0	41,0	58,0	25,9	36,6	51,8	73,3	103,7
	40	12,9	17,6	25,0	35,4	50,1	22,4	31,6	44,7	63,3	89,7
	50	10,5	14,9	21,0	29,7	42,1	18,8	26,6	37,6	53,2	75,4
KVR 28 KVR 35	10	46,9	66,3	93,8	132,3	188,0	84,0	118,7	168,0	237,3	337,1
	20	42,0	59,3	83,9	118,7	168,0	75,2	106,1	150,2	213,2	301,4
	30	37,0	52,3	73,9	104,6	148,1	66,3	93,7	132,3	188,0	265,7
	40	31,9	45,2	63,8	90,3	128,1	57,2	81,0	114,5	161,7	228,9
	50	26,9	37,9	53,7	75,9	107,0	48,1	68,0	96,2	136,5	193,2

R407C

Модель	Температура конденсации, °С	Производительность по жидкому хладагенту, кВт					Производительность по жидкому хладагенту, кВт				
		Смещение 1,5 бар					Смещение 3,0 бар				
		Перепад давления на клапане, бар					Перепад давления на клапане, бар				
		0,1	0,2	0,4	0,8	1,6	0,1	0,2	0,4	0,8	1,6
KVR 12 KVR 15 KVR 22	10	25,6	36,2	51,2	72,6	102,3	45,9	65,0	91,9	130,0	184,1
	20	23,5	33,2	47,1	66,6	94,3	42,3	59,8	84,7	119,8	169,6
	30	21,4	30,3	42,9	60,7	85,7	38,4	54,4	77,0	109,0	154,3
	40	19,4	27,5	38,8	55,0	77,7	34,9	49,4	69,8	98,8	139,8
	50	17,3	24,4	34,5	48,8	69,2	31,0	43,9	62,0	87,9	124,4
KVR 28 KVR 35	10	65,3	92,4	130,7	184,9	261,7	117,6	166,3	235,2	332,9	471,1
	20	60,1	85,1	120,3	170,2	240,8	108,2	153,1	216,6	306,5	433,8
	30	54,5	77,4	109,5	154,9	219,1	98,5	139,3	197,1	278,9	394,7
	40	50,0	70,1	99,2	140,3	198,5	89,3	126,2	178,7	252,7	357,7
	50	44,1	62,5	88,3	124,9	176,8	79,4	112,3	158,8	224,8	318,2

Значения производительности основаны на:
температуре кипения te = -10 °C.

Производительность клапанов по горячему газу, кВт

R22

Модель	Температура конденсации, °C	Производительность по горячему газу, кВт					Производительность по горячему газу, кВт				
		Смещение 1,5 бар					Смещение 3,0 бар				
		Перепад давления на клапане, бар					Перепад давления на клапане, бар				
		0,1	0,2	0,4	0,8	1,6	0,1	0,2	0,4	0,8	1,6
KVR 12 KVR 15 KVR 22	10	3,3	4,6	6,4	8,8	11,8	6,0	8,4	11,8	16,3	22,2
	20	3,5	5,0	6,9	9,6	13,0	6,3	8,9	12,5	17,4	23,9
	30	3,7	5,3	7,4	10,3	14,4	6,6	9,4	13,2	18,4	25,4
	40	3,9	5,5	7,8	10,9	15,0	6,9	9,8	13,7	19,3	26,7
	50	4,1	5,7	8,1	11,3	15,7	7,1	10,1	14,2	20,0	27,7
KVR 28 KVR 35	10	8,5	11,9	16,6	22,8	30,3	15,8	22,2	31,1	43,2	58,7
	20	9,1	12,8	17,9	24,8	33,5	16,7	23,5	33,1	46,1	63,1
	30	9,7	13,6	19,1	26,6	36,3	17,6	24,8	34,9	48,7	67,2
	40	10,2	14,3	20,1	28,1	38,7	18,3	25,9	36,4	51,0	70,6
	50	10,5	14,9	20,9	29,2	40,4	18,9	26,6	37,5	52,6	73,2

R134a

Модель	Температура конденсации, °C	Производительность по горячему газу, кВт					Производительность по горячему газу, кВт				
		Смещение 1,5 бар					Смещение 3,0 бар				
		Перепад давления на клапане, бар					Перепад давления на клапане, бар				
		0,1	0,2	0,4	0,8	1,6	0,1	0,2	0,4	0,8	1,6
KVR 12 KVR 15 KVR 22	10	2,9	4,0	5,6	7,6	9,7	5,4	7,6	10,7	14,7	19,6
	20	3,1	4,3	6,0	8,2	10,8	5,6	7,9	11,1	15,4	20,8
	30	3,2	4,5	6,3	8,8	11,7	5,8	8,2	11,6	16,1	21,9
	40	3,4	4,7	6,6	9,2	12,5	6,0	8,5	11,9	16,6	22,8
	50	3,4	4,8	6,8	9,5	13,0	6,1	8,6	12,1	16,9	23,3
KVR 28 KVR 35	10	7,5	10,5	14,5	19,6	25,0	14,4	20,2	28,2	38,8	51,8
	20	7,9	11,1	15,5	21,2	27,8	15,0	21,0	29,5	40,8	55,0
	30	8,4	11,8	16,4	22,6	30,2	15,5	21,8	30,6	42,5	57,9
	40	8,7	12,2	17,1	23,7	32,1	15,9	22,4	31,5	43,9	60,3
	50	8,9	12,5	17,6	24,5	33,5	16,1	22,7	32,0	44,7	61,7

R404A/R507

Модель	Температура конденсации, °C	Производительность по горячему газу, кВт					Производительность по горячему газу, кВт				
		Смещение 1,5 бар					Смещение 3,0 бар				
		Перепад давления на клапане, бар					Перепад давления на клапане, бар				
		0,1	0,2	0,4	0,8	1,6	0,1	0,2	0,4	0,8	1,6
KVR 12 KVR 15 KVR 22	10	3,2	4,5	6,3	8,6	11,7	5,8	8,1	11,3	15,8	21,6
	20	3,4	4,7	6,6	9,2	12,4	6,1	8,4	11,8	16,5	22,7
	30	3,5	4,9	6,8	9,5	13,0	6,1	8,5	12,0	16,8	23,2
	40	3,5	4,9	6,8	9,6	13,1	6,1	8,6	12,1	16,9	23,2
	50	3,5	4,9	6,8	9,6	13,1	6,1	8,6	12,1	16,9	23,2
KVR 28 KVR 35	10	8,3	11,7	16,2	22,3	30,0	15,8	22,2	31,1	43,2	58,7
	20	8,7	12,2	17,1	23,7	32,2	16,7	23,5	33,1	46,1	63,1
	30	8,9	12,5	17,6	24,4	33,5	17,6	24,8	34,9	48,7	67,2
	40	9,0	12,6	17,8	24,8	33,0	18,3	25,9	36,4	51,0	70,6
	50	9,0	12,6	17,8	24,8	33,5	18,9	26,6	37,5	52,6	73,2

R407C

Модель	Температура конденсации, °C	Производительность по горячему газу, кВт					Производительность по горячему газу, кВт				
		Смещение 1,5 бар					Смещение 3,0 бар				
		Перепад давления на клапане, бар					Перепад давления на клапане, бар				
		0,1	0,2	0,4	0,8	1,6	0,1	0,2	0,4	0,8	1,6
KVR 12 KVR 15 KVR 22	10	3,6	5,0	6,9	9,5	12,8	6,5	9,1	12,7	17,6	24,0
	20	3,8	5,4	7,5	10,4	14,0	6,8	9,6	13,5	18,8	25,8
	30	4,0	5,8	8,0	11,1	15,5	7,1	10,2	14,3	19,9	27,4
	40	4,2	6,0	8,5	11,9	16,4	7,5	10,7	14,9	21,0	29,1
	50	4,5	6,3	8,9	12,4	17,3	7,8	11,1	15,6	22,0	30,5
KVR 28 KVR 35	10	9,2	12,9	17,9	24,7	32,7	17,1	24,0	33,6	46,7	63,4
	20	9,8	13,8	19,3	26,8	36,2	18,0	25,4	35,7	49,8	68,1
	30	10,5	14,7	20,6	28,7	39,2	19,0	26,8	37,7	52,6	72,6
	40	11,1	15,6	21,9	30,6	42,2	19,9	28,2	39,7	55,6	77,0
	50	11,6	16,4	23,0	32,1	44,4	20,8	29,3	41,3	57,9	80,5

Поправочные коэффициенты для температуры кипения

Ti, °C	-40	-30	-20	-10	0	10
R22	1,09	1,05	1,02	1,0	0,98	0,96
R134a	1,14	1,09	1,04	1,0	0,96	0,93
R404A/R507	1,18	1,11	1,05	1,0	0,95	0,92
R407C	1,12	1,08	1,04	1,0	0,97	0,93

Значение, указанное в таблице производительности = Производительность испарителя × Поправочный коэффициент на температуру кипения.

Зона пропорциональности и смещение

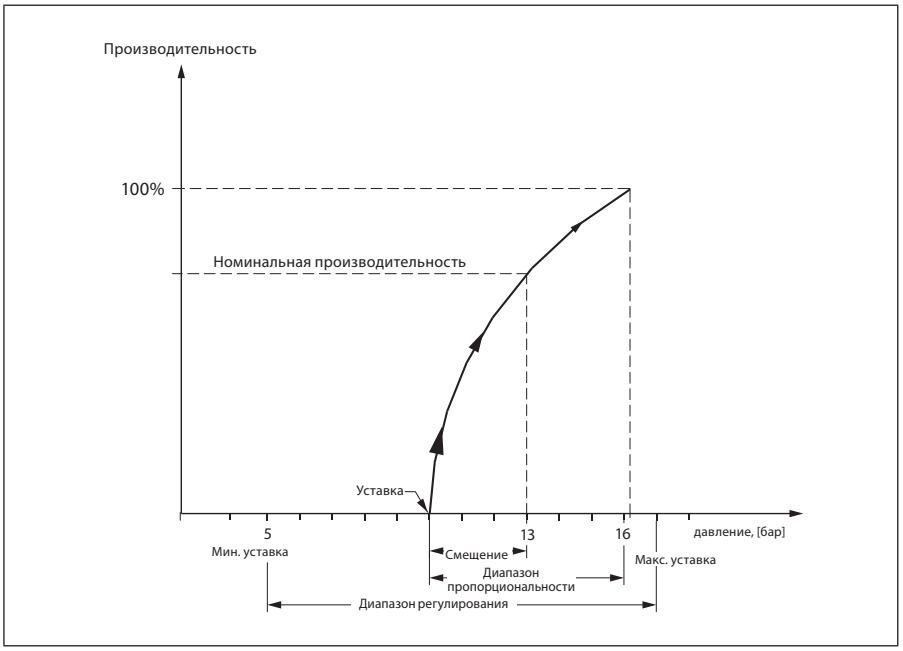

Зона пропорциональности

Зона пропорциональности является разницей между давлением, при котором тарелка клапана начинает открываться (уставка), и давлением, при котором клапан переходит в полностью открытое положение.

Пример:

Если клапан настроен на открытие при 10 бар и зона пропорциональности составляет 6,2 бар, то клапан обеспечит максимальную производительность, когда давление на входе достигнет 16,2 бар.

Смещение

Является разницей между давлением, при котором тарелка клапана начинает открываться, и давлением, при котором клапан достигает необходимого открытия для фактической нагрузки. Смещение всегда является частью зоны пропорциональности.

Габаритные размеры KVR

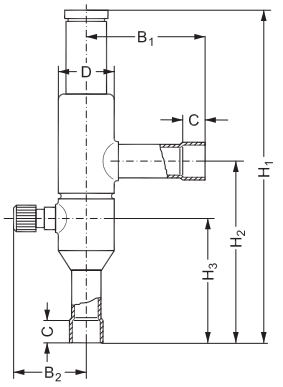

Модель	Размеры						
	H1	H2	H3	B1	B2	C	D
KVR 12	179	99	66	64	41	10	30
KVR 15	179	99	66	64	41	12	30
KVR 22	179	99	66	64	41	17	30
KVR 28	259	151	103	105	48	20	43
KVR 35	259	151	103	105	48	25	43

Конструкция KVR

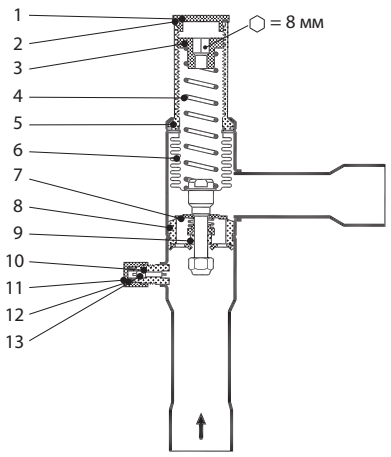

№	Деталь	Материал
1	Защитный колпачок	Латунь
2	Прокладка	Резина
3	Регулировочный винт	Латунь
4	Основная пружина	Нержавеющая сталь
5	Корпус клапана	Латунь / медь
6	Сильфон	Нержавеющая сталь
7	Тарелка клапана	Нержавеющая сталь
8	Седло клапана	Латунь
9	Демпфирующее устройство	PTFE + 25% карбон
10	Штуцер для подключения манометра	Латунь
11	Крышка	Латунь
12	Прокладка	Резина
13	Ниппель	Латунь

Центральный офис компании «Ридан»
143581, Россия, Московская область, м. о. Истра, д. Лешково, д. 217,
Телефоны: +7 (495) 792-57-57 (Москва), +8 (800) 700 888 5 (регионы) • E-mail: info@ridan.ru • ridan.ru

Компания «Ридан» не несет ответственности за опечатки в каталогах, брошюрах и других изданиях, а также оставляет за собой право на модернизацию своей продукции без предварительного оповещения. Это относится также к уже заказанным изделиям при условии, что такие изменения не повлекут за собой последующих корректировок уже согласованных спецификаций. Все торговые марки упомянутые в этом издании являются собственностью соответствующих компаний. «Ридан», логотип «Ридан» являются торговыми марками компании «Ридан». Все права защищены.

Регулятор давления в ресивере
KVD

Описание



Регулятор давления в ресивере типа KVD устанавливается на линию перепуска с нагнетания в ресивер. Он открывается при снижении давления в ресивере и пропускает горячий газ с линии нагнетания для поддержания давления в ресивере на заданном уровне.

Данный клапан:

- позволяет точно регулировать давление с возможностью перенастройки;
- обладает широким диапазоном производительности и рабочих характеристик;
- имеет сильфон из нержавеющей стали.

Основные характеристики

Тип клапана	Макс. рабочее давление, бар	Диапазон регулирования, бар	Хладагенты	Температура рабочей среды, °C
KVD	28	3 – 20	R22, R134a, R404A, R407C и т. д.	-40 ... 120

Заводская настройка 10 бар.

Клапаны регуляторы давления KVD

Модель	Кодовый номер	Присоединительные патрубки, пайка ODF, дюйм	Kv, м³/ч	Вес, кг
KVD 12	**034L0173R**	1/2"	1,75	0,4
KVD 15	**034L0177R**	5/8"	1,75	0,4

Габаритные размеры KVD

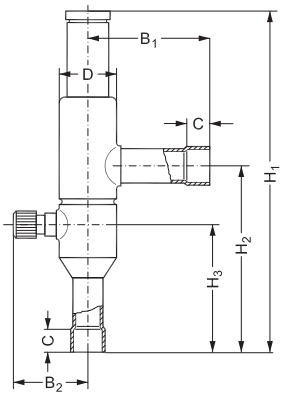

Модель	Размеры						
	H1	H2	H3	B1	B2	C	D
KVD 12	179	99	66	64	41	10	30
KVD 15	179	99	66	64	41	12	30

Конструкция KVD

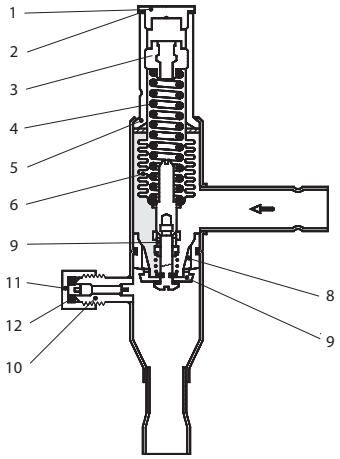

№	Деталь	Материал
1	Защитный колпачок	Латунь
2	Прокладка	Резина
3	Регулировочный винт	Латунь
4	Основная пружина	Нержавеющая сталь
5	Корпус клапана	Латунь / медь
6	Сильфон	Нержавеющая сталь
7	Тарелка клапана	Нержавеющая сталь
8	Седло клапана	Латунь
9	Демпфирующее устройство	PTFE + 25% карбон
10	Штуцер для подключения манометра	Латунь
11	Крышка	Латунь
12	Ниппель	Латунь

Центральный офис компании «Ридан»
143581, Россия, Московская область, м. о. Истра, д. Лешково, д. 217,
Телефоны: +7 (495) 792-57-57 (Москва), +8 (800) 700 888 5 (регионы) • E-mail: info@ridan.ru • ridan.ru

Компания «Ридан» не несет ответственности за опечатки в каталогах, брошюрах и других изданиях, а также оставляет за собой право на модернизацию своей продукции без предварительного оповещения. Это относится также к уже заказанным изделиям при условии, что такие изменения не повлекут за собой последующих корректировок уже согласованных спецификаций. Все торговые марки упомянутые в этом издании являются собственностью соответствующих компаний. «Ридан», логотип «Ридан» являются торговыми марками компании «Ридан». Все права защищены.

Регулятор производительности тип CPCE
Смеситель типа LG

Описание

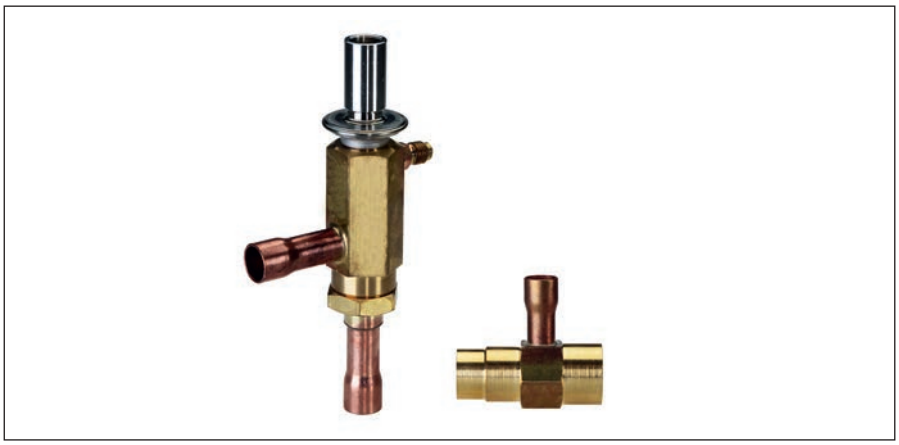

Регулятор производительности CPCE применяется для согласования производительности компрессора с фактической нагрузкой на испаритель.

Он устанавливаются в байпасную линию между сторонами низкого и высокого давления системы охлаждения и осуществляют перепуск горячего газа в участок холодильного контура между испарителем и терморегулирующим клапаном. Ввод газа должен осуществляться через смеситель «жидкость-газ» типа LG.

Данный клапан:

- обеспечивает высокую точность регулирования;
- при прямом подключении к линии всасывания системы позволяют осуществлять регулирование перепуском горячего газа независимо от перепада давления на испарителе;
- предохраняют от слишком низких температур кипения и обмерзания испарителя.

Основные характеристики

Тип клапана	Макс. рабочее давление, бар	Диапазон регулирования, бар	Хладагенты	Температура рабочей среды, °C
CPCE	28	0 – 8	R22, R134a, R404A, R407C и т. д.	-50 - 140

Заводская настройка 0,4 бар.
Макс. перепад давления 18 бар.

Регулятор производительности CPCE

Модель	Кодовый номер	Номинальная производительность, кВт				Присоединительные патрубки, пайка ODF, дюйм	Вес, кг
		R22	R134a	R404A/ R507	R407C		
CPCE 12	**034N0082R**	17,4	7,9	16,4	19,0	1/2"	
CPCE 15	**034N0083R**	25,6	11,6	24,2	27,9	5/8"	
CPCE 22	**034N0084R**	34,0	15,2	32,0	37,1	7/8"	

Номинальная холодопроизводительность определяется при:
температуре кипения te = -10 °C,
температуре конденсации tc = 30 °C,
понижении температуры/давления всасывания на 4 K.

Смеситель LG

Модель	Кодовый номер	Присоединительные патрубки, пайка, дюйм			Вес, кг
		Линия жидкости вход, ODF	Линия горячего газа, ODF	Линия жидкости выход, ODM	
LG 12-16	**069G4001R**	5/8"	1/2"	5/8"	
LG 12-22	**069G4002R**	7/8"	1/2"	7/8"	
LG 16-28	**069G4003R**	1"1/8	5/8"	1"1/8	
LG 22-35	**069G4004R**	1"3/8	7/8"	1"3/8	

Производительность

Модель	Температура всасывания ts после понижения давления/температуры, °C	Производительность регулятора Q кВт при температуре конденсации tc, °C				
		20	30	40	50	60
R22						
CPCE 12	10	7,9	16,3	21,6	26,9	33,4
	0	12,9	17,3	21,7	27,1	33,4
	-10	13,6	17,4	22,0	27,4	33,4
	-20	13,7	17,6	22,2	27,7	33,4
	-30	8,0	11,0	14,7	18,6	33,4
	-40	4,3	5,7	7,6	-	33,4
CPCE 15	10	11,5	24,0	31,7	39,4	49,0
	0	18,8	25,4	32,0	39,9	49,0
	-10	20,0	25,6	32,3	40,2	49,0
	-20	20,1	25,8	32,6	40,7	49,0
	-30	11,5	16,0	21,2	27,1	49,0
	-40	5,9	7,8	10,6	-	49,0
CPCE 22	10	15,2	31,7	42,0	52,3	64,9
	0	25,0	33,6	42,4	52,8	64,9
	-10	26,5	34,0	42,8	53,4	64,9
	-20	26,6	34,2	43,1	53,8	64,9
	-30	15,4	21,3	28,1	35,9	64,9
	-40	8,0	10,7	14,3	—	64,9
R134a						
CPCE 12	10	2,3	10,4	14,4	18,0	22,6
	0	7,8	11,3	14,4	18,1	22,6
	-10	5,8	7,9	10,8	14,4	18,1
	-20	3,4	4,6	6,1	8,3	10,6
	-30	2,0	2,8	3,7	4,9	6,2
CPCE 15	10	2,3	15,2	21,1	26,5	33,2
	0	11,4	16,6	21,2	26,6	33,2
	-10	8,3	11,6	15,7	21,1	26,6
	-20	4,8	6,6	8,8	11,9	15,2
	-30	2,6	3,5	4,9	6,4	8,0
CPCE 22	10	3,1	20,4	28,0	35,2	43,9
	0	15,1	22,8	28,1	35,2	43,9
	-10	10,9	15,2	20,9	27,7	35,2
	-20	6,4	8,8	11,8	15,7	20,3
	-30	3,7	5,0	6,8	8,9	11,3
R404A/R507						
CPCE 12	10	7,5	15,5	20,6	25,7	31,1
	0	12,2	16,4	20,6	25,7	31,1
	-10	12,9	16,4	20,7	25,7	31,1
	-20	13,1	16,4	20,7	—	31,1
	-30	10,3	13,8	17,9	—	31,1
	-40	5,5	7,5	9,5	—	31,1
CPCE 15	10	11,0	22,8	30,3	37,8	46,9
	0	18,0	24,2	30,3	37,8	46,9
	-10	19,1	24,2	30,4	37,8	46,9
	-20	19,1	24,3	30,4	—	46,9
	-30	15,0	20,3	26,5	—	46,9
	-40	8,0	10,6	13,4	—	46,9
CPCE 22	10	14,6	30,2	40,1	49,9	62,3
	0	23,8	32,0	40,1	49,9	62,3
	-10	25,3	32,0	40,1	50,0	62,3
	-20	25,3	32,1	40,2	—	62,3
	-30	19,9	26,7	34,8	—	62,3
	-40	10,6	14,2	18,0	—	62,3

Модель	Температура всасывания ts после понижения давления/температуры, °C	Производительность регулятора Q кВт при температуре конденсации tc, °C				
		20	30	40	50	60
R407C						
CPCE 12	10	9,7	18,3	23,5	28,2	33,4
	0	14,4	19,0	23,2	27,9	33,4
	-10	15,1	19,0	23,3	27,4	33,4
	-20	15,1	18,8	23,1	27,4	33,4
	-30	8,7	11,7	15,0	18,0	33,4
	-40	4,6	5,9	7,6	—	33,4
CPCE 15	10	14,1	26,9	34,6	41,4	49,0
	0	21,1	27,9	34,2	41,1	49,0
	-10	22,2	27,9	34,2	40,2	49,0
	-20	22,1	27,6	33,9	40,3	49,0
	-30	12,5	17,0	21,6	26,3	49,0
	-40	6,3	8,1	10,6	—	49,0
CPCE 22	10	18,7	35,5	45,8	54,9	64,9
	0	28,0	37,0	45,4	54,4	64,9
	-10	29,4	37,1	45,4	53,4	64,9
	-20	29,3	36,6	44,8	53,3	64,9
	-30	16,8	22,6	28,7	34,8	64,9
	-40	8,6	11,1	14,3	—	64,9

Производительность определена при понижении температуры/давления всасывания на 4 K.

Темп. всасывания после понижения, °C	Хладагент	Понижение температуры всасывания, K						
		1	2	3	4	5	6	7
10	R134a	0,1	0,5	0,9	1,0	1,0	1,0	1,0
	R22, R404A, R507, R407C	0,3	0,9	1,0	1,0	1,0	1,0	1,0
0	R134a	0,1	0,3	0,7	1,0	1,0	1,0	1,0
	R22, R404A, R507, R407C	0,2	0,9	1,0	1,0	1,0	1,0	1,0
-10	R134a	0,1	0,3	0,6	1,0	1,3	1,4	1,4
	R22, R404A, R507, R407C	0,1	0,5	1,0	1,0	1,0	1,0	1,0
-20	R134a	0,1	0,3	0,6	1,0	1,5	2,2	2,4
	R22, R404A, R507, R407C	0,1	0,3	0,7	1,0	1,0	1,0	1,0
-30	R134a	0,1	0,3	0,6	1,0	1,5	2,2	2,9
	R22, R404A, R507, R407C	0,1	0,3	0,6	1,0	1,3	1,4	1,4
-40	R22, R404A, R507, R407C	0,1	0,3	0,6	1,0	1,5	2,0	2,2

Таблица поправочных коэффициентов используется в случае, когда изменение температуры всасывания отклоняется от 4 K. Замещенную производительность следует разделить на найденный поправочный коэффициент.

Габаритные размеры

CPCE

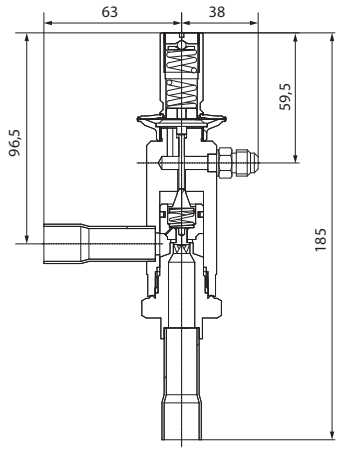

LG

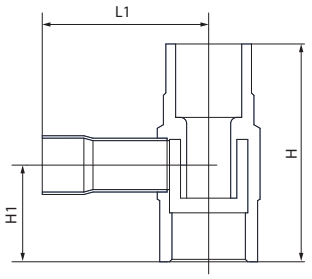

Модель	H	H1	L1
LG 12-16	54	22	40
LG 12-22	62	26	42
LG 16-28	79	35	48
LG 22-35	89	40	66

Конструкция KVD

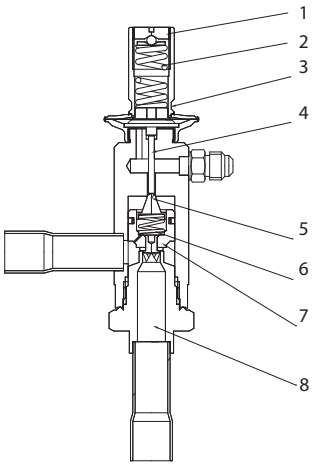

№	Деталь	Материал
1	Защитный колпачок	Латунь
2	Прокладка	Резина
3	Регулировочный винт	Латунь
4	Основная пружина	Нержавеющая сталь
5	Корпус клапана	Латунь / медь
6	Сильфон	Нержавеющая сталь
7	Тарелка клапана	Нержавеющая сталь
8	Седло клапана	Латунь
9	Демпфирующее устройство	PTFE + 25% карбон
10	Штуцер для подключения манометра	Латунь
11	Крышка	Латунь
12	Ниппель	Латунь

Центральный офис компании «Ридан»
143581, Россия, Московская область, м. о. Истра, д. Лешково, д. 217,
Телефоны: +7 (495) 792-57-57 (Москва), +8 (800) 700 888 5 (регионы) • E-mail: info@ridan.ru • ridan.ru

Компания «Ридан» не несет ответственности за опечатки в каталогах, брошюрах и других изданиях, а также оставляет за собой право на модернизацию своей продукции без предварительного оповещения. Это относится также к уже заказанным изделиям при условии, что такие изменения не повлекут за собой последующих корректировок уже согласованных спецификаций. Все торговые марки упомянутые в этом издании являются собственностью соответствующих компаний. «Ридан», логотип «Ридан» являются торговыми марками компании «Ридан». Все права защищены.

Смотровые стекла для хладагентов

SGP

Описание

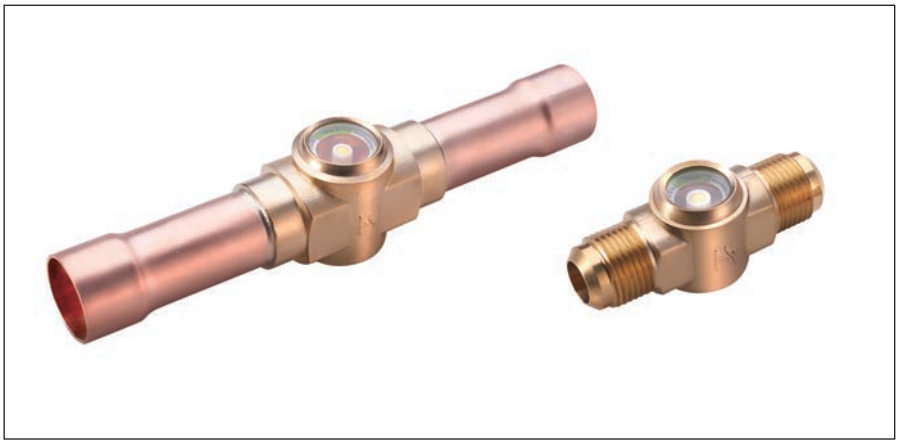

Смотровые стекла серии SGP предназначены для применения в коммерческих холодильных системах, системах кондиционирования, установках охлаждения жидкости. Смотровые стекла SGP используются, в основном, для указания состояния хладагента.

Стекла SGP оснащены индикатором влажности, который меняет свой цвет в зависимости от количества влаги, содержащейся в хладагенте.

Цвет индикатора зависит от содержания влаги в хладагенте: зеленый цвет соответствует допустимо малому уровню содержания влаги, а желтый цвет указывает на необходимость замены фильтра-осушителя.

Основные характеристики

Тип	Макс. рабочее давление, бар	Макс. испытательное давление, бар	Хладагенты	Температура рабочей среды, °C
SGP	45	68	R22, R134a, R404A, R407C, R410A и т. д.	-40–80

Смотровые стекла с индикаторами влажности SGP с патрубками под резьбу наружнюю х наружнюю

Модель	Код	Содержание влаги, ppm (частей на миллион) для хладагента R404A при 25 °C			Содерж. влаги, ppm для хладагента R22 при 25 °C		Диаметр присоединительных патрубков, дюйм	Вес, кг
		Зеленый	*Промежуточный*	*Желтый*	*Зеленый*	*Желтый*		
SGP 6 N	**015L0161R**	< 20	20...70	>70	< 30	>120	1/4"	0,087
SGP 10 N	**015L0162R**						3/8"	0,122
SGP 12 N	**015L0163R**						1/2"	0,155
SGP 16 N	**015L0165R**						5/8"	0,188
SGP 19 N	**015L0166R**						3/4"	0,269

Смотровые стекла с индикаторами влажности SGP с патрубками под пайку

Модель	Код	Содержание влаги, ppm (частей на миллион) для хладагента R404A при 25 °C			Содерж. влаги, ppm для хладагента R22 при 25 °C		Диаметр присоединительных патрубков	Вес, кг
		Зеленый	*Промежуточный*	*Желтый*	*Зеленый*	*Желтый*		
SGP 6s N	**015L0181R**	< 20	20...70	>70	< 30	>120	1/4"	0,083
SGP 10s N	**015L0182R**						10 мм	0,103
SGP 12s N	**015L0183R**						1/2"	0,143
SGP 16s N	**015L0184R**						5/8"	0,172
SGP 19s N	**015L0185R**						3/4"	0,231
SGP 22s N	**015L0186R**						7/8"	0,296
SGP 28s N	**015L0187R**						1"1/8	0,530

Размеры SGP под пайку

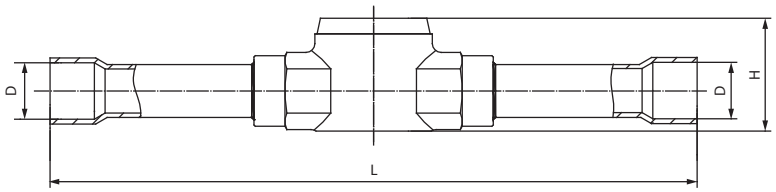

Модель	Код заказа	Диаметр присоединительных патрубков, мм	Диаметр присоединительных патрубков, дюйм	L	D	H
SGP 6s N	**015L0181R**	—	1/4"	100	6.5	23.5
SGP 10s N	**015L0182R**	10	—	118	10.1	23.5
SGP 12s N	**015L0183R**	—	1/2"	144	12.8	28.5
SGP 16s N	**015L0184R**	—	5/8"	150	16.1	31.5
SGP 19s N	**015L0185R**	—	3/4"	166	19.2	34.5
SGP 22s N	**015L0186R**	—	7/8"	172	22.2	37.5
SGP 28s N	**015L0187R**	—	1"1/8	212	28.7	43

Размеры SGP под резьбу наружнюю х наружнюю

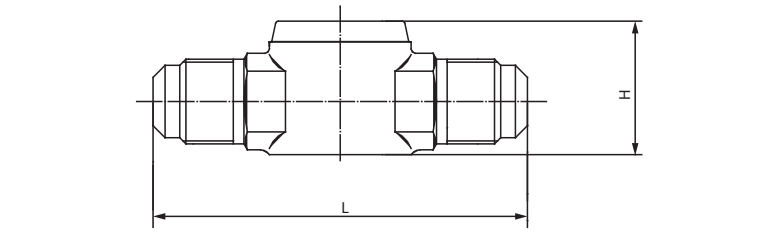

Модель	Код заказа	Диаметр присоединительных патрубков, дюйм	L	H	Размер резьбы
SGP 6 N	**015L0161R**	1/4"	63	24	7/16-20UNF
SGP 10 N	**015L0162R**	3/8"	69	24	5/8-18UNF
SGP 12 N	**015L0163R**	1/2"	78	28.5	3/4-16UNF
SGP 16 N	**015L0165R**	5/8"	80	31.5	7/8-14UNF
SGP 19 N	**015L0166R**	3/4"	94	34.5	1-1/16-14UNF

Материалы SGP

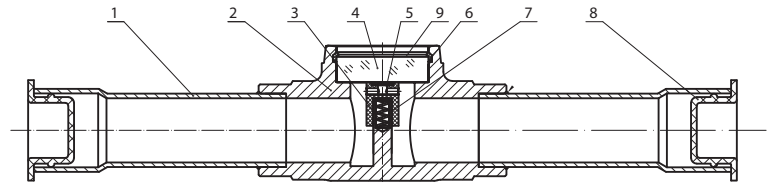

№	Деталь	Материал
1	Присоединительный патрубок под пайку/под резьбу	Медь/Латунь
2	Корпус смотрового стекла SGP	Латунь
3	Пружина	Нержавеющая сталь
4	Стекло	Стекло
5	Индикатор	Бумага лакмусовая
6	Уплотнительное кольцо	Тефлон
7	Крепление индикатора	PTFE
8	Заглушка	Пластик
9	Цветовая шкала содержания воды	Бумага

Центральный офис компании «Ридан»
143581, Россия, Московская область, м. о. Истра, д. Лешково, д. 217,
Телефоны: +7 (495) 792-57-57 (Москва), +8 (800) 700 888 5 (регионы) • E-mail: info@ridan.ru • ridan.ru

Компания «Ридан» не несет ответственности за опечатки в каталогах, брошюрах и других изданиях, а также оставляет за собой право на модернизацию своей продукции без предварительного оповещения. Это относится также к уже заказанным изделиям при условии, что такие изменения не повлекут за собой последующих корректировок уже согласованных спецификаций. Все торговые марки упомянутые в этом издании являются собственностью соответствующих компаний. «Ридан», логотип «Ридан» являются торговыми марками компании «Ридан». Все права защищены.

Клапаны обратные

NRV, NRVH, NRVL

Описание

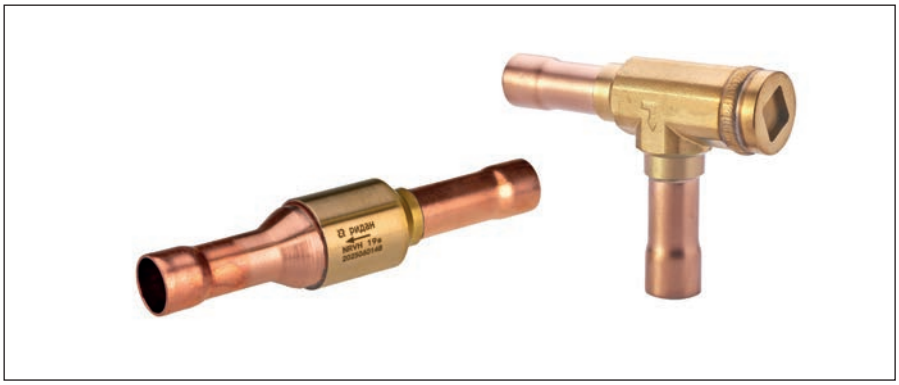

Обратные клапаны NRV устанавливаются на линиях нагнетания, жидкости, линиях всасывания и в трубопроводах горячего газа холодильных установок и систем кондиционирования воздуха, работающих на фторсодержащих хладагентах.

Клапаны NRV имеют встроенный демпфирующий поршень, позволяющий устанавливать клапан в линиях с пульсацией давления. Поставляются в исполнении с патрубками под пайку или под отбортовку.

Основные характеристики

Тип	Макс. рабочее давление, бар	Макс. испытательное давление, бар	Хладагенты	Температура рабочей среды, °C
NRV, NRVH, NRVL	46	60	R22, R407C, R134a, R404A, R507 и т.д.	-40...120

Клапаны обратные прямоточные NRV с патрубками под отбортовку

Модель	Код	Коэффициент k_V, м³/ч	Открывающий перепад давления, бар	Диаметр присоединительных патрубков, дюйм	Вес, кг
NRV 6	**021-1040R**	0,56	0,03	1/4"	0,100
NRV 10	**021-1041R**	1,43	0,03	3/8"	0,152
NRV 12	**021-1042R**	2,05	0,03	1/2"	0,188
NRV 16	**021-1043R**	3,60	0,03	5/8"	0,273
NRV 19	**021-1044R**	5,50	0,03	3/4"	0,418

Клапаны обратные прямоточные NRV с патрубками под пайку

Модель	Код	Коэффициент k_V, м³/ч	Открывающий перепад давления, бар	Диаметр присоединительных патрубков		Вес, кг
				мм	дюйм	
NRV 6s	**021-1010R**	0,56	0,03	—	1/4"	0,061
NRV 10s	**021-1011R**	1,43	0,03	10	—	0,081
NRV 12s	**021-1012R**	2,05	0,03	—	1/2"	0,108
NRV 16s	**021-1018R**	3,60	0,03	—	5/8"	0,160
NRVH 16s	**021-1038R**	3,60	0,15	—	5/8″	0,160
NRV 19s	**021-1019R**	5,50	0,03	—	3/4"	0,225
NRVH 19s	**021-1023R**	5,50	0.15	—	3/4′	0,225
NRV 19s	**021-1054R**	5,50	0,03	—	7/8"	0,225

Клапаны обратные угловые NRVH с патрубками под пайку

Модель	Код	Коэффициент k_V, м³/ч	Открывающий перепад давления, бар	Диаметр присоединительных патрубков		Вес, кг
				мм	дюйм	
NRVH 22s	**021-1032R**	8,50	0,30	—	7/8"	0,487
NRVH 28s	**021-1029R**	19,00	0,30	—	1 1/8"	1,066
NRVH 35s	**021-1034R**	29,00	0,30	—	1 3/8"	1,133
NRVH 42s	**021-1073R**	30,00	0,30	42	—	1,163

Клапаны обратные угловые NRVL с патрубками под пайку:

Модель	Код	Коэффициент k_V, м³/ч	Открывающий перепад давления, бар	Диаметр присоединительных патрубков		Вес, кг
				мм	дюйм	
NRVL 22s	**021-2032R**	8,50	0,03	—	7/8"	0,487
NRVL 28s	**021-2029R**	19,00	0,03	—	1 1/8"	1,066
NRVL 35s	**021-2034R**	29,00	0,03	—	1 3/8"	1,133
NRVL 42s	**021-2073R**	30,00	0,03	42	—	1,163

Габаритные размеры

Угловые NRVL, NRVH

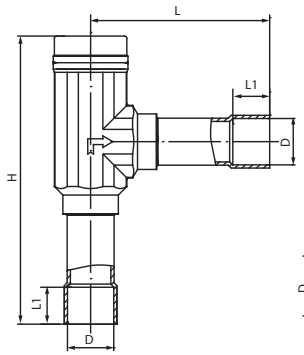

NRV с патрубками под отбортовку

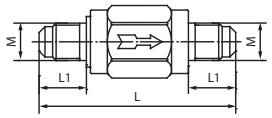

NRV с патрубками под пайку

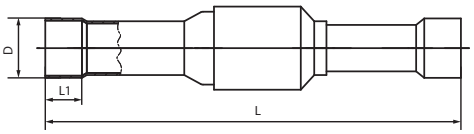

Модель	Код заказа	Размеры					
		L	M	L1	S	ØD	H
NRV 6	**021-1040R**	58	7/16-20UNF	14	19	—	—
NRV 10	**021-1041R**	62	5/8-18UNF	16	21	—	—
NRV 12	**021-1042R**	68	3/4-16UNF	18	24	—	—
NRV 16	**021-1043R**	78	7/8-14UNF	21	27	—	—
NRV 19	**021-1044R**	90	1-1/16-14UNF	24	32	—	—
NRV 6s	**021-1010R**	95	—	7	—	Ø6,5	—
NRV 10s	**021-1011R**	109	—	8	—	Ø10,1	—
NRV 12s	**021-1012R**	119	—	10	—	Ø12,8	—
NRV 16s	**021-1018R**	138	—	14	—	Ø16,1	—
NRVH 16s	**021-1038R**	140	—	12	—	Ø16,1	—
NRV 19s	**021-1019R**	150	—	16	—	Ø19,2	—
NRV 19s	**021-1054R**	176	—	17	—	Ø22,3	—
NRVH 19s	**021-1023R**	164	—	15	—	Ø19,2	—
NRVH 22s	**021-1032R**	84	—	17	—	Ø22,3	136,5
NRVH 28s	**021-1029R**	113	—	20	—	Ø28,7	188
NRVH 35s	**021-1034R**	126	—	25	—	Ø35,2	200
NRVH 42s	**021-1073R**	126	—	29	—	Ø42,3	193
NRVL 22s	**021-2032R**	84	—	17	—	Ø22,3	136,5
NRVL 28s	**021-2029R**	113	—	20	—	Ø28,7	188
NRVL 35s	**021-2034R**	126	—	25	—	Ø35,2	200
NRVL 42s	**021-2073R**	126	—	29	—	Ø42,3	193

Конструкция

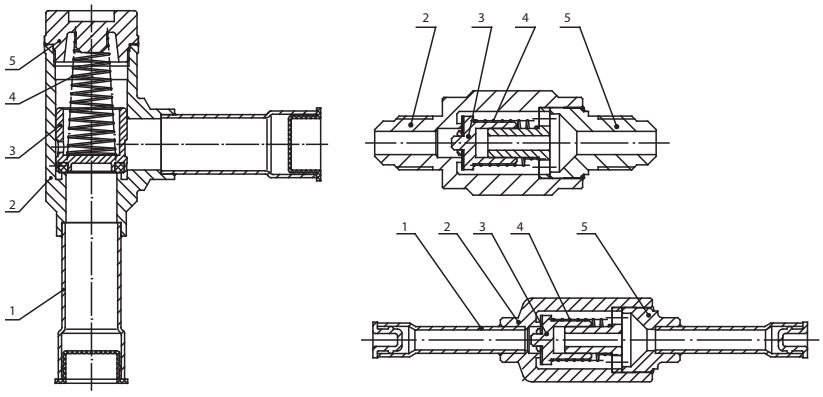

№	Деталь	Материал
1	Патрубок	Медь
2	Корпус часть 1	Латунь C3771BD
3	Поршень клапана	Латунь C3771BD
4	Возвратная пружина	Сталь SUS304H Ф1.4
5	Крышка часть 2	Латунь C3771BD

Центральный офис компании «Ридан»
143581, Россия, Московская область, м. о. Истра, д. Лешково, д. 217,
Телефоны: +7 (495) 792-57-57 (Москва), +8 (800) 700 888 5 (регионы) • E-mail: info@ridan.ru • ridan.ru

Компания «Ридан» не несет ответственности за опечатки в каталогах, брошюрах и других изданиях, а также оставляет за собой право на модернизацию своей продукции без предварительного оповещения. Это относится также к уже заказанным изделиям при условии, что такие изменения не повлекут за собой последующих корректировок уже согласованных спецификаций. Все торговые марки упомянутые в этом издании являются собственностью соответствующих компаний. «Ридан», логотип «Ридан» являются торговыми марками компании «Ридан». Все права защищены.

Неразборные фильтры-осушители с сердечником из молекулярного сита и оксида алюминия

DCL

Описание



Фильтры-осушители для жидкостной линии типа DCL предназначены для защиты холодильных установок и систем кондиционирования от влаги и твердых частиц.

Фильтры-осушители DCL оптимизированы для применения с ГХФУ и ХФУ хладагентами и минеральными или бензольными маслами.

Сердечник фильтра DCL состоит из активированного алюминия (20%) и молекулярного сита (80%), что позволяет обеспечить высокую производительность осушения и снизить вероятность образования кислот в системе.

Поставляются в исполнении с патрубками под отбортовку или пайку.

Основные характеристики

Тип	Макс. рабочее давление, бар	Макс. испытательное давление, бар	Хладагенты	Температура рабочей среды, °C
DCL	45	67,5	R22, R134a, R404A, R407C, R410A и т.д.	-40–120

Неразборные фильтры-осушители DCL с патрубками под отбортовку

Модель	Код	Номинальная производительность по жидкости, кВт					Диаметр присоединительных патрубков, дюйм	Вес, кг
		R134a	R404A/ R507	R22	R407C	R410A		
DCL 032	**025Z5075R**	7,03	5,28	7,03	7,03	7,03	1/4"	0,203
DCL 033	**025Z5001R**	17,58	12,3	19,34	19,34	19,34	3/8"	0,232
DCL 052	**025Z5002R**	7,03	5,28	7,03	7,03	7,03	1/4"	0,259
DCL 053	**025Z5003R**	17,58	12.3	19,34	19,34	19,34	3/8"	0,295
DCL 082	**025Z5004R**	7,03	5,28	7,03	7,03	7,03	1/4"	0,378
DCL 083	**025Z5005R**	19,34	14,07	21,1	21,1	21,1	3/8"	0,378
DCL 084	**025Z5006R**	26,38	19,34	28,13	28,13	28,13	1/2"	0,408
DCL 163	**025Z5008R**	21,01	15,83	22,86	22,86	22,86	3/8"	0,624
DCL 164	**025Z5009R**	29,89	21,01	31,65	31,65	31,65	1/2"	0,658
DCL 165	**025Z5010R**	42,2	29,89	47,48	47,48	47,48	5/8"	0,684
DCL 303	**025Z0012R**	21,01	15,83	22,86	22,86	22,86	3/8"	1,303
DCL 304	**025Z0013R**	29,89	21,01	33,41	33,41	33,41	1/2"	1,303
DCL 305	**025Z0014R**	43.96	31,65	49,23	49,23	49,23	5/8"	1,335
DCL 306	**025Z0156R**	58,03	42,21	65,6	65,6	65,6	3/4"	1,39

Неразборные фильтры-осушители DCL с патрубками под пайку

Модель	Код	Номинальная производительность по жидкости, кВт					Диаметр присоединительных патрубков, дюйм		Вес, кг
		R134a	R404A/ R507	R22	R407C	R410A	мм	дюйм	
DCL 032s	**025Z5013R**	7,03	5,28	7,03	7,03	7,03	—	1/4"	0,17
DCL 032.5s	**025Z5014R**	11,04	8,29	11,04	11,04	11,04	—	5/16"	0,17
DCL 033s	**025Z5015R**	17,58	12,3	19,34	19,34	19,34	10	—	0,178
DCL 052s	**025Z5018R**	7,03	5,28	7,03	7,03	7,03	—	1/4"	0,233
DCL 053s	**025Z5019R**	17,58	12.3	19,34	19,34	19,34	10	—	0,249
DCL 082s	**025Z5022R**	7,03	5,28	7,03	7,03	7,03	—	1/4"	0,329
DCL 083s	**025Z5025R**	19,34	14,07	21,1	21,1	21,1	10	—	0,329
DCL 084s	**025Z5026R**	26,38	19,34	28,13	28,13	28,13	—	1/2"	0,342
DCL 163s	**025Z5029R**	21,01	15,83	22,86	22,86	22,86	10	—	0,572
DCL 164s	**025Z5032R**	29,89	21,01	31,65	31,65	31,65	—	1/2"	0,58
DCL 165s	**025Z5033R**	42,2	29,89	47,48	47,48	47,48	—	5/8"	0,592
DCL 166s	**025Z5033R**	42,2	29,89	47,48	47,48	47,48	—	3/4"	0,592
DCL 167s	**025Z5034R**	42,2	29,89	47,48	47,48	47,48	—	7/8"	0,592
DCL 304s	**025Z0031R**	29,89	21,01	33,41	33,41	33,41	—	1/2"	1,209
DCL 305s	**025Z0032R**	43.96	31,65	49,23	49,23	49,23	—	5/8"	1,233
DCL 306s	**025Z0033R**	58,03	42,21	65,6	65,6	65,6	—	3/4"	1,263
DCL 307s	**025Z0034R**	58,03	42,21	65,6	65,6	65,6	—	7/8"	1,274
DCL 309s	**025Z0035R**	61,54	43,96	66,82	66,82	66,82	—	1"1/8	1,333

Неразборные фильтры-осушители DCL с патрубками под отбортовку FS

Состав сердечника: оксид активированного алюминия (30%), материал типа молекулярное сито (70%).

Модель	Код	Номинальная производительность по жидкости, кВт					Диаметр присоединительных патрубков, дюйм	Вес, кг
		R134a	R404A/ R507	R22	R407C	R410A		
DCL 053FS	**025Z1501R**	17,58	12.3	19,34	19,34	19,34	3/8" FS	0,57
DCL 083FS	**025Z1325R**	19,34	14,07	21,1	21,1	21,1	3/8" FS	0,67
DCL 163FS	**025Z0219R**	21,01	15,83	22,86	22,86	22,86	3/8" FS	0,78

Габаритные размеры
DCL под резьбу

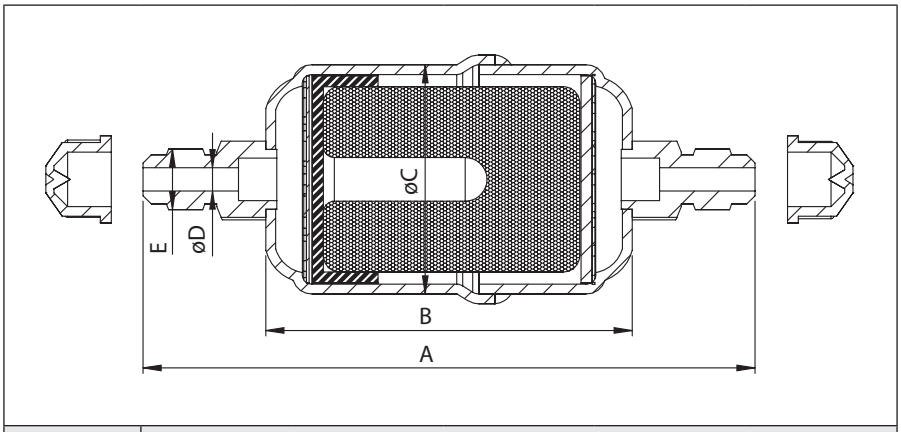

Модель	Присоединительные размеры				
	A	B	ØC	ØD	E
DCL 032	110	65	Ø 42	1/4"	7/16-20UNF
DCL 033	120	65	Ø 42	3/8"	5/8-18UNF

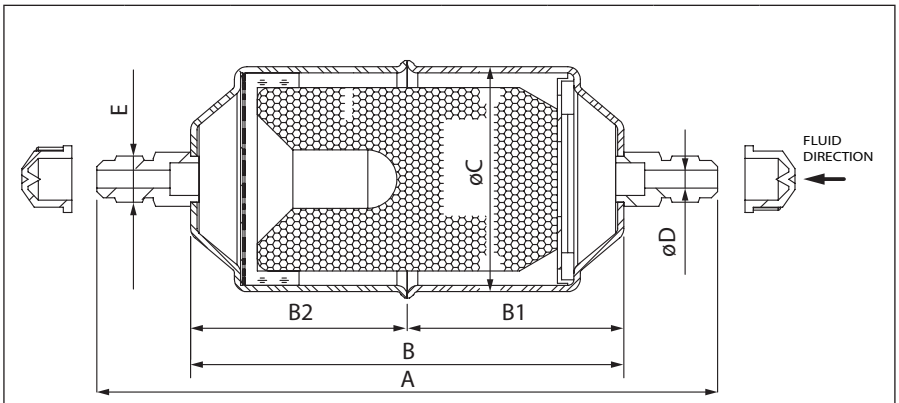

Модель	Присоединительные размеры						
	A	B	B1	B2	ØC	ØD	E
DCL 052	122	77	25,5	51,5	Ø 54	1/4"	7/16-20UNF
DCL 053	132	77	25,5	51,5	Ø 54	3/8"	5/8-18UNF
DCL 082	148	103	51,5	51,5	Ø 54	1/4"	7/16-20UNF
DCL 083	158	103	51,5	51,5	Ø 54	3/8"	5/8-18UNF
DCL 084	162	103	51,5	51,5	Ø 54	1/2"	7/16-20UNF
DCL 163	165	110	55	55	Ø 76	3/8"	5/8-18UNF
DCL 164	169	110	55	55	Ø 76	1/2"	3/4-16UNF
DCL 165	179	110	55	55	Ø 76	5/8"	7/8-16UNF

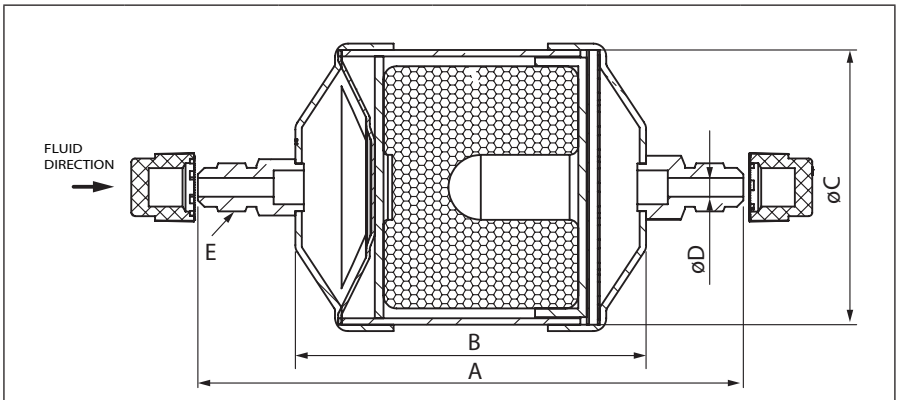

Модель	Присоединительные размеры				
	A	B	ØC	ØD	E
DCL 303	241,5	186,5	76	3/8"	5/8-18UNF
DCL 304	245,5	186,5	76	1/2"	3/4-16UNF
DCL 305	245,5	186,5	76	5/8"	7/8-14UNF
DCL 306	265,5	186,5	76	3/4"	1-1/16-18UNF

Габаритные размеры DCL 032-167s под пайку

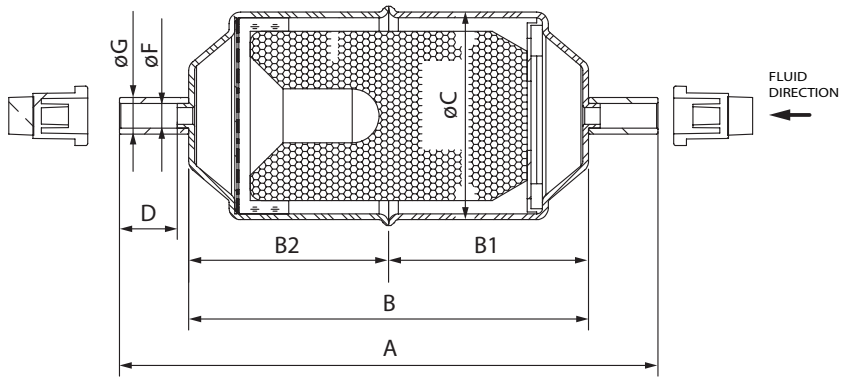

Модель	Присоединительные размеры							
	A	B	B1	B2	ØC	D	ØF	ØG
DCL 032s	101	65	—	—	42	15,5	6,4	9,5
DCL 032.5s	101	65	—	—	42	15,5	7,94	11
DCL 033s	103	65	—	—	42	16	10	12,5
DCL 052s	113	77	25,5	51,5	54	15,5	6,4	9,5
DCL 053s	115	77	25,5	51,5	54	16	10	12,5
DCL 082s	139	103	51,5	51,5	54	15,5	6,4	9,5
DCL 083s	141	103	51,5	51,5	54	16	10	12,5
DCL 084s	142,6	103	51,5	51,5	54	15,8	12,8	15,4
DCL 163s	148	110	55	55	76	13,8	10	12,5
DCL 164s	149,6	110	55	55	76	15,8	12,8	15,4
DCL 165s	150	110	55	55	76	16	16	19
DCL 166s	160	110	55	55	76	20	19,1	22
DCL 167s	166	110	55	55	76	23	22,3	25,4
DCL 304s	228,5	186,5	—	—	76	17	12,8	15,4
DCL 305s	234,5	186,5	—	—	76	19	16	19
DCL 306s	236,5	186,5	—	—	76	20	19,1	22
DCL 307s	238,5	186,5	—	—	76	26	22,3	25,4
DCL 309s	254,1	186,5	—	—	76	27	28,7	32

Габаритные размеры DCL с патрубками под отбортовку FS

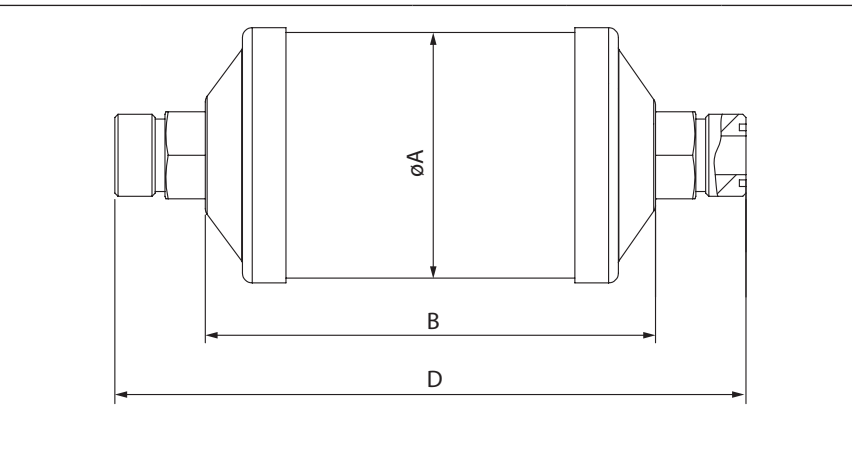

Модель	Присоединение	Присоединительные размеры		
		ØA	B	D
DCL 053FS	3/8" FS	54	74,5	118,5
DCL 083FS	3/8" FS	54	100,5	144,5
DCL 163FS	3/8" FS	76	117	161

Конструкция DCL
под резьбу или пайку

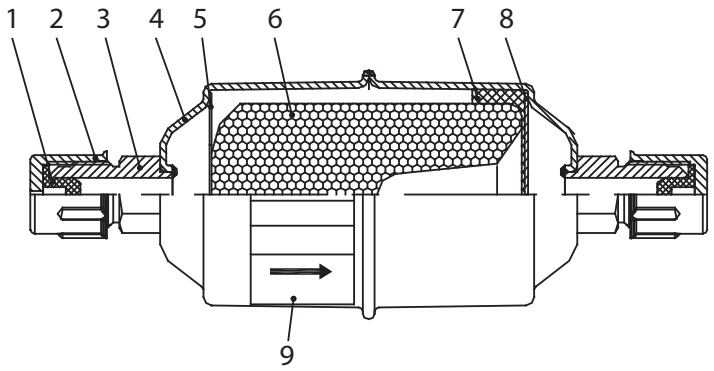

1. *Резиновая заглушка*
2. *Защитный колпачок*
3. *Патрубки*
4. *Корпус*
5. *Прижимная пластина*
6. *Твердый сердечник*
7. *Фильтрующая прокладка*
8. *Перфорированная пластина*
9. *Этикетка*

Конструкция DCL
с патрубками под отбортовку FS

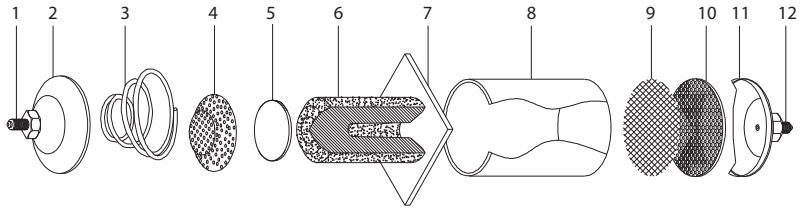

1. *Входной патрубок*
2. *Входная чаша*
3. *Пружина*
4. *Перфорированная пластина*
5. *Фильтрующая прокладка*
6. *Твердый сердечник*
7. *Тканевая прокладка*
8. *Корпус*
9. *Проволочная сетка*
10. *Перфорированный диск*
11. *Выходная чаша*
12. *Выходной патрубок*

Центральный офис компании «Ридан»
143581, Россия, Московская область, м. о. Истра, д. Лешково, д. 217,
Телефоны: +7 (495) 792-57-57 (Москва), +8 (800) 700 888 5 (регионы) • E-mail: info@ridan.ru • ridan.ru

Компания «Ридан» не несет ответственности за опечатки в каталогах, брошюрах и других изданиях, а также оставляет за собой право на модернизацию своей продукции без предварительного оповещения. Это относится также к уже заказанным изделиям при условии, что такие изменения не повлекут за собой последующих корректировок уже согласованных спецификаций. Все торговые марки упомянутые в этом издании являются собственностью соответствующих компаний. «Ридан», логотип «Ридан» являются торговыми марками компании «Ридан». Все права защищены.

Неразборные фильтры-осушители с сердечником из молекулярного сита

DML

Описание



Фильтры-осушители для жидкостной линии типа DML предназначены для защиты холодильных установок и систем кондиционирования от влаги и твердых частиц.

Фильтры-осушители DML оптимизированы для применения с гидрофторуглеродными (ГФУ) хладагентами и полиэфирными (POE) или полиалкиленгликолевыми (PAG) маслами. Сердечник фильтра DML полностью состоит из молекулярного сита, что позволяет обеспечить высокую производительность. Поставляются в исполнении с патрубками под отбортовку или пайку.

Основные характеристики

Тип	Макс. рабочее давление, бар	Макс. испытательное давление, бар	Хладагенты	Температура рабочей среды, °C
DML	45	67,5	R22, R134a, R404A, R407C, R410A и т. д.	-40 - 120

Неразборные фильтры-осушители DML с патрубками под отбортовку

Модель	Код	Номинальная производительность по жидкости, кВт					Диаметр присоединительных патрубков, дюйм	Вес, кг
		R134a	R404A/ R507	R22	R407C	R410A		
DML 032	**025Z5035R**	7,0	5,3	7,0	7,0	7,0	1/4"	0,203
DML 033	**025Z5036R**	17,6	12,3	19,3	19,3	19,3	3/8"	0,232
DML 052	**025Z5037R**	7,0	5,3	7,0	7,0	7,0	1/4"	0,259
DML 053	**025Z5038R**	17,6	14,1	19,3	19,3	19,3	3/8"	0,295
DML 082	**025Z5039R**	7,0	5,3	7,0	7,0	7,0	1/4"	0,342
DML 083	**025Z5040R**	19,3	14,1	21,1	21,1	21,1	3/8"	0,378
DML 084	**025Z5041R**	26,4	19,3	28,1	28,1	28,1	1/2"	0,408
DML 163	**025Z5043R**	21,1	15,8	22,9	22,9	22,9	3/8"	0,624
DML 164	**025Z5044R**	65,1	21,1	31,7	31,7	31,7	1/2"	0,652
DML 165	**025Z5045R**	42,2	29,9	47,5	47,5	47,5	5/8"	0,684
DML 303	**025Z0049R**	21,1	15,8	22,9	22,9	22,9	3/8"	1,275
DML 304	**025Z0050R**	29,9	21,1	33,4	33,4	33,4	1/2"	1,303
DML 305	**025Z0051R**	44,0	31,7	49,2	49,2	49,2	5/8"	1,335

Неразборные фильтры-осушители DML с патрубками под пайку

Модель	Код	Номинальная производительность по жидкости, кВт					Диаметр присоединительных патрубков, дюйм		Вес, кг
		R134a	R404A/ R507	R22	R407C	R410A	мм	дюйм	
DML 032s	**025Z5048R**	7,0	5,3	7,0	7,0	7,0	—	1/4"	0,170
DML 033s	**025Z5050R**	17,6	12,3	19,3	19,3	19,3	10	—	0,178
DML 052s	**025Z5053R**	7,0	5,3	7,0	7,0	7,0	—	1/4"	0,233
DML 053s	**025Z5054R**	17,6	14,1	19,3	19,3	19,3	10	—	0,249
DML 083s	**025Z5058R**	19,3	14,1	21,1	21,1	21,1	10	—	0,329
DML 084s	**025Z5061R**	26,4	19,3	28,1	28,1	28,1	—	1/2"	0,342
DML 163s	**025Z5064R**	21,1	15,8	22,9	22,9	22,9	10	—	0,572
DML 164s	**025Z5067R**	65,1	21,1	31,7	31,7	31,7	—	1/2"	0,580
DML 165s	**025Z5068R**	42,2	29,9	47,5	47,5	47,5	—	5/8"	0,592
DML 304s	**025Z0068R**	29,9	21,1	33,4	33,4	33,4	—	1/2"	1,209
DML 305s	**025Z0069R**	44,0	31,7	49,2	49,2	49,2	—	5/8"	1,233
DML 306s	**025Z0070R**	58,0	42,2	65,1	65,1	65,1	—	3/4"	1,263
DML 307s	**025Z0071R**	58,0	42,2	65,1	65,1	65,1	—	7/8"	1,274
DML 309s	**025Z0072R**	61,5	44,0	66,8	66,8	66,8	—	1"1/8	1,333

Габаритные размеры DML под резьбу

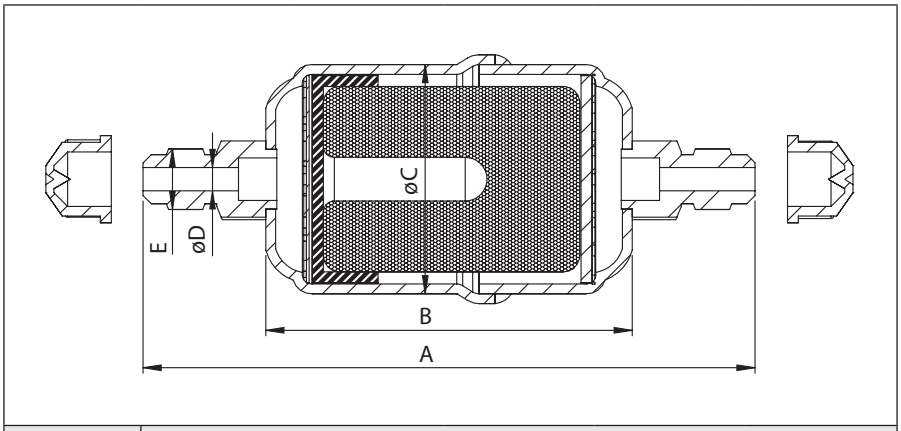

Модель	Присоединительные размеры				
	A	B	ØC	ØD	E
DML 032	110	65	Ø 42	1/4"	7/16-20UNF
DML 033	120	65	Ø 42	3/8"	5/8-18UNF

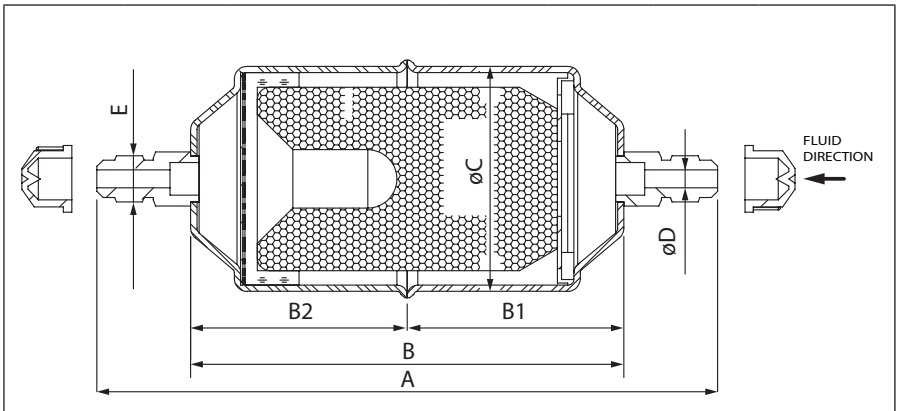

Модель	Присоединительные размеры						
	A	B	B1	B2	ØC	ØD	E
DML 052	122	77	25,5	51,5	Ø 54	1/4"	7/16-20UNF
DML 053	132	77	25,5	51,5	Ø 54	3/8"	5/8-18UNF
DML 083	158	103	51,5	51,5	Ø 54	3/8"	5/8-18UNF
DML 084	162	103	51,5	51,5	Ø 54	1/2"	7/16-20UNF
DML 163	165	110	55	55	Ø 76	3/8"	5/8-18UNF
DML 164	169	110	55	55	Ø 76	1/2"	3/4-16UNF
DML 165	179	110	55	55	Ø 76	5/8"	7/8-16UNF

Габаритные размеры DML под резьбу

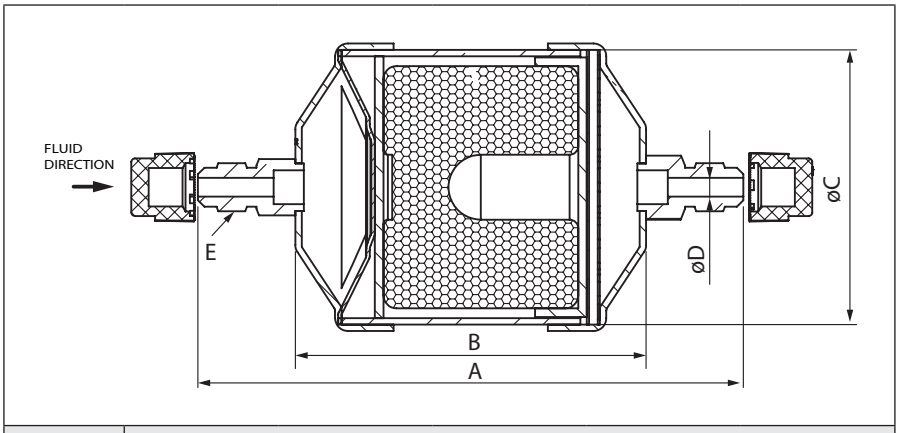

Модель	Присоединительные размеры				
	A	B	ØC	ØD	E
DML 304	245,5	186,5	76	1/2"	3/4-16UNF
DML 305	245,5	186,5	76	5/8"	7/8-14UNF
DML 306	265,5	186,5	76	3/4"	1-1/16-18UNF

Габаритные размеры DML под пайку

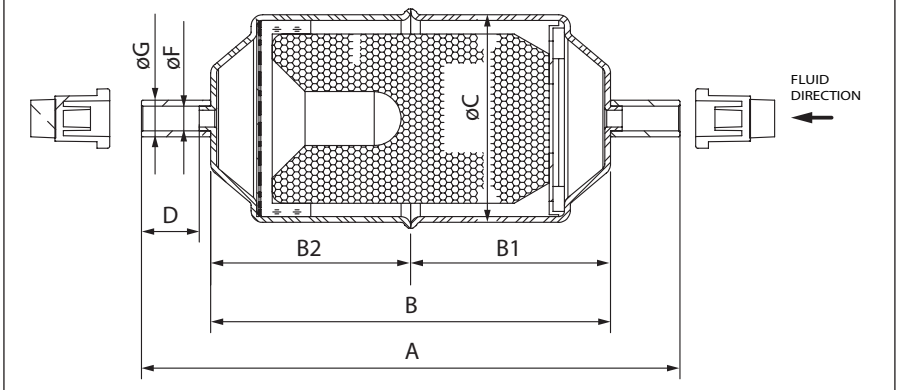

Модель	Присоединительные размеры							
	A	B	B1	B2	ØC	D	ØF	ØG
DML 032s	101	65	—	—	42	15,5	6,4	9,5
DML 033s	103	65	—	—	42	16	10	12,5
DML 052s	113	77	25,5	51,5	54	15,5	6,4	9,5
DML 053s	115	77	25,5	51,5	54	16	10	12,5
DML 083s	141	103	51,5	51,5	54	16	10	12,5
DML 084s	142,6	103	51,5	51,5	54	15,8	12,8	15,4
DML 163s	148	110	55	55	76	13,8	10	12,5
DML 164s	149,6	110	55	55	76	15,8	12,8	15,4
DML 165s	150	110	55	55	76	16	16	19
DML 304s	228,5	186,5	—	—	76	17	12,8	15,4
DML 305s	234,5	186,5	—	—	76	19	16	19
DML 306s	236,5	186,5	—	—	76	20	19,1	22
DML 307s	238,5	186,5	—	—	76	26	22,3	25,4
DML 309s	254,1	186,5	—	—	76	27	28,7	32

Конструкция DML

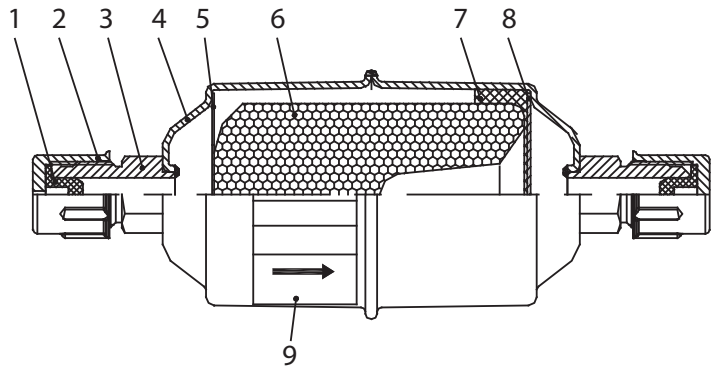

1. *Резиновая заглушка*
2. *Защитный колпачок*
3. *Патрубки*
4. *Корпус*
5. *Прижимная пластина*
6. *Твердый сердечник*
7. *Фильтрующая прокладка*
8. *Перфорированная пластина*
9. *Этикетка*

Центральный офис компании «Ридан»
143581, Россия, Московская область, м. о. Истра, д. Лешково, д. 217,
Телефоны: +7 (495) 792-57-57 (Москва), +8 (800) 700 888 5 (регионы) • E-mail: info@ridan.ru • ridan.ru

Компания «Ридан» не несет ответственности за опечатки в каталогах, брошюрах и других изданиях, а также оставляет за собой право на модернизацию своей продукции без предварительного оповещения. Это относится также к уже заказанным изделиям при условии, что такие изменения не повлекут за собой последующих корректировок уже согласованных спецификаций. Все торговые марки упомянутые в этом издании являются собственностью соответствующих компаний. «Ридан», логотип «Ридан» являются торговыми марками компании «Ридан». Все права защищены.

Неразборные фильтры-осушители с сердечником из молекулярного сита и оксида алюминия

DFL

Описание



Фильтры-осушители для жидкостной линии типа DFL предназначены для защиты холодильных установок и систем кондиционирования от влаги и твердых частиц. Фильтры-осушители DFL оптимизированы для применения с ГХФУ и ХФУ хладагентами и минеральными или бензольными маслами. Совместимы с ГФУ хладагентами и полиэфирными (POE) или полиалкилгликолевыми (PAG) маслами.

Сердечник фильтра DFL состоит из активированного алюминия (30%) и молекулярного сита (70%), что позволяет обеспечить высокую производительность осушения и снизить вероятность образования кислот в системе. Поставляются в исполнении с патрубками под отбортовку или пайку. Имеют шариковую засыпку.

Основные характеристики

Тип	Макс. рабочее давление, бар	Макс. испытательное давление, бар	Хладагенты	Температура рабочей среды, °C
DFL	45	67,5	R22, R134a, R404A, R407C, R410A и т. д.	-40–120

Неразборные фильтры-осушители DFL с патрубками под отбортовку

Модель	Код	Номинальная производительность по жидкости, кВт					МРД, бар	Диаметр присоединительных патрубков, дюйм	Вес, кг
		R134a	R404A / R507	R407C	R410A	R22			
DFL 032	**023B7001R**	6,65	4,67	6,68	6,86	6,83	45	1/4"	0,24
DFL 033	**023B7002R**	10,50	7,37	10,56	10,84	10,78	45	3/8"	0,22
DFL 052	**023B7005R**	6,91	4,85	6,95	7,13	7,09	45	1/4"	0,62
DFL 053	**023B7006R**	11,48	8,06	11,54	11,85	11,79	45	3/8"	0,57
DFL 082	**023B7009R**	7,00	4,92	7,04	7,23	7,18	45	1/4"	0,73
DFL 083	**023B7010R**	13,58	9,54	13,65	14,02	13,94	45	3/8"	0,67
DFL 084	**023B7011R**	19,90	13,98	20,01	20,55	20,43	45	1/2"	0,67
DFL 163	**023B7015R**	14,00	9,83	14,07	14,45	14,37	45	3/8"	0,78
DFL 164	**023B7016R**	20,04	14,07	20,14	20,68	20,56	45	1/2"	0,78
DFL 165	**023B7017R**	26,25	18,43	26,39	27,10	26,94	45	5/8"	0,78
DFL 303	**023B7028R**	15,05	10,57	15,13	15,54	15,45	45	3/8"	1,60
DFL 304	**023B7029R**	28,32	19,88	28,46	29,23	29,06	45	1/2"	1,60
DFL 305	**023B7030R**	30,45	21,38	30,61	31,43	31,25	45	5/8"	1,60
DFL 306	**023B7031R**	38,50	27,03	38,70	39,74	39,52	45	3/4"	1,60
DFL 415	**023B7032R**	35,07	24,61	35,19	36,11	35,93	45	5/8"	1,95

Неразборные фильтры-осушители DFL с патрубками под пайку

Модель	Код	Номинальная производительность по жидкости, кВт					МРД, бар	Диаметр присоединительных патрубков		Вес, кг
		R134a	R404A/ R507	R407C	R410A	R22		9,27	дюйм	
DFL 032s	**023B7003R**	8,98	6,30	9,02	9,27	9,21	45	—	1/4"	0,22
DFL 032.5s	**023B9003R**	8,98	6,30	9,02	9,27	9,21	45	—	5/16"	0,22
DFL 033s	**023B7004R**	10,50	7,37	10,56	10,84	10,78	45	—	3/8"	0,25
DFL 052s	**023B7007R**	10,17	7,14	10,22	10,49	10,43	45	—	1/4"	0,22
DFL 052.5s	**023B9007R**	10,17	7,14	10,22	10,49	10,43	45	—	5/16"	0,22
DFL 053s	**023B7008R**	14,48	10,16	14,55	14,94	14,86	45	—	3/8"	0,62
DFL 082s	**023B7012R**	10,19	7,15	10,24	10,51	10,45	45	—	1/4"	0,25
DFL 083s	**023B7013R**	15,24	10,70	15,32	15,74	15,65	45	—	3/8"	0,67
DFL 084s	**023B7014R**	21,09	14,81	21,20	21,77	21,65	45	—	1/2"	0,67
DFL 163s	**023B7018R**	15,72	11,03	15,80	16,22	16,13	45	—	3/8"	0,78
DFL 164s	**023B7019R**	25,26	17,74	25,39	26,07	25,92	45	—	1/2"	0,78
DFL 165s	**023B7020R**	33,55	23,56	33,73	34,63	34,43	45	—	5/8"	0,78
DFL 166s	**023B7026R**	45,59	32,39	45,84	47,08	46,81	45	—	3/8"	1,60
DFL 167s	**023B7027R**	50,51	35,46	50,77	52,18	51,83	45	—	1/2"	1,60
DFL 303s	**023B7021R**	16,80	11,80	16,89	17,34	17,24	45	—	5/8"	1,70
DFL 304s	**023B7022R**	35,00	24,58	35,18	36,13	35,92	45	—	3/4"	1,60
DFL 305s	**023B7023R**	37,80	26,54	38,00	39,02	38,80	45	—	7/8"	1,60
DFL 306s	**023B7024R**	51,80	36,37	52,07	53,47	53,17	45	—	1"1/8	1,60
DFL 307s	**023B7025R**	57,40	40,31	57,70	59,25	58,91	45	—	1/2"	1,95
DFL 309s	**023B7034R**	63,18	44,36	63,51	65,22	64,85	45	—	5/8"	1,95
DFL 414s	**023B7035R**	38,15	28,29	40,48	41,51	41,28	45	—	7/8"	1,95
DFL 415s	**023B7036R**	42,70	30,47	43,70	44,85	44,62	45	—	1"1/8	1,95
DFL 417s	**023B7037R**	64,28	46,34	66,35	68,19	67,73	45	—	7/8"	1,95
DFL 419s	**023B7038R**	72,76	51,06	73,02	74,98	74,63	45	—	1"1/8	1,95
DFL 757s	**023B7039R**	73,94	53,24	76,36	78,43	77,85	41	—	7/8"	3,23
DFL 759s	**023B7040R**	83,72	58,76	83,95	86,25	85,79	41	—	1"1/8	3,23

Габаритные размеры DFL 032 – 033 под резьбу

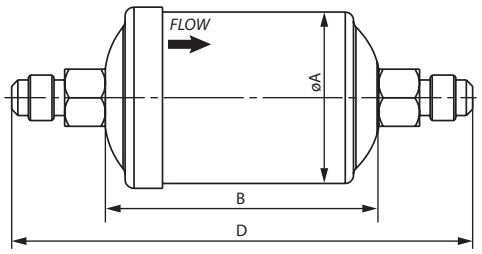

Модель	Код заказа	Присоединение	Размеры		
			A	B	D
DFL 032	**023B7001R**	1/4"	42	67	113
DFL 033	**023B7002R**	3/8"	42	67	121

Габаритные размеры DFL 052 – 415 под резьбу

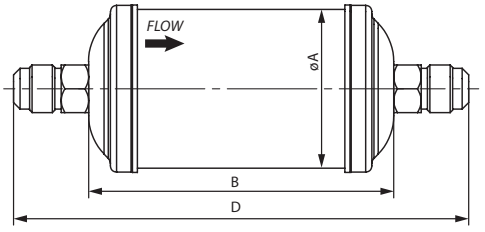

Модель	Код заказа	Присоединение	Размеры		
			A	B	D
DFL 052	**023B7005R**	1/4"	42	78	124
DFL 053	**023B7006R**	3/8"	42	78	132
DFL 082	**023B7009R**	1/4"	63,5	99	145
DFL 083	**023B7010R**	3/8"	63,5	99	153
DFL 084	**023B7011R**	1/2"	63,5	99	159
DFL 163	**023B7015R**	3/8"	63,5	122	176
DFL 164	**023B7016R**	1/2"	63,5	122	182
DFL 165	**023B7017R**	5/8"	63,5	122	190
DFL 303	**023B7028R**	3/8"	76,2	190	244
DFL 304	**023B7029R**	1/2"	76,2	190	250
DFL 305	**023B7030R**	5/8"	76,2	190	258
DFL 306	**023B7031R**	3/4"	76,2	190	264
DFL 415	**023B7032R**	5/8"	88,9	198	266

Габаритные размеры
DFL 032s – 033s под пайку

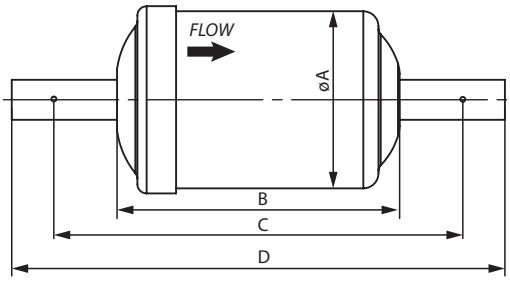

Модель	Код заказа	Присоединение	Размеры			
			A	B	C	D
DFL 032s	**023B7003R**	1/4"	42	67	97	117
DFL 032,5s	**023B9003R**	5/16"	42	67	97	117
DFL 033s	**023B7004R**	3/8"	42	67	97	117

Габаритные размеры
DFL 052s – 306s, 414s-415s
под пайку

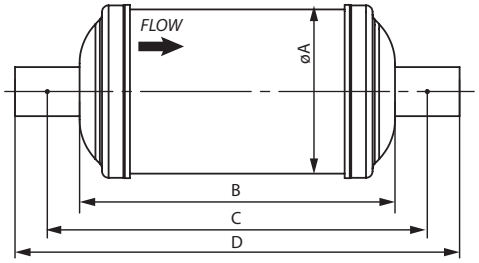

Модель	Код заказа	Присоединение	Размеры			
			A	B	C	D
DFL 052s	**023B7007R**	1/4"	42	78	108	128
DFL 052,5s	**023B9007R**	5/16"	42	78	108	128
DFL 053s	**023B7008R**	3/8"	42	78	108	128
DFL 082s	**023B7012R**	1/4"	63,5	99	129	149
DFL 083s	**023B7013R**	3/8"	63,5	99	129	149
DFL 084s	**023B7014R**	1/2"	63,5	99	129	149
DFL 163s	**023B7018R**	3/8"	63,5	122	152	172
DFL 164s	**023B7019R**	1/2"	63,5	122	152	172
DFL 165s	**023B7020R**	5/8"	63,5	122	152	172
DFL 303s	**023B7021R**	3/8"	76,2	190	220	240
DFL 304s	**023B7022R**	1/2"	76,2	190	220	240
DFL 305s	**023B7023R**	5/8"	76,2	190	220	240
DFL 306s	**023B7024R**	3/4"	76,2	190	220	240
DFL 414s	**023B7035R**	1/2"	88,9	198	228	248
DFL 415s	**023B7036R**	5/8"	88,9	198	228	248

Габаритные размеры
DFL 307s – 759s под пайку

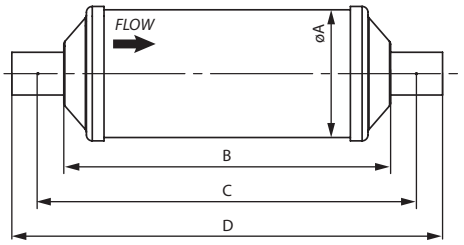

Модель	Код заказа	Присоединение	Размеры			
			A	B	C	D
DFL 307s	**023B7025R**	7/8"	76,2	190	220	264
DFL 309s	**023B7034R**	1"1/8	76,2	190	220	274
DFL 417s	**023B7037R**	7/8"	88,9	198	228	272
DFL 419s	**023B7038R**	1"1/8	88,9	198	228	282
DFL 757s	**023B7039R**	7/8"	88,9	311	341	385
DFL 759s	**023B7040R**	1"1/8	88,9	311	341	395

Конструкция DFL

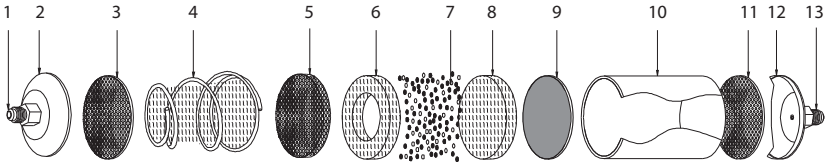

1. *Присоединительный патрубок (вход)*
2. *Верхняя крышка*
3. *Перфорированный диск*
4. *Коническая пружина сжатия со вставкой из стекловаты*
5. *Тиснение перфорированного диска*
6. *Стекловата (круглая)*
7. *Осушитель*
8. *Стекловата (круглая)*
9. *Нетканый материал (круглый)*
10. *Корпус*
11. *Перфорированный диск*
12. *Нижняя крышка*
13. *Присоединительный патрубок (выход)*

Центральный офис компании «Ридан»
143581, Россия, Московская область, м. о. Истра, д. Лешково, д. 217,
Телефоны: +7 (495) 792-57-57 (Москва), +8 (800) 700 888 5 (регионы) • E-mail: info@ridan.ru • ridan.ru

Компания «Ридан» не несет ответственности за опечатки в каталогах, брошюрах и других изданиях, а также оставляет за собой право на модернизацию своей продукции без предварительного оповещения. Это относится также к уже заказанным изделиям при условии, что такие изменения не повлекут за собой последующих корректировок уже согласованных спецификаций. Все торговые марки упомянутые в этом издании являются собственностью соответствующих компаний. «Ридан», логотип «Ридан» являются торговыми марками компании «Ридан». Все права защищены.

Неразборные фильтры-осушители с технологией контроля утечек

DFL TW

Описание



Фильтры-осушители для жидкостной линии типа DFL TW предназначены для защиты холодильных установок и систем кондиционирования от влаги и твердых частиц.

Фильтры-осушители DFL TW оптимизированы для применения с ГХФУ и ХФУ хладагентами и минеральными или бензольными маслами. Совместимы с ГФУ хладагентами и полиэфирными (POE) или полиалкилгликолевыми (PAG) маслами.

Сердечник фильтра DFL TW состоит из активированного алюминия (30%) и молекулярного сита (70%), что позволяет обеспечить высокую производительность осушения и снизить вероятность образования кислот в системе.

Поставляются в исполнении с патрубками под отбортовку или пайку. Имеют шариковую засыпку. Внутри фильтров находится специализированное люминесцентное вещество, которое при запуске системы смешивается с маслом и позволяет найти утечку в системе в случае, если она есть.

Основные характеристики

Тип	Макс. рабочее давление, бар	Макс. испытательное давление, бар	Хладагенты	Температура рабочей среды, °C
DFL TW	45	67,5	R22, R134a, R404A, R407C, R410A и т. д.	-40–120

Неразборные фильтры-осушители DFL TW с патрубками под отбортовку

Модель	Код	Номинальная производительность по жидкости, кВт					Для заправки маслом, л	Диаметр присоединительных патрубков, дюйм	Вес, кг
		R134a	R404A/R507	R407C	R410A	R22			
DFL 032 TW	**023B7101R**	6,65	4,67	6,68	6,86	6,83	1,4	1/4"	0,24
DFL 033 TW	**023B7102R**	10,50	7,37	10,56	10,84	10,78	1,4	3/8"	0,22
DFL 052 TW	**023B7105R**	6,91	4,85	6,95	7,13	7,09	2,0	1/4"	0,62
DFL 053 TW	**023B7106R**	11,48	8,06	11,54	11,85	11,79	2,0	3/8"	0,57
DFL 082 TW	**023B7109R**	7,00	4,92	7,04	7,23	7,18	3,5	1/4"	0,73
DFL 083 TW	**023B7110R**	13,58	9,54	13,65	14,02	13,94	3,5	3/8"	0,67
DFL 084 TW	**023B7111R**	19,90	13,98	20,01	20,55	20,43	3,5	1/2"	0,67
DFL 163 TW	**023B7115R**	14,00	9,83	14,07	14,45	14,37	4,0	3/8"	0,78
DFL 164 TW	**023B7116R**	20,04	14,07	20,14	20,68	20,56	4,0	1/2"	0,78
DFL 165 TW	**023B7117R**	26,25	18,43	26,39	27,10	26,94	4,0	5/8"	0,78
DFL 303 TW	**023B7128R**	15,05	10,57	15,13	15,54	15,45	6,0	3/8"	1,60
DFL 304 TW	**023B7129R**	28,32	19,88	28,46	29,23	29,06	6,0	1/2"	1,60
DFL 305 TW	**023B7130R**	30,45	21,38	30,61	31,43	31,25	6,0	5/8"	1,60
DFL 306 TW	**023B7131R**	38,50	27,03	38,70	39,74	39,52	6,0	3/4"	1,60
DFL 415 TW	**023B7132R**	35,07	24,61	35,19	36,11	35,93	7,5	5/8"	1,95

Неразборные фильтры-осушители DFL TW с патрубками под пайку

Модель	Код	Номинальная производительность по жидкости, кВт					Для заправки маслом, л	Диаметр присоединительных патрубков, дюйм	Вес, кг
		R134a	R404A/R507	R407C	R410A	R22			
DFL 032s TW	**023B7103R**	8,98	6,30	9,02	9,27	9,21	1,4	1/4"	0,22
DFL 033s TW	**023B7104R**	10,50	7,37	10,56	10,84	10,78	1,4	3/8"	0,25
DFL 052s TW	**023B7107R**	10,17	7,14	10,22	10,49	10,43	2,0	1/4"	0,22
DFL 053s TW	**023B7108R**	14,48	10,16	14,55	14,94	14,86	2,0	3/8"	0,62
DFL 082s TW	**023B7112R**	10,19	7,15	10,24	10,51	10,45	3,5	1/4"	0,25
DFL 083s TW	**023B7113R**	15,24	10,70	15,32	15,74	15,65	3,5	3/8"	0,67
DFL 084s TW	**023B7114R**	21,09	14,81	21,20	21,77	21,65	3,5	1/2"	0,67
DFL 163s TW	**023B7118R**	15,72	11,03	15,80	16,22	16,13	4,0	3/8"	0,78
DFL 164s TW	**023B7119R**	25,26	17,74	25,39	26,07	25,92	4,0	1/2"	0,78
DFL 165s TW	**023B7120R**	33,55	23,56	33,73	34,63	34,43	4,0	5/8"	0,78
DFL 303s TW	**023B7121R**	16,80	11,80	16,89	17,34	17,24	6,0	3/8"	1,60
DFL 304s TW	**023B7122R**	35,00	24,58	35,18	36,13	35,92	6,0	1/2"	1,60
DFL 305s TW	**023B7123R**	37,80	26,54	38,00	39,02	38,80	6,0	5/8"	1,70
DFL 306s TW	**023B7124R**	51,80	36,37	52,07	53,47	53,17	6,0	3/4"	1,60
DFL 307s TW	**023B7125R**	57,40	40,31	57,70	59,25	58,91	6,0	7/8"	1,60
DFL 309s TW	**023B7134R**	63,18	44,36	63,51	65,22	64,85	6,0	1"1/8	1,60
DFL 415s TW	**023B7135R**	42,70	30,47	43,70	44,85	44,62	7,5	5/8"	1,95
DFL 417s TW	**023B7136R**	64,28	46,34	66,35	68,19	67,73	7,5	7/8"	1,95
DFL 419s TW	**023B7137R**	72,76	51,06	73,02	74,98	74,63	7,5	1"1/8	1,95
DFL 757s TW	**023B7138R**	73,94	53,24	76,36	78,43	77,85	9,0	7/8"	3,23
DFL 759s TW	**023B7139R**	83,72	58,76	83,95	86,25	85,79	9,0	1"1/8	3,23

Габаритные размеры
DFL TW 032 – 033 под резьбу

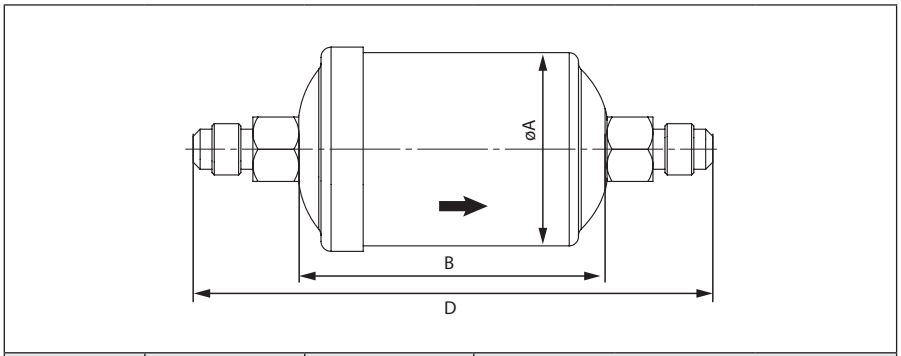

Модель	Код заказа	Присоединение	Размеры		
			A	B	D
DFL 032 TW	**023B7101R**	1/4"	42	67	113
DFL 033 TW	**023B7102R**	3/8"	42	67	121

Габаритные размеры
DFL TW 052 – 415 под резьбу

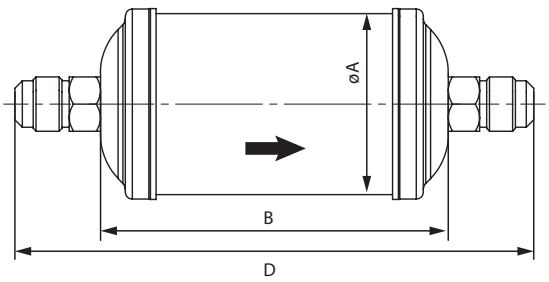

Модель	Код заказа	Присоединение	Размеры		
			A	B	D
DFL 052 TW	**023B7105R**	1/4"	42	78	124
DFL 053 TW	**023B7106R**	3/8"	42	78	132
DFL 082 TW	**023B7109R**	1/4"	63,5	99	145
DFL 083 TW	**023B7110R**	3/8"	63,5	99	153
DFL 084 TW	**023B7111R**	1/2"	63,5	99	159
DFL 163 TW	**023B7115R**	3/8"	63,5	122	176
DFL 164 TW	**023B7116R**	1/2"	63,5	122	182
DFL 165 TW	**023B7117R**	5/8"	63,5	122	190
DFL 303 TW	**023B7128R**	3/8"	76,2	190	244
DFL 304 TW	**023B7129R**	1/2"	76,2	190	250
DFL 305 TW	**023B7130R**	5/8"	76,2	190	258
DFL 306 TW	**023B7131R**	3/4"	76,2	190	264
DFL 415 TW	**023B7132R**	5/8"	88,9	198	266

Габаритные размеры
DFL TW 032s – 033s под пайку

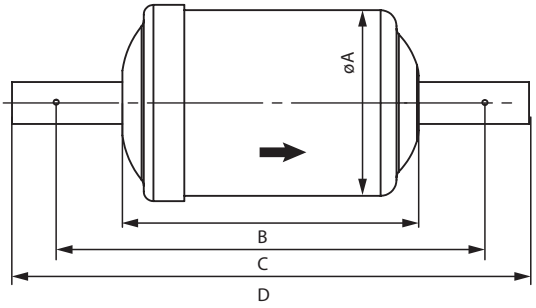

Модель	Код заказа	Присоединение	Размеры			
			A	B	C	D
DFL 032s TW	**023B7103R**	1/4"	42	67	97	117
DFL 033s TW	**023B7104R**	3/8"	42	67	97	117

Габаритные размеры
DFL TW 052s – 306s, 415s под пайку

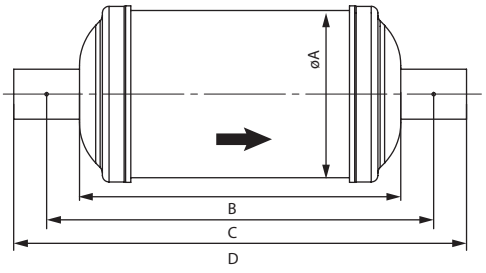

Модель	Код заказа	Присоединение	Размеры			
			A	B	C	D
DFL 052s TW	**023B7107R**	1/4"	42	78	108	128
DFL 053s TW	**023B7108R**	3/8"	42	78	108	128
DFL 082s TW	**023B7112R**	1/4"	63,5	99	129	149
DFL 083s TW	**023B7113R**	3/8"	63,5	99	129	149
DFL 084s TW	**023B7114R**	1/2"	63,5	99	129	149
DFL 163s TW	**023B7118R**	3/8"	63,5	122	152	172
DFL 164s TW	**023B7119R**	1/2"	63,5	122	152	172
DFL 165s TW	**023B7120R**	5/8"	63,5	122	152	172
DFL 303s TW	**023B7121R**	3/8"	76,2	190	220	240
DFL 304s TW	**023B7122R**	1/2"	76,2	190	220	240
DFL 305s TW	**023B7123R**	5/8"	76,2	190	220	240
DFL 306s TW	**023B7124R**	3/4"	76,2	190	220	240
DFL 415s TW	**023B7135R**	5/8"	88,9	198	228	248

Габаритные размеры DFL TW 307s – 759*s под пайку

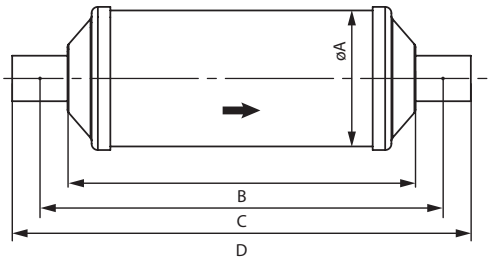

Модель	Код заказа	Присоединение	Размеры			
			A	B	C	D
DFL 307s TW	**023B7125R**	7/8"	76,2	190	220	264
DFL 309s TW	**023B7134R**	1"1/8	76,2	190	220	274
DFL 417s TW	**023B7136R**	7/8"	88,9	198	228	272
DFL 419s TW	**023B7137R**	1"1/8	88,9	198	228	282
DFL 757s TW	**023B7138R**	7/8"	88,9	311	341	385
DFL 759s TW	**023B7139R**	1"1/8	88,9	311	341	395

** стальные патрубки*

Конструкция DFL TW

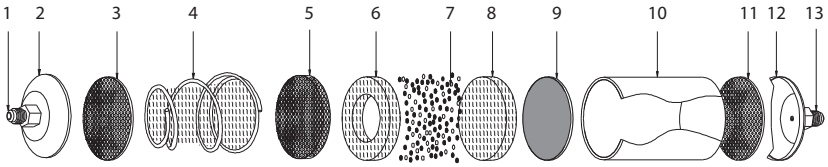

1. *Присоединительный патрубок (вход)*
2. *Верхняя крышка*
3. *Перфорированный диск*
4. *Коническая пружина сжатия со вставкой из стекловаты*
5. *Тиснение перфорированного диска*
6. *Стекловата (круглая)*
7. *Осушитель*
8. *Стекловата (круглая)*
9. *Нетканый материал (круглый)*
10. *Корпус*
11. *Перфорированный диск*
12. *Нижняя крышка*
13. *Присоединительный патрубок (выход)*

Центральный офис компании «Ридан»
143581, Россия, Московская область, м. о. Истра, д. Лешково, д. 217,
Телефоны: +7 (495) 792-57-57 (Москва), +8 (800) 700 888 5 (регионы) • E-mail: info@ridan.ru • ridan.ru

Компания «Ридан» не несет ответственности за опечатки в каталогах, брошюрах и других изданиях, а также оставляет за собой право на модернизацию своей продукции без предварительного оповещения. Это относится также к уже заказанным изделиям при условии, что такие изменения не повлекут за собой последующих корректировок уже согласованных спецификаций. Все торговые марки упомянутые в этом издании являются собственностью соответствующих компаний. «Ридан», логотип «Ридан» являются торговыми марками компании «Ридан». Все права защищены.

Неразборные фильтры-осушители с сердечником из молекулярного сита

DGL

Описание



Фильтры-осушители для жидкостной линии типа DGL предназначены для защиты холодильных установок и систем кондиционирования от влаги и твердых частиц. Фильтры-осушители DGL оптимизированы для применения с ГФУ хладагентами и полиэфирными (POE) или полиалкилгликолевыми (PAG) маслами. Совместимы с ХФУ и ГХФУ хладагентами и минеральными или алкилбензольными маслами.

Сердечник фильтра DGL состоит из молекулярного сита, что позволяет обеспечить высокую производительность осушения. Поставляются в исполнении с патрубками под отбортовку или пайку. Имеют шариковую засыпку.

Основные характеристики

Тип	Макс. рабочее давление, бар	Макс. испытательное давление, бар	Хладагенты	Температура рабочей среды, °C
DGL	45	67,5	R22, R134a, R404A, R407C, R410A и т. д.	-40–120

Неразборные фильтры-осушители DGL с патрубками под отбортовку

Модель	Код	Номинальная производительность по жидкости, кВт					МРД, бар	Диаметр присоединительных патрубков, дюйм	Вес, кг
		R134a	R404A/ R507	R407C	R410A	R22			
DGL 032	**023B8001R**	6,65	4,67	6,68	6,86	6,83	45	1/4"	0,24
DGL 033	**023B8002R**	10,50	7,37	10,56	10,84	10,78	45	3/8"	0,22
DGL 052	**023B8005R**	6,91	4,85	6,95	7,13	7,09	45	1/4"	0,62
DGL 053	**023B8006R**	11,48	8,06	11,54	11,85	11,79	45	3/8"	0,57
DGL 082	**023B8009R**	7,00	4,92	7,04	7,23	7,18	45	1/4"	0,73
DGL 083	**023B8010R**	13,58	9,54	13,65	14,02	13,94	45	3/8"	0,67
DGL 084	**023B8011R**	19,90	13,98	20,01	20,55	20,43	45	1/2"	0,67
DGL 163	**023B8015R**	14,00	9,83	14,07	14,45	14,37	45	3/8"	0,78
DGL 164	**023B8016R**	20,04	14,07	20,14	20,68	20,56	45	1/2"	0,78
DGL 165	**023B8017R**	26,25	18,43	26,39	27,10	26,94	45	5/8"	0,78
DGL 303	**023B8028R**	15,05	10,57	15,13	15,54	15,45	45	3/8"	1,60
DGL 304	**023B8029R**	28,32	19,88	28,46	29,23	29,06	45	1/2"	1,60
DGL 305	**023B8030R**	30,45	21,38	30,61	31,43	31,25	45	5/8"	1,60
DGL 306	**023B8031R**	38,50	27,03	38,70	39,74	39,52	45	3/4"	1,60
DGL 415	**023B8032R**	35,07	24,61	35,19	36,11	35,93	45	5/8"	1,95

Неразборные фильтры-осушители DGL с патрубками под пайку

Модель	Код	Номинальная производительность по жидкости, кВт					МРД, бар	Диаметр присоединительных патрубков		Вес, кг
		R134a	R404A / R507	R407C	R410A	R22		9,02	дюйм	
DGL 032s	**023B8003R**	8,98	6,30	9,02	9,27	9,21	45	—	1/4"	0,22
DGL 033s	**023B8004R**	10,50	7,37	10,56	10,84	10,78	45	—	3/8"	0,25
DGL 052s	**023B8007R**	10,17	7,14	10,22	10,49	10,43	45	—	1/4"	0,22
DGL 053s	**023B8008R**	14,48	10,16	14,55	14,94	14,86	45	—	3/8"	0,62
DGL 082s	**023B8012R**	10,19	7,15	10,24	10,51	10,45	45	—	1/4"	0,25
DGL 083s	**023B8013R**	15,24	10,70	15,32	15,74	15,65	45	—	3/8"	0,67
DGL 084s	**023B8014R**	21,09	14,81	21,20	21,77	21,65	45	—	1/2"	0,67
DGL 163s	**023B8018R**	15,72	11,03	15,80	16,22	16,13	45	—	3/8"	0,78
DGL 164s	**023B8019R**	25,26	17,74	25,39	26,07	25,92	45	—	1/2"	0,78
DGL 165s	**023B8020R**	33,55	23,56	33,73	34,63	34,43	45	—	5/8"	0,78
DGL 303s	**023B8021R**	16,80	11,80	16,89	17,34	17,24	45	—	3/8"	1,60
DGL 304s	**023B8022R**	35,00	24,58	35,18	36,13	35,92	45	—	1/2"	1,60
DGL 305s	**023B8023R**	37,80	26,54	38,00	39,02	38,80	45	—	5/8"	1,70
DGL 306s	**023B8024R**	51,80	36,37	52,07	53,47	53,17	45	—	3/4"	1,60
DGL 307s	**023B8025R**	57,40	40,31	57,70	59,25	58,91	45	—	7/8"	1,60
DGL 309s	**023B8034R**	63,18	44,36	63,51	65,22	64,85	45	—	1"1/8	1,60

Габаритные размеры DGL 032 – 033 под резьбу

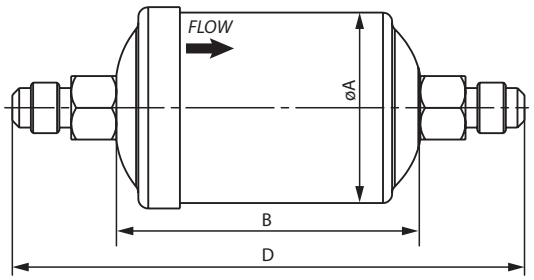

Модель	Код заказа	Присоединение	Размеры		
			A	B	D
DGL 032	**023B8001R**	1/4"	42	67	113
DGL 033	**023B8002R**	3/8"	42	67	121

Габаритные размеры DGL 052 – 415 под резьбу

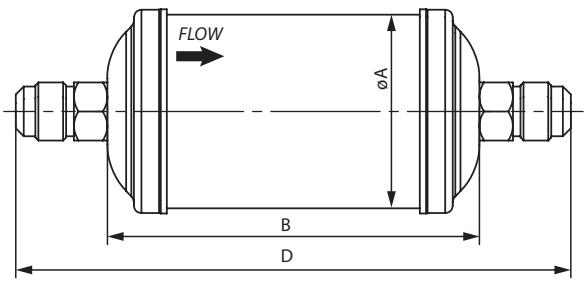

Модель	Код заказа	Присоединение	Размеры		
			A	B	D
DGL 052	**023B8005R**	1/4"	42	78	124
DGL 053	**023B8006R**	3/8"	42	78	132
DGL 082	**023B8009R**	1/4"	63,5	99	145
DGL 083	**023B8010R**	3/8"	63,5	99	153
DGL 084	**023B8011R**	1/2"	63,5	99	159
DGL 163	**023B8015R**	3/8"	63,5	122	176
DGL 164	**023B8016R**	1/2"	63,5	122	182
DGL 165	**023B8017R**	5/8"	63,5	122	190
DGL 303	**023B8028R**	3/8"	76,2	190	244
DGL 304	**023B8029R**	1/2"	76,2	190	250
DGL 305	**023B8030R**	5/8"	76,2	190	258
DGL 306	**023B8031R**	3/4"	76,2	190	264
DGL 415	**023B8032R**	5/8"	88,9	198	266

Габаритные размеры
DGL 032s – 033s под пайку

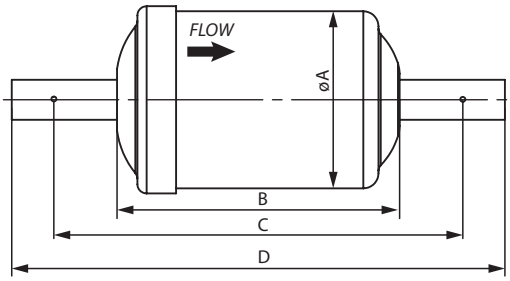

Модель	Код заказа	Присоединение	Размеры			
			A	B	C	D
DGL 032s	**023B8003R**	1/4"	42	67	97	117
DGL 033s	**023B8004R**	3/8"	42	67	97	117

Габаритные размеры
DGL 052s – 306s под пайку

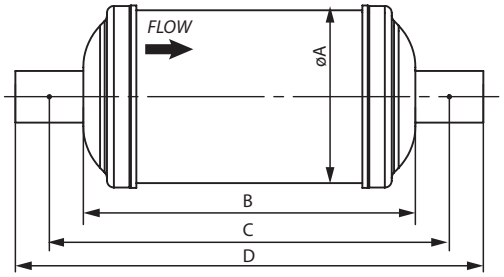

Модель	Код заказа	Присоединение	Размеры			
			A	B	C	D
DGL 052s	**023B8007R**	1/4"	42	78	108	128
DGL 053s	**023B8008R**	3/8"	42	78	108	128
DGL 082s	**023B8012R**	1/4"	63,5	99	129	149
DGL 083s	**023B8013R**	3/8"	63,5	99	129	149
DGL 084s	**023B8014R**	1/2"	63,5	99	129	149
DGL 163s	**023B8018R**	3/8"	63,5	122	152	172
DGL 164s	**023B8019R**	1/2"	63,5	122	152	172
DGL 165s	**023B8020R**	5/8"	63,5	122	152	172
DGL 303s	**023B8021R**	3/8"	76,2	190	220	240
DGL 304s	**023B8022R**	1/2"	76,2	190	220	240
DGL 305s	**023B8023R**	5/8"	76,2	190	220	240
DGL 306s	**023B8024R**	3/4"	76,2	190	220	240

Габаритные размеры
DGL 307s – 309s под пайку

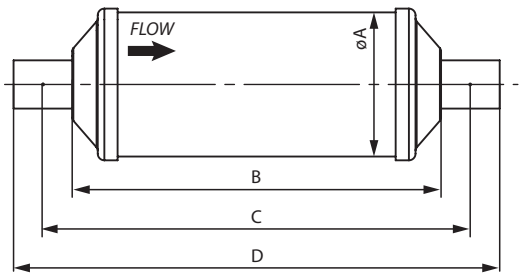

Модель	Код заказа	Присоединение	Размеры			
			A	B	C	D
DGL 307s	**023B8025R**	7/8"	76,2	190	220	264
DGL 309s	**023B8034R**	1"1/8	76,2	190	220	274

Конструкция DGL

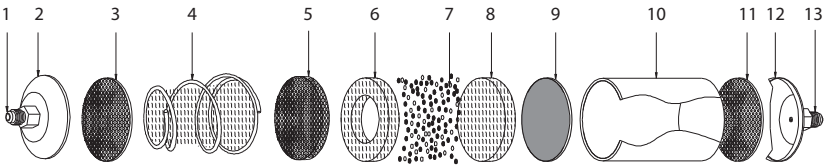

1. *Присоединительный патрубок (вход)*
2. *Верхняя крышка*
3. *Перфорированный диск*
4. *Коническая пружина сжатия со вставкой из стекловаты*
5. *Тиснение перфорированного диска*
6. *Стекловата (круглая)*
7. *Осушитель*
8. *Стекловата (круглая)*
9. *Нетканый материал (круглый)*
10. *Корпус*
11. *Перфорированный диск*
12. *Нижняя крышка*
13. *Присоединительный патрубок (выход)*

Центральный офис компании «Ридан»
143581, Россия, Московская область, м. о. Истра, д. Лешково, д. 217,
Телефоны: +7 (495) 792-57-57 (Москва), +8 (800) 700 888 5 (регионы) • E-mail: info@ridan.ru • ridan.ru

Компания «Ридан» не несет ответственности за опечатки в каталогах, брошюрах и других изданиях, а также оставляет за собой право на модернизацию своей продукции без предварительного оповещения. Это относится также к уже заказанным изделиям при условии, что такие изменения не повлекут за собой последующих корректировок уже согласованных спецификаций. Все торговые марки упомянутые в этом издании являются собственностью соответствующих компаний. «Ридан», логотип «Ридан» являются торговыми марками компании «Ридан». Все права защищены.

Наразборные антикислотные фильтры
DAS

Описание



Антикислотные фильтры типа DAS используются во всасывающих линиях для очистки холодильных установок и систем кондиционирования воздуха с фторсодержащими хладагентами от продуктов сгорания обмоток электродвигателя компрессора.

Твердый сердечник фильтра на 70% состоит из активированного алюминия и на 30% из материала типа «молекулярное сито» и предназначен для поглощения кислоты и влаги из холодильного контура.

Поглощая образовавшиеся в холодильном контуре кислоты фильтр DAS защищает новый компрессор от преждевременного выхода из строя.

Оптимизированы для систем на ХФУ и ГХФУ хладагентах с минеральным или алкилбензольным маслом. Совместимы с ГФУ хладагентами и полиэфирными (POE) или полиалкилгликолевыми (PAG) маслами.

Основные характеристики

Тип	Макс. рабочее давление, бар	Макс. испытательное давление, бар	Хладагенты	Температура рабочей среды, °C
DAS	35	52,5	R22, R134a, R404A, R407C, R410A и т. д.	-40–70

Неразборные антикислотные фильтры DAS с патрубками под отбортовку

Модель	Код	Номинальная производительность по жидкости, кВт					Поглощение кислоты, гр	МРД, бар	Диаметр присоединительных патрубков, дюйм	Вес, кг
		R134a	R404A / R507A	R407C	R410A	R22				
DAS 102VV	**025Z1053R**	2,46	3,51	3,86	4,92	3,86	2,53	35	1/4"	0,56
DAS 103VV	**025Z1054R**	2,46	3,51	3,86	4,92	3,86	2,53	35	3/8"	0,56
DAS 104VV	**025Z1055R**	5,27	7,38	7,73	10,19	8,09	2,53	35	1/2"	0,56
DAS 105VV	**025Z1056R**	8,79	12,31	13,36	16,88	13,72	2,58	35	5/8"	0,57
DAS 106VV	**025Z1057R**	9,49	13,36	14,42	18,29	14,77	2,71	35	3/4"	0,6
DAS 225VV	**025Z1060R**	9,49	13,36	14,06	17,93	14,77	5,51	35	5/8"	1,22

Неразборные антикислотные фильтры DAS с патрубками под пайку

Модель	Код	Номинальная производительность по жидкости, кВт					Поглощение кислоты, гр	МРД, бар	Диаметр присоединительных патрубков, дюйм	Вес, кг
		R134a	R404A / R507A	R407C	R410A	R22				
DAS 103sVV	**025Z1004R**	2,81	3,87	4,22	5,28	4,22	2,53	35	3/8"	0,56
DAS 104sVV	**025Z1005R**	5,28	7,39	7,73	10,19	9,14	2,53	35	1/2"	0,56
DAS 105sVV	**025Z1006R**	8,79	12,31	13,36	16,88	13,72	2,53	35	5/8"	0,57
DAS 106sVV	**025Z1007R**	9,49	13,36	14,42	18,29	14,77	2,58	35	3/4"	0,6
DAS 107sVV	**025Z1008R**	9,49	13,36	14,42	18,29	14,77	2,80	35	7/8"	0,62
DAS 225sVV	**025Z1010R**	11,25	15,83	17,23	21,80	17,58	5,51	35	5/8"	1,22
DAS 226sVV	**025Z1011R**	15,83	22,16	23,91	30,60	24,62	5,74	35	3/4"	1,27
DAS 227sVV	**025Z1012R**	15,83	22,16	23,91	30,60	24,62	5,83	35	7/8"	1,29
DAS 229sVV	**025Z1013R**	16,18	22,51	24,51	31,30	25,32	5,69	35	1 1/8"	1,26
DAS 387sVV	**025Z1018R**	22,51	31,30	34,11	42,20	35,17	8,41	35	7/8"	1,86
DAS 389sVV	**025Z1019R**	29,19	42,20	45,72	56,27	45,72	8,45	35	1 1/8"	1,87
DAS 6611sVV	**025Z1026R**	45,72	63,3	70,34	87,92	70,34	13,46	35	1 3/8"	2,98
DAS 6613sVV	**025Z1027R**	52,75	73,85	77,37	101,99	80,89	13,46	35	1 5/8"	2,98

Габаритные размеры DAS под отбортовку

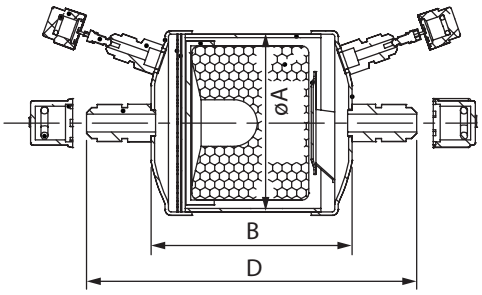

Модель	Код заказа	Присоединение	Присоединительные размеры		
			ØA	B	D
DAS 102VV	**025Z1053R**	1/4"	76	72	117
DAS 103VV	**025Z1054R**	3/8"	76	72	127
DAS 104VV	**025Z1055R**	1/2"	76	72	131
DAS 105VV	**025Z1056R**	5/8"	76	72	141
DAS 106VV	**025Z1057R**	3/4"	76	72	151
DAS 225VV	**025Z1060R**	5/8"	102	84	153

Габаритные размеры DAS под пайку

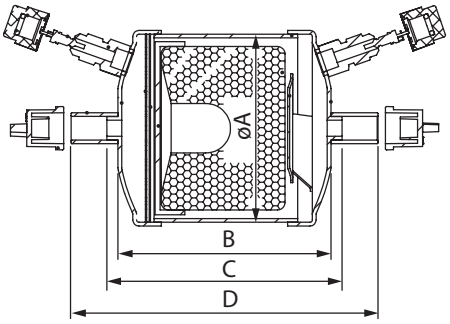

Модель	Код заказа	Присоединение	Размеры			
			A	B	C	D
DAS 103sVV	**025Z1004R**	3/8"	76	72	78	110
DAS 104sVV	**025Z1005R**	1/2"	76	72	80	111,6
DAS 105sVV	**025Z1006R**	5/8"	76	72	82	120
DAS 106sVV	**025Z1007R**	3/4"	76	72	82	122
DAS 107sVV	**025Z1008R**	7/8"	76	72	82	128
DAS 225sVV	**025Z1010R**	5/8"	102	84	94	132
DAS 226sVV	**025Z1011R**	3/4"	102	84	94	134
DAS 227sVV	**025Z1012R**	7/8"	102	84	94	140
DAS 229sVV	**025Z1013R**	1 1/8"	102	84	94	140,6
DAS 387sVV	**025Z1018R**	7/8"	102	130	140	186
DAS 389sVV	**025Z1019R**	1 1/8"	102	130	140	186,6
DAS 6611sVV	**025Z1026R**	1 3/8"	102	225	235	298,8
DAS 6613sVV	**025Z1027R**	1 5/8"	102	225	235	295

Конструкция

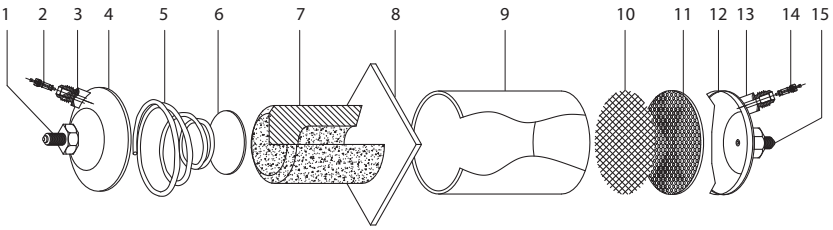

1. *Присоединительный патрубок (вход)*
2. *Золотник для клапана шредера*
3. *Клапан шредера*
4. *Верхняя крышка*
5. *Коническая пружина сжатия со вставкой из стекловаты*
6. *Нетканый материал (круглый)*
7. *Осушитель*
8. *Нетканый материал (квадратный)*
9. *Корпус*
10. *Фильтрующая сетка*
11. *Перфорированная пластина*
12. *Нижняя крышка*
13. *Клапан шредера*
14. *Золотник для клапана шредера*
15. *Присоединительный патрубок (выход)*

Центральный офис компании «Ридан»
143581, Россия, Московская область, м. о. Истра, д. Лешково, д. 217,
Телефоны: +7 (495) 792-57-57 (Москва), +8 (800) 700 888 5 (регионы) • E-mail: info@ridan.ru • ridan.ru

Компания «Ридан» не несет ответственности за опечатки в каталогах, брошюрах и других изданиях, а также оставляет за собой право на модернизацию своей продукции без предварительного оповещения. Это относится также к уже заказанным изделиям при условии, что такие изменения не повлекут за собой последующих корректировок уже согласованных спецификаций. Все торговые марки упомянутые в этом издании являются собственностью соответствующих компаний. «Ридан», логотип «Ридан» являются торговыми марками компании «Ридан». Все права защищены.

Неразборные фильтры-очистители
DSF

Описание



Фильтры-очистители однонаправленные тип DSF предназначены для очистки холодильной системы от загрязнений, оставшихся в трубах после монтажа

Оптимизированы для систем на ХФУ и ГХФУ хладагентах с минеральным или алкилбензольным маслом.

Совместимы с ГФУ хладагентами и полиэфирными (POE) или полиалкилгликолевыми (PAG) маслами.

Состав сердечника: фетровый сердечник в металлическом кожухе.

Основные характеристики

Тип	Макс. рабочее давление, бар	Макс. испытательное давление, бар	Хладагенты	Температура рабочей среды, °C
DSF	47	70,5	R22, R134a, R404A, R407C, R410A и т. д.	-40–70

Неразборные фильтры-очистители DSF с патрубками под пайку

Модель	Код	Номинальная производительность по жидкости, кВт					Очистка, мкм	МРД, бар	Диаметр присоединительных патрубков		Вес, кг
		R22	R134a	R404A / R507A	R407C	R410A			мм	дюйм	
DSF 163sVV	025Z2008R	7,7	4,9	6,3	7,7	7,7	20	47	10	—	0,87
DSF 164sVV	025Z2009R	12,0	8,1	10,2	12,0	12,0	20	47	—	1/2"	0,88
DSF 165sVV	025Z2010R	14,1	8,8	12,0	14,1	14,1	20	47	—	5/8"	0,87
DSF 416sVV	025Z2023R	22,2	15,1	19,0	22,2	22,2	20	47	—	3/4"	1,02
DSF 417sVV	025Z2024R	24,3	16,2	20,0	24,3	24,3	20	47	—	7/8"	1,02
DSF 419sVV	025Z2025R	46,1	30,2	38,3	46,1	46,1	20	47	—	1"1/8	1,05
DSF 7511sVV	025Z2026R	67,2	42,2	55,2	67,2	67,2	20	47	—	1"3/8	1,32
DSF 7513sVV	025Z2027R	79,5	50,3	65,4	79,5	79,5	20	47	42	—	1,39

Размеры DSF под пайку

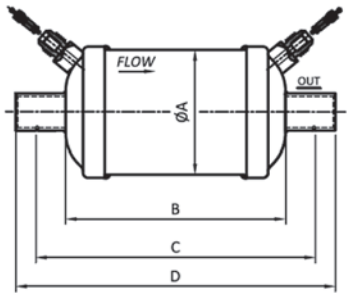

Модель	Код заказа	Присоединение	Присоединительные размеры			
			ØA	B	C	D
DSF 163sVV	**025Z2008R**	3/8"	89	118	124	156
DSF 164sVV	**025Z2009R**	1/2"	89	118	126	157,6
DSF 165sVV	**025Z2010R**	5/8"	89	118	127	158
DSF 416sVV	**025Z2023R**	3/4"	89	148	157	198
DSF 417sVV	**025Z2024R**	7/8"	89	148	158	210
DSF 419sVV	**025Z2025R**	1"1/8	89	155	165	211,6
DSF 7511sVV	**025Z2026R**	1"3/8	89	199	209	272,8
DSF 7513sVV	**025Z2027R**	1"5/8	89	209	222,8	282,8

Конструкция DSF

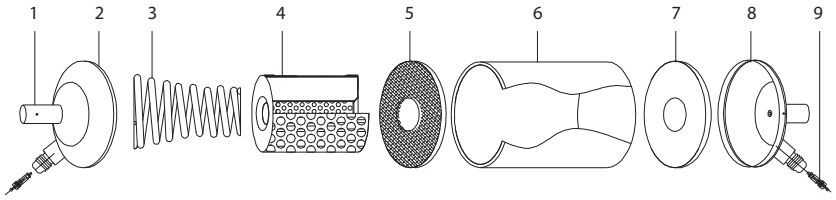

1. *Входной штуцер*
2. *Входная чаша*
3. *Пружина*
4. *Твердый сердечник*
5. *Прокладка из полиэстера*
6. *Корпус*
7. *Перфорированная пластина*
8. *Выходная чаша*
9. *Клапан Шредера*

Центральный офис компании «Ридан»
143581, Россия, Московская область, м. о. Истра, д. Лешково, д. 217,
Телефоны: +7 (495) 792-57-57 (Москва), +8 (800) 700 888 5 (регионы) • E-mail: info@ridan.ru • ridan.ru

Компания «Ридан» не несет ответственности за опечатки в каталогах, брошюрах и других изданиях, а также оставляет за собой право на модернизацию своей продукции без предварительного оповещения. Это относится также к уже заказанным изделиям при условии, что такие изменения не повлекут за собой последующих корректировок уже согласованных спецификаций. Все торговые марки упомянутые в этом издании являются собственностью соответствующих компаний. «Ридан», логотип «Ридан» являются торговыми марками компании «Ридан». Все права защищены.

Разборные фильтры

DCR и сменные сердечники к ним

Описание



Фильтры DCR со сменным твердым сердечником (сердечниками) защищают холодильные установки и системы кондиционирования воздуха от влаги, кислот и твердых частиц.

Твердый сердечник обеспечивает высокую производительность осушения и исключает образование кислот в системе. Фильтры DCR устанавливаются как на жидкостной линии, так и на линии всасывания систем охлаждения с одним или несколькими компрессорами.

В зависимости от типа установленного сердечника могут выполнять функции фильтра-осушителя или фильтра-очистителя.

Оптимизированы для систем на ХФУ и ГХФУ хладагентах с минеральным или алкилбензольным маслом. Совместимы с ГФУ хладагентами и полиэфирными (POE) или полиалкилгликолевыми (PAG) маслами.

Основные характеристики

Тип	Макс. рабочее давление, бар	Макс. испытательное давление, бар	Хладагенты	Температура рабочей среды, °C
DCR	45	67,5	R22, R134a, R404A, R407C, R410A и т. д.	-40–70

Корпус разборного фильтра DCR с крышкой без сердечников с патрубками под пайку

Модель	Код	Осушающая способность, кг хладагента R404a**		Количество сердечников, шт	МРД, бар	Диаметр присоединительных патрубков		Вес, кг
		24°C	52°C			мм	дюйм	
DCR 0485s	**024U7250R**	69,6	65,9	1	45	—	5/8 "	4,7
DCR 0486s	**024U7246R**	69,6	65,9		45	—	3/4 "	4,7
DCR 0487s	**024U7251R**	69,6	65,9		45	—	7/8 "	4,7
DCR 0489s	**024U7253R**	69,6	65,9		45	—	1 1/8 "	4,7
DCR 04811s	**024U7254R**	69,6	65,9		45	—	1 3/8 "	4,8
DCR 04813s	**024U7255R**	69,6	65,9		45	42	—	4,8
DCR 04817s	**024U7257R**	69,6	65,9		45	—	2 1/8 "	4,8
DCR 04821s	**024U7276R**	69,6	65,9		45	—	2 5/8 "	5,0
DCR 04825s*	**024U7280R**	69,6	65,9		45	—	3 1/8 "	5,2
DCR 0967s	**024U7258R**	139,1	131,9	2	45	—	7/8 "	6,1
DCR 0969s	**024U7260R**	139,1	131,9		45	—	1 1/8 "	6,1
DCR 09611s	**024U7261R**	139,1	131,9		45	—	1 3/8 "	6,1
DCR 09613s	**024U7262R**	139,1	131,9		45	42	—	6,1
DCR 09617s	**024U7264R**	139,1	131,9		45	—	2 1/8 "	6,2
DCR 09621s*	**024U7281R**	139,1	131,9		45	—	2 5/8 "	6,5
DCR 09625s*	**024U7285R**	139,1	131,9		45	—	3 1/8 "	6,7
DCR 1449s	**024U7265R**	208,7	197,8	3	45	—	1 1/8 "	7,9
DCR 14411s	**024U7267R**	208,7	197,8		45	—	1 3/8 "	7,9
DCR 14413s	**024U7269R**	208,7	197,8		45	—	1 5/8 "	7,9
DCR 14417s	**024U7270R**	208,7	197,8		45	—	2 1/8 "	7,9
DCR 14421s*	**024U7291R**	208,7	197,8		45	—	2 5/8 "	7,9
DCR 14425s*	**024U7295R**	208,7	197,8		45	—	3 1/8 "	8,1
DCR 19211s	**024U7071R**	278,3	263,8	4	45	—	1 3/8 "	9,3
DCR 19213s	**024U7073R**	278,3	263,8		45	—	1 5/8 "	9,9
DCR 19217s	**024U7074R**	278,3	263,8		45	—	2 1/8 "	10,3
DCR 19221s*	**024U7086R**	278,3	263,8		45	—	2 5/8 "	10,3

* Стальные патрубки

** Осушение R404A с 1050 ppm до 50 ppm

Сменные сердечники для разборных фильтров DCR:

Модель	Код	Состав сердечника	Наличие в комплекте поставки прокладок	Кол-во в упаковке, шт	Вес, кг
48-DC	**023U4381R**	Материал типа молекулярное сито (80%) + Диоксид алюминия (20%)	да	1	0,750
48-DM	**023U1392R**	Материал типа молекулярное сито (100%)	да	1	0,750
48-DA	**023U5381R**	Материал типа молекулярное сито (20%) + Диоксид алюминия (80%)	да	1	0,750
48-SS	**024U2021R**	Фетр + металлический каркас	да	1	0,332

Габаритные размеры DCR под пайку

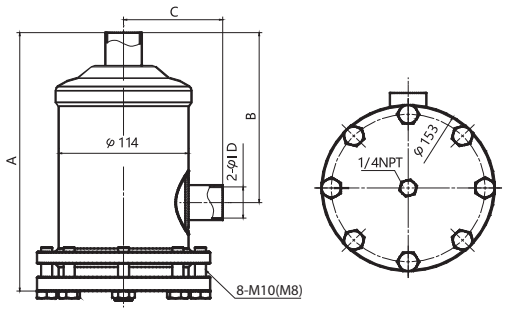

Модель	Код	Количество вставок	Присоединение	Габаритные размеры		
				A	B	C
DCR 0485s	**024U7250R**	1	5/8 "	234	153	85
DCR 0486s	**024U7246R**		3/4 "	234	153	85
DCR 0487s	**024U7251R**		7/8 "	234	153	85
DCR 0489s	**024U7253R**		1 1/8 "	236	155	87
DCR 04811s	**024U7254R**		1 3/8 "	240	159	91
DCR 04813s	**024U7255R**		42 мм	242	161	93
DCR 04817s	**024U7257R**		2 1/8 "	246	160	99
DCR 04821s	**024U7276R**		2 5/8 "	244	158	107
DCR 04825s*	**024U7280R**		3 1/8 "	245	144	107
DCR 0967s	**024U7258R**	2	7/8 "	376	295	85
DCR 0969s	**024U7260R**		1 1/8 "	378	297	87
DCR 09611s	**024U7261R**		1 3/8 "	382	301	91
DCR 09613s	**024U7262R**		42 мм	384	303	93
DCR 09617s	**024U7264R**		2 1/8 "	388	302	99
DCR 09621s*	**024U7281R**		2 5/8 "	391	297	107
DCR 09625s*	**024U7285R**		3 1/8 "	388	289	107
DCR 1449s	**024U7265R**	3	1 1/8 "	529	452	87
DCR 14411s	**024U7267R**		1 3/8 "	529	452	91
DCR 14413s	**024U7269R**		1 5/8 "	529	452	93
DCR 14417s	**024U7270R**		2 1/8 "	537	450	99
DCR 14421s*	**024U7291R**		2 5/8 "	532	440	107
DCR 14425s*	**023U7295R**		3 1/8 "	530	438	107
DCR 19211s	**024U7071R**	4	1 3/8 "	679	602	91
DCR 19213s	**024U7073R**		1 5/8 "	679	602	93
DCR 19217s	**024U7074R**		2 1/8 "	687	600	99
DCR 19221s*	**024U7086R**		2 5/8 "	693	590	107

Конструкция DCR

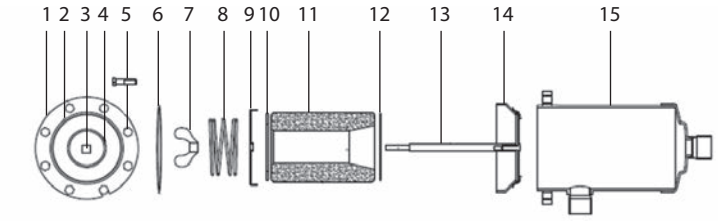

1. *Верхняя крышка*
2. *Проточка для прокладки крышки*
3. *Заглушка ¼ " NPT*
4. *Проточка под пружину*
5. *Болты верхней крышки M8 (M10) × 35*
6. *Прокладка верхней крышки Ø121,8 × Ø113,6 × 0,8 мм*
7. *Гайка-барашек*
8. *Пружина*
9. *Верхняя пластина*
10. *Войлочная прокладка Ø95,5 × Ø45,5 × 2 мм*
11. *Твердый сердечник*
12. *Войлочная прокладка Ø95,5 × Ø45,5 × 2 мм*
13. *Центровочный стержень*
14. *Нижняя пластина/сетчатый фильтр*
15. *Корпус фильтра DCR*

Центральный офис компании «Ридан»
143581, Россия, Московская область, м. о. Истра, д. Лешково, д. 217,
Телефоны: +7 (495) 792-57-57 (Москва), +8 (800) 700 888 5 (регионы) • E-mail: info@ridan.ru • ridan.ru

Компания «Ридан» не несет ответственности за опечатки в каталогах, брошюрах и других изданиях, а также оставляет за собой право на модернизацию своей продукции без предварительного оповещения. Это относится также к уже заказанным изделиям при условии, что такие изменения не повлекут за собой последующих корректировок уже согласованных спецификаций. Все торговые марки упомянутые в этом издании являются собственностью соответствующих компаний. «Ридан», логотип «Ридан» являются торговыми марками компании «Ридан». Все права защищены.

Реле давления блочные

KP

Описание



Реле давления KP предназначены для использования в холодильных установках с целью защиты системы от слишком низкого давления всасывания или слишком высокого давления нагнетания.

Реле давления KP используются также для пуска и остановки компрессоров холодильных установок и вентиляторов конденсаторов, охлаждаемых воздухом.

Основные характеристики

Параметр	Значение
Максимальное рабочее давление по низкой стороне	20 бар
Максимальное рабочее давление по высокой стороне	35 бар (KP5), 48 бар (KP6W)
Температура окружающей среды	-40 °C ... 65 °C (в течение 2 часов до 80 °C)
Контактная нагрузка	125 В (AC) – 20 А 250 В (AC) – 10 А 24 В (DC) – 10 А
Максимальный пусковой ток (LR)	72 А, 250 В
Степень защиты корпуса	IP44

Реле низкого давления KP

Модель	Код	Диапазон регулирования по сторонам, бар	Диффе-ренциал, бар	МРД, бар	Патрубок для подвода давления		Контактная группа	Возврат	Вес, кг
					Диаметр	Тип			
KP1	**070-110166R**	-0,2 ... 7,5	0,7 ... 4,0	20	1/4"	Под отбортовку	SPDT	Автоматический	0,391
KP1	**070-110366R**	-0,9 ... 7,0	0,7	20	1/4"	Под отбортовку	SPDT	Мин.	0,385
KP1	**070-111066R**	-0,2 ... 7,5	0,7 ... 4,0	20	1/4"	Пайка	SPDT	Автоматический	0,391

Реле высокого давления KP

Модель	Код	Диапазон регулирования по сторонам, бар	Дифферен-циал, бар	МРД, бар	Патрубок для подвода давления		Контактная группа	Возврат	Вес, кг
					Диаметр	Тип			
KP5	**070-117166R**	8 ... 32	1,8 ... 6,0	35	1/4"	Под отбортовку	SPDT	Автоматический	0,395
KP5	**070-117366R**	8 ... 32	3	35	1/4"	Под отбортовку	SPDT	Макс.	0,339
KP5	**070-117766R**	8 ... 32	1,8 ... 6,0	35	1/4"	Пайка	SPDT	Автоматический	0,395
KP5	**070-001866R**	8 ... 32	1,8 ... 6,0	35	1/4"	Капиллярная трубка	SPDT	Автоматический	0,395
KP6W	**060-519266R**	5 ... 45	4,0 ... 6,0 (fix)	48	1/4"	Под отбортовку	SPDT	Автоматический	0,334
KP6W	**060-519066R**	5 ... 45	5,0 ... 15,0	48	1/4"	Под отбортовку	SPDT	Автоматический	0,403

Реле давления сдвоенные KP

Максимальное рабочее давление (по низкой стороне/по высокой стороне) KP15: 20 бар / 35 бар.
Максимальное рабочее давление (по низкой стороне/по высокой стороне) KP16: 20 бар / 48 бар.

Модель	Код	Диапазон регулирования по сторонам, бар		Дифференциал, бар		Возврат по сторонам		Контактная группа	Патрубки для подвода давления	Вес, кг
		Низкое	Высокое	Низкое	Высокое	Низкое	Высокое			
KP15	**070-124166R**	-0,2 ... 7,5	8 ... 32	0,7 ... 4	4	Автомат.	Автомат.	SPDT+LP+HP sig	1/4" SAE	0,555
KP15	**070-124366R**	-0,2 ... 7,5	8 ... 32	0,7 ... 4	4	Автомат.	Макс.	SPDT+LP+HP sig	1/4" SAE	0,555
KP15	**070-124566R**	-0,9 ... 7,0	8 ... 32	0,7	4	Мин.	Макс.	SPDT+LP+HP sig	1/4" SAE	0,551
KP15	**070-129966R**	-0,2 ... 7,5	8 ... 32	0,7 ... 4	4	Автомат.	Автомат.	SPDT+LP+HP sig	1/4" ODF	0,551
KP16	**060-134166R**	2,0 ... 12,0	12 ... 45	1,0 ... 5,0	4,0 ... 6,0	Автомат.	Автомат.	SPDT+LP+HP sig	1/4" SAE	0,563
KP16	**060-134366R**	2,0 ... 12,0	12 ... 45	1,0 ... 2,0	4,0 ... 6,0	Автомат.	Макс.	SPDT+LP+HP sig	1/4" SAE	0,563
KP16	**060-134566R**	2,0 ... 12,0	12 ... 45	5 (фикс)	4,0 ... 6,0 (фикс)	Мин.	Макс.	SPDT+LP+HP sig	1/4" SAE	0,554

Контактные группы

Реле низкого давления (LP)	Реле высокого давления (HP)
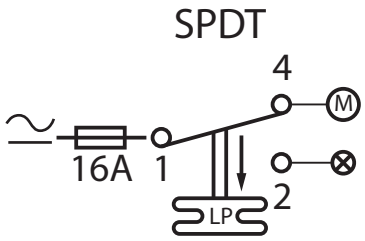	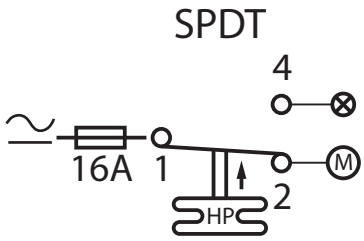
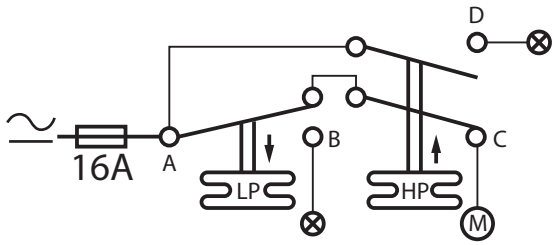	

Настройка

Реле низкого давления с автоматическим сбросом

Установите давления включения реле на шкале CUT-IN. Настройте дифференциал реле давления по шкале DIFF. Давление отключения равно давлению включению минус дифференциал.

Реле высокого давления с автоматическим сбросом

Установите давления отключения реле на шкале CUT-OUT. Настройте дифференциал реле давления по шкале DIFF. Давление включения равно давлению отключения минус дифференциал.

Реле давления с ручным сбросом

Установите давления отключения реле на шкале CUT-OUT.

Реле низкого давления можно возвратить в исходное положение вручную, когда давление в контуре будет равно давлению отключения плюс дифференциал.

Реле выского давления можно возвратить в исходное положение вручную, когда давление в контуре будет равно давлению отключения минус дифференциал.

Габаритные размеры

KP1

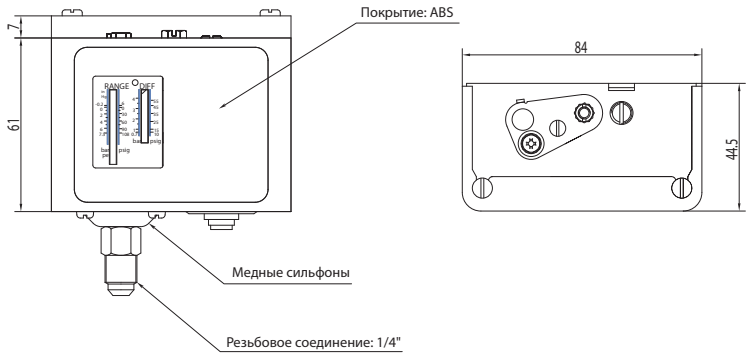

KP15

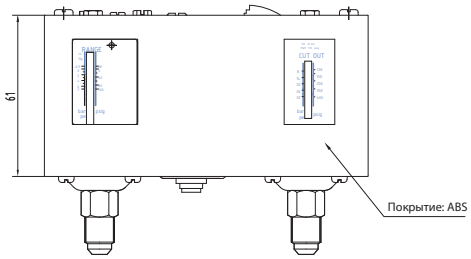

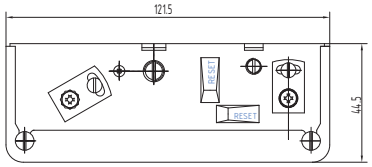

KP6W

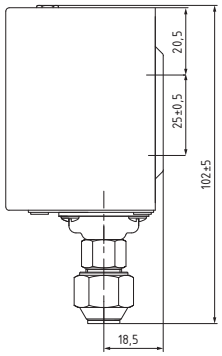

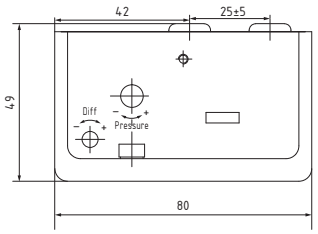

KP16

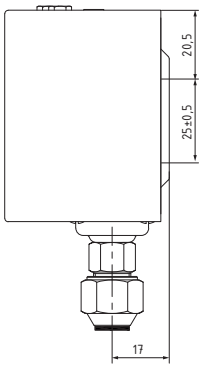

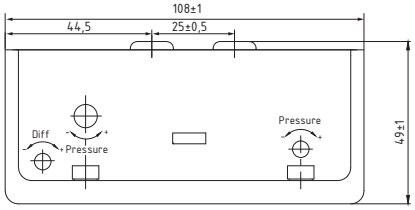

Конструкция

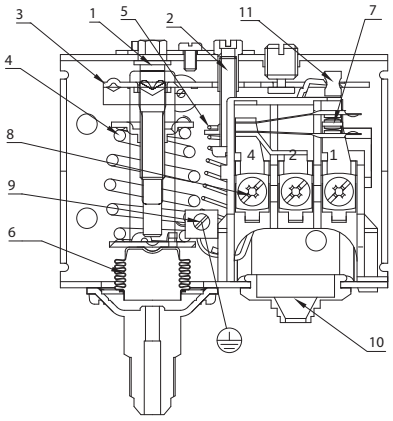

KP1

1. *Регулировочный винт настройки давления*
2. *Регулировочный винт настройки дифференциала*
3. *Основной рычаг*
4. *Основная пружина*
5. *Пружина дифференциала*
6. *Сильфон*
7. *Контактная система*
8. *Клеммы*
9. *Клемма заземления*
10. *Кабельный ввод*
11. *Латунная гайка*

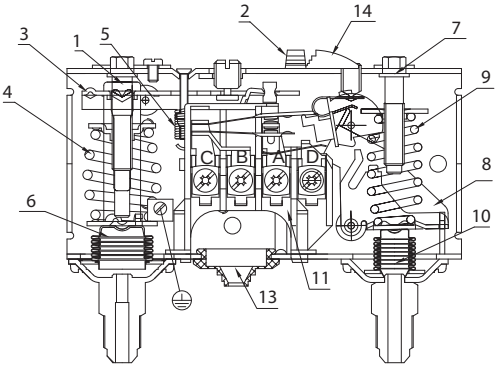

KP15

1. *Регулировочный винт реле низкого давления (НД)*
2. *Винт настройки дифференциала реле низкого давления (НД)*
3. *Основной рычаг реле низкого давления*
4. *Основная пружина реле низкого давления*
5. *Пружина дифференциала*
6. *Сильфон реле низкого давления*
7. *Регулировочный винт реле высокого давления (ВД)*
8. *Основной рычаг реле высокого давления*
9. *Основная пружина реле высокого давления*
10. *Сильфон реле высокого давления*
11. *Контактная система*
12. *Клеммы*
13. *Клемма заземления*
14. *Кабельный ввод*
15. *Латунная гайка*

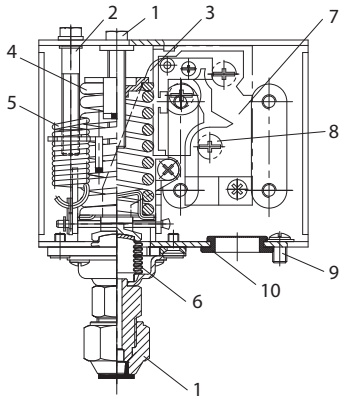

KP6W

1. *Регулировочный винт настройки давления*
2. *Регулировочный винт настройки дифференциала*
3. *Основной рычаг*
4. *Основная пружина*
5. *Пружина дифференциала*
6. *Сильфон*
7. *Контактная система*
8. *Клеммы*
9. *Клемма заземления*
10. *Кабельный ввод*
11. *Латунная гайка*

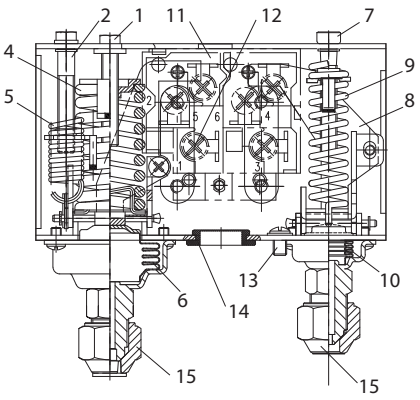

KP16

1. *Регулировочный винт реле низкого давления (НД)*
2. *Винт настройки дифференциала реле низкого давления (НД)*
3. *Основной рычаг реле низкого давления*
4. *Основная пружина реле низкого давления*
5. *Пружина дифференциала*
6. *Сильфон реле низкого давления*
7. *Регулировочный винт реле высокого давления (ВД)*
8. *Основной рычаг реле высокого давления*
9. *Основная пружина реле высокого давления*
10. *Сильфон реле высокого давления*
11. *Контактная система*
12. *Клеммы*
13. *Клемма заземления*
14. *Кабельный ввод*
15. *Латунная гайка*

Центральный офис компании «Ридан»
143581, Россия, Московская область, м. о. Истра, д. Лешково, д. 217,
Телефоны: +7 (495) 792-57-57 (Москва), +8 (800) 700 888 5 (регионы) • E-mail: info@ridan.ru • ridan.ru

Компания «Ридан» не несет ответственности за опечатки в каталогах, брошюрах и других изданиях, а также оставляет за собой право на модернизацию своей продукции без предварительного оповещения. Это относится также к уже заказанным изделиям при условии, что такие изменения не повлекут за собой последующих корректировок уже согласованных спецификаций. Все торговые марки упомянутые в этом издании являются собственностью соответствующих компаний. «Ридан», логотип «Ридан» являются торговыми марками компании «Ридан». Все права защищены.

Реле перепада давления
MP

Описание



Реле перепада давления MP55 используется в качестве прибора автоматической защиты от снижения давления масла в картере компрессора. Если в течение определённого промежутка времени давление масла ниже заданного, то реле перепада давления отключит компрессор.

Реле MP55 используется в системах охлаждения с фторсодержащими хладагентами. Реле MP55 оборудовано тепловым реле времени с фиксированной настройкой времени срабатывания, а также позволяет регулировать перепад давления.

Основные характеристики

Параметр	Значение
Максимальное рабочее давление, бар	16,5
Температура окружающей среды, °C	-20 ... 70
Температура рабочей среды, °C	-40 ... 120
Диапазон температурной компенсации для реле времени, °C	-40 ... +60
Управляющее напряжение	230 В или 115 В переменного или постоянного тока
Степень защиты корпуса	IP44

Патрубки под отбортовку

Модель	Код	Диапазон по стороне низкого давления, бар	Дифференциал, бар		Настройка срабатывания	Контактная группа	Задержка срабатывания, с	Вес, кг
			Тип	Значение				
MP55	**060B017291R**	-1 … 12	Настраиваемый	0,5 … 4,0	Размыкание при падении давления	SPDT	90	0,616
MP55	**060B017191R**	-1 … 12	Настраиваемый	0,5 … 4,0		SPDT	60	0,616

Принцип действия

Функционирование реле типа MP зависит только от разности давлений, действующих на два противолежащих сильфона, и не зависит от абсолютного давления, действующего на оба сильфона.

Реле MP можно настроить на любой перепад давлений при помощи диска настройки (1). Заданный перепад давлений можно прочитать по шкале настройки. Если при пуске компрессора обнаружится, что давление масла отсутствует, или в процессе работы компрессора давление масла упадет ниже заданного значения, после истечения времени выдержки компрессор остановится.

Электрическая схема реле состоит из двух независимых цепей — цепи защиты и рабочей цепи. Таймер, установленный в цепи защиты, включается, когда разность давлений между сторонами нагнетания и всасывания масла становится ниже заданного значения. Таймер выключается, когда разность давлений масла становится выше заданного значения на величину контактного перепада давления.

Подключение у реле: к клемме 200V на реле подключается нейтральный провод. К клеммам L1 и 1 подключается питающий провод. С клеммы 3 питание идёт на индикаторную лампу «нормальной» работы. С клеммы L2 идёт сигнал во внешнюю цепь защиты компрессора. При нормальной работе контакты 1-3 и L1-L2 замкнуты.

В случае снижения перепада давления масла ниже заданной на реле настройки происходит переключение контактов с клеммы 3 на клемму 5 и происходит нагрев термореле. Термореле нагревается за заданный период времени (60 или 90 сек) и по его истечении размыкает цепь L1-L2, вследствие чего происходит остановка компрессора. Сбросить аварию можно с помощью кнопки на лицевой панели реле.

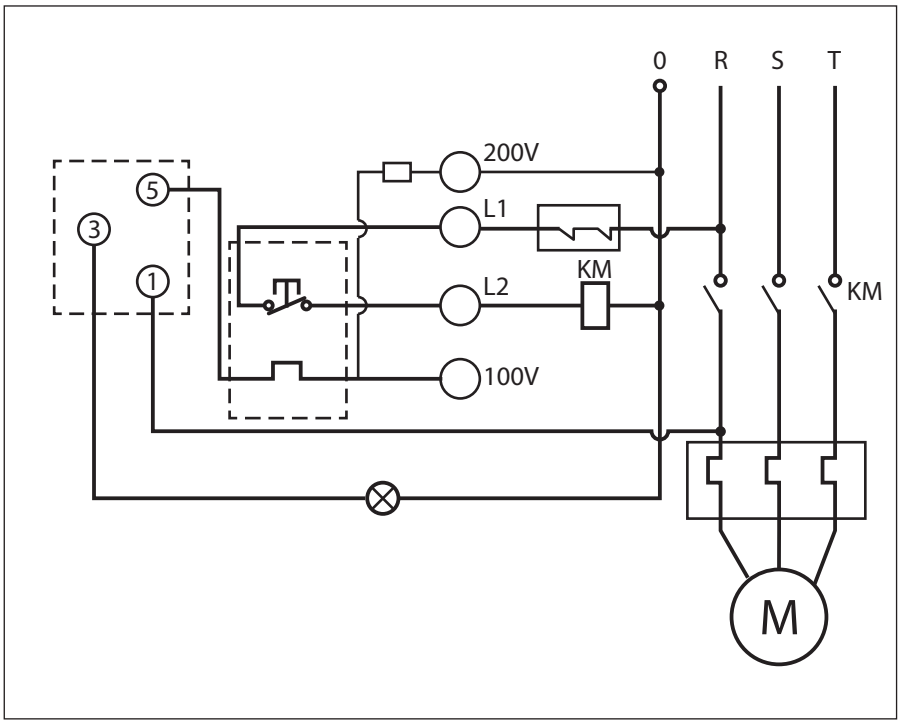

Размеры MP55

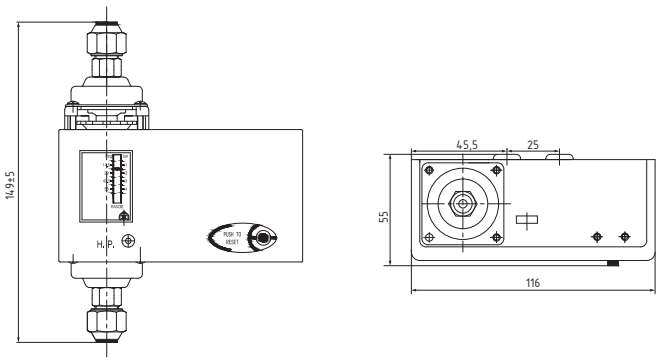

Конструкция

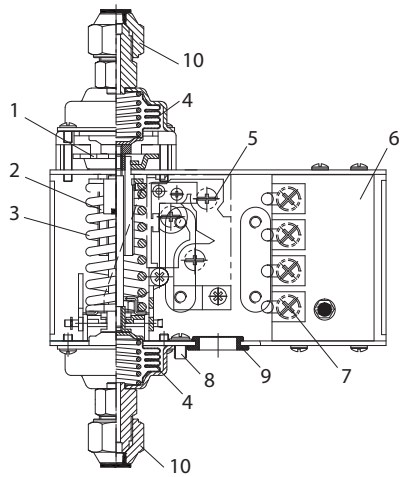

1. *Регулировочный диск настройки дифференциала*
2. *Основной рычаг*
3. *Основная пружина*
4. *Сильфон*
5. *Контактная группа*
6. *Контактная группа реле времени*
7. *Клеммы*
8. *Клемма заземления*
9. *Кабельный ввод*
10. *Латунные гайки*

Центральный офис компании «Ридан»
143581, Россия, Московская область, м. о. Истра, д. Лешково, д. 217,
Телефоны: +7 (495) 792-57-57 (Москва), +8 (800) 700 888 5 (регионы) • E-mail: info@ridan.ru • ridan.ru

Компания «Ридан» не несет ответственности за опечатки в каталогах, брошюрах и других изданиях, а также оставляет за собой право на модернизацию своей продукции без предварительного оповещения. Это относится также к уже заказанным изделиям при условии, что такие изменения не повлекут за собой последующих корректировок уже согласованных спецификаций. Все торговые марки упомянутые в этом издании являются собственностью соответствующих компаний. «Ридан», логотип «Ридан» являются торговыми марками компании «Ридан». Все права защищены.

Реле давления картриджные

ACB

Описание



Картриджные реле давления типа ACB представляют собой компактные реле давления с дисковой мембраной для использования в системах охлаждения и кондиционирования воздуха. Реле ACB выпускаются в исполнении с автоматическим или ручным возвратом.

Надежность и компактные размеры позволяют эксплуатировать реле давления ACB в тяжелых условиях, а также устанавливать их непосредственно в те места холодильных установок, где необходимо регулировать давление.

Основные характеристики

Параметр	Значение
Максимальное рабочее давление, бар	35 бар для моделей с уставкой вкл/откл меньше 10 бар 45 бар для моделей с уставкой вкл/откл от 10 бар до 35 бар 55 бар для моделей с уставкой вкл/откл свыше 35 бар
Температура окружающей среды °C	-30 ... 80
Температура рабочей среды, °C	-55 ... 135
Максимальный рабочий ток	До 2,9A для переменного тока 240В
Степень защиты корпуса	IP65

Реле давления картриджные
ACB с депрессором

Тип	Код	Модель	При каком давлении отключается	Уставка срабатывания ± дифференциал, бар		Контактная группа	Возврат	Диаметр присоед. патрубка	Кол-во в упаков-ке, шт	Вес, кг
				Низкая	Высокая					
ACB	**061F8492R**	ACB-2UB463W	При высокой	24 ± 1,0	31 ± 1,0	SPST-NC	Авто	1/4" гайка	10	0,057
ACB	**061F6170R**	ACB-2UA182W	При низкой	9,3 ± 0,6	12,4 ± 0,6	SPST-NO	Авто	1/4" гайка	10	0,057
ACB	**061F6028R**	ACB-2UA194W	При низкой	0,5 ± 0,3	2,0 ± 0,3	SPST-NO	Авто	1/4" гайка	10	0,057
ACB	**061F6091R**	ACB-2UB162W	При высокой	18 ± 1,0	22 ± 1,0	SPST-NC	Авто	1/4" гайка	10	0,057
ACB	**061F7506R**	ACB-2UB506W	При высокой	13 ± 1,0	18 ± 1,0	SPST-NC	Авто	1/4" гайка	10	0,057
ACB	**061F7509R**	ACB-2UB509W	При высокой	20 ± 1,0	26 ± 1,0	SPST-NC	Авто	1/4" гайка	10	0,057
ACB	**061F7514R**	ACB-2UB514W	При высокой	21 ± 1,0	28 ± 1,0	SPST-NC	Авто	1/4" гайка	10	0,057
ACB	**061F7517R**	ACB-2UB517W	При высокой	33 ± 1,0	42 ± 1,5	SPST-NC	Авто	1/4" гайка	10	0,057
ACB	**061F7520R**	ACB-2UA520W	При низкой	0,5 ± 0,3	1,5 ± 0,3	SPST-NO	Авто	1/4" гайка	10	0,057
ACB	**061F7523R**	ACB-2UA523W	При низкой	0,7 ± 0,3	1,7 ± 0,3	SPST-NO	Авто	1/4" гайка	10	0,057
ACB	**061F7526R**	ACB-2UA526W	При низкой	1,7 ± 0,3	2,7 ± 0,3	SPST-NO	Авто	1/4" гайка	10	0,057
ACB	**061F8333R**	ACB-2UA305W	При низкой	13 ± 0,6	16 ± 0,6	SPST-NO	Авто	1/4" гайка	10	0,057
ACB	**061F8490R**	ACB-2UA392W	При низкой	8,5 ± 0,6	11 ± 0,6	SPST-NO	Авто	1/4" гайка	10	0,057
ACB	**061F8494R**	ACB-2UB465W	При высокой	19 ± 1,0	23 ± 1,0	SPST-NC	Авто	1/4" гайка	10	0,057
ACB	**061F9055R**	ACB-2UC57W	При высокой	20 ± 1,0	26 ± 1,0	SPDT	Авто	1/4" гайка	10	0,057
ACB	**061F9243R**	ACB-2UC63MW	При высокой	19 ± 1,0	23 ± 1,0	SPDT	Ручной	1/4" гайка	10	0,057
ACB	**061F6107R**	ACB-2UA142W	При низкой	4,0 ± 0,6	6,0 ± 0,6	SPST-NO	Авто	1/4" гайка	10	0,057
ACB	**061F7530R**	ACB-2UA529W	При низкой	17 ± 1,0	22 ± 1,0	SPST-NO	Авто	1/4" гайка	10	0,057
ACB	**061F9522R**	ACB-2UB327MW	При высокой	21 ± 1,0	28 ± 1,0	SPST-NC	Ручной	1/4" гайка	10	0,057
ACB	**061F9575R**	ACB-2UB461MW	При высокой	33 ± 1,0	42 ± 1,5	SPST-NC	Ручной	1/4" гайка	10	0,057
ACB	**061F9713R**	ACB-2UB813MW	При высокой	20 ± 1,0	26,2 ± 1,0	SPST-NC	Ручной	1/4" гайка	10	0,057
ACB	**061F8493R**	ACB-2UB464W	При высокой	24 ± 1,0	31 ± 1,0	SPST-NC	Авто	1/4" ODF	10	0,057
ACB	**061F7513R**	ACB-2UB513W	При высокой	21 ± 1,0	28 ± 1,0	SPST-NC	Авто	1/4" ODF	10	0,057
ACB	**061F7522R**	ACB-2UA522W	При низкой	0,7 ± 0,3	1,7 ± 0,3	SPST-NO	Авто	1/4" ODF	10	0,057
ACB	**061F7507R**	ACB-2UB507W	При высокой	20 ± 1,0	26 ± 1,0	SPST-NC	Авто	1/4" ODF	10	0,057
ACB	**061F7518R**	ACB-2UA518W	При низкой	0,5 ± 0,3	1,5 ± 0,3	SPST-NO	Авто	1/4" ODF	10	0,057
ACB	**061F8334R**	ACB-2UA306W	При низкой	13 ± 0,6	16 ± 0,6	SPST-NO	Авто	1/4" ODF	10	0,057
ACB	**061F7370R**	ACB-2UA103W	При низкой	0,5 ± 0,3	2,0 ± 0,3	SPST-NO	Авто	1/4" ODF	10	0,057
ACB	**061F7285R**	ACB-2UA426W	При низкой	0,3 ± 0,3	1,0 ± 0,3	SPST-NO	Авто	1/4" ODF	10	0,057
ACB	**061F6670R**	ACB-2UA1146W	При низкой	17 ± 1,0	22 ± 1,0	SPST-NO	Авто	1/4" ODF	10	0,057
ACB	**061F6676R**	ACB-2UA1151W	При низкой	16 ± 1,0	19 ± 1,0	SPST-NO	Авто	1/4" ODF	10	0,057
ACB	**061F6684R**	ACB-2UA1158W	При низкой	15 ± 1,0	18 ± 1,0	SPST-NO	Авто	1/4" ODF	10	0,057
ACB	**061F8495R**	ACB-2UB466W	При высокой	19 ± 1,0	23 ± 1,0	SPST-NC	Авто	1/4" ODF	10	0,057

Контактные группы

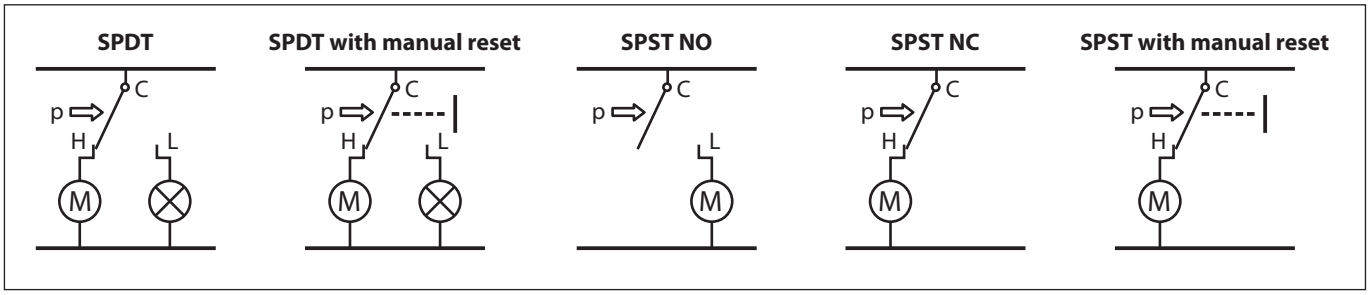

Габаритные размеры АСВ

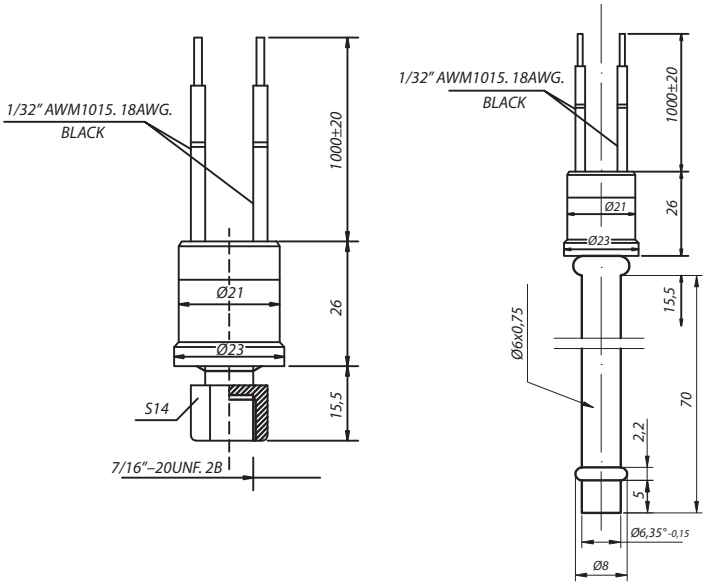

Конструкция

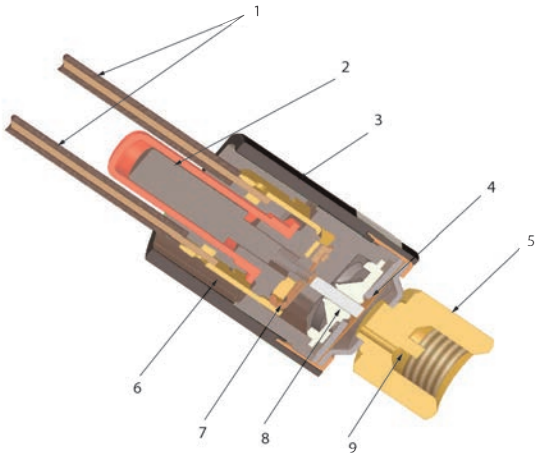

1. *Провода*
2. *Кнопка перезапуска*
3. *Водостойкий корпус*
4. *Мембрана*
5. *Штуцер подвода давления*
6. *Электрические клеммы*
7. *Микро-выключатель*
8. *Шток*
9. *Депрессор*

Центральный офис компании «Ридан»
143581, Россия, Московская область, м. о. Истра, д. Лешково, д. 217,
Телефоны: +7 (495) 792-57-57 (Москва), +8 (800) 700 888 5 (регионы) • E-mail: info@ridan.ru • ridan.ru

Компания «Ридан» не несет ответственности за опечатки в каталогах, брошюрах и других изданиях, а также оставляет за собой право на модернизацию своей продукции без предварительного оповещения. Это относится также к уже заказанным изделиям при условии, что такие изменения не повлекут за собой последующих корректировок уже согласованных спецификаций. Все торговые марки упомянутые в этом издании являются собственностью соответствующих компаний. «Ридан», логотип «Ридан» являются торговыми марками компании «Ридан». Все права защищены.

Реле протока
FQS

Описание



Реле протока FQS предназначено для применения в жидкостных трубопроводах чиллеров, насосных станций, конденсаторов водяного охлаждения, систем пожаротушения, горячего водоснабжения, бойлеров и т. д.

Все, контактирующие с рабочей жидкостью, части реле изготовлены из меди или нержавеющей стали.

Контактная группа SPDT. Электрическая часть реле расхода полностью изолирована от контакта с рабочей жидкостью.

Чувствительный элемент состоит из трех съемных сегментов, что позволяет устанавливать реле расхода на трубах различного диаметра от 1 до 6″.

Основные характеристики

Параметр	Значение
Рабочая среда	вода и неагрессивные жидкости (недопустимо устанавливать на трубопроводы с паром)
Максимальная скорость потока жидкости, м/с	2
Присоединительный патрубок	наружная резьба NPT 1″
Контактная группа	однополюсная двухпозиционная (SPDT)
Ресурс	500 000 циклов срабатывания
Максимальное рабочее давление, бар	10
Степень защиты корпуса	IP55

Модель	Код	Рабочая среда	Допустимый диапазон температур среды, °C		Материал лепестков	Вес, кг
			Рабочей	Окружающей		
FQS-U30G	**061H4000R**	Вода, гликоли, неагрессивные рассоолы	0 … 80	0 … 60	Нерж. сталь	0,426

Рабочие диапазоны расходов

Реле протока типа FQS может быть использовано как для контроля увеличения расхода, так и для контроля его уменьшения. Адаптировать реле протока типа FQS к использованию на трубопроводах различного диаметра с различным расходом контролируемой среды можно, воспользовавшись данными, приведёнными в таблице ниже.

			Расход, м³/ч													
			25	32	40	50	65	80	100	125	150	200	100*	125*	150*	200*
Диаметр трубопровода, мм	Минимальный расход	Увеличение расхода (красный – синий замкнут)	0,95	1,32	1,70	3,11	4,09	6,24	14,8	28,4	43,2	85,2	8,4	12,9	16,8	46,6
		Уменьшение расхода (красный – желтый замкнут)	0,57	0,84	1,14	2,16	2,84	4,32	11,4	22,9	35,9	72,7	6,13	9,31	12,26	38,6
	Максимальный расход	Увеличение расхода (красный – синий замкнут)	2,0	3,02	4,36	6,6	7,84	12,0	29,1	55,6	85,2	172,6	13,4	26,8	32,7	94,26
		Уменьшение расхода (красный – желтый замкнут)	1,93	2,84	4,09	6,13	7,23	11,4	27,7	53,4	81,8	165,8	17,3	25,21	30,66	90,85

** значение для набора из 4х лепестков.*

Рабочие диапазоны расходов

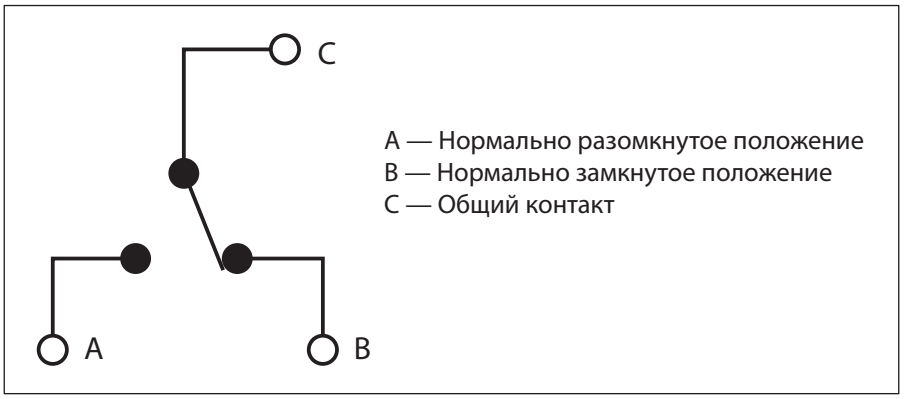

Размеры FQS

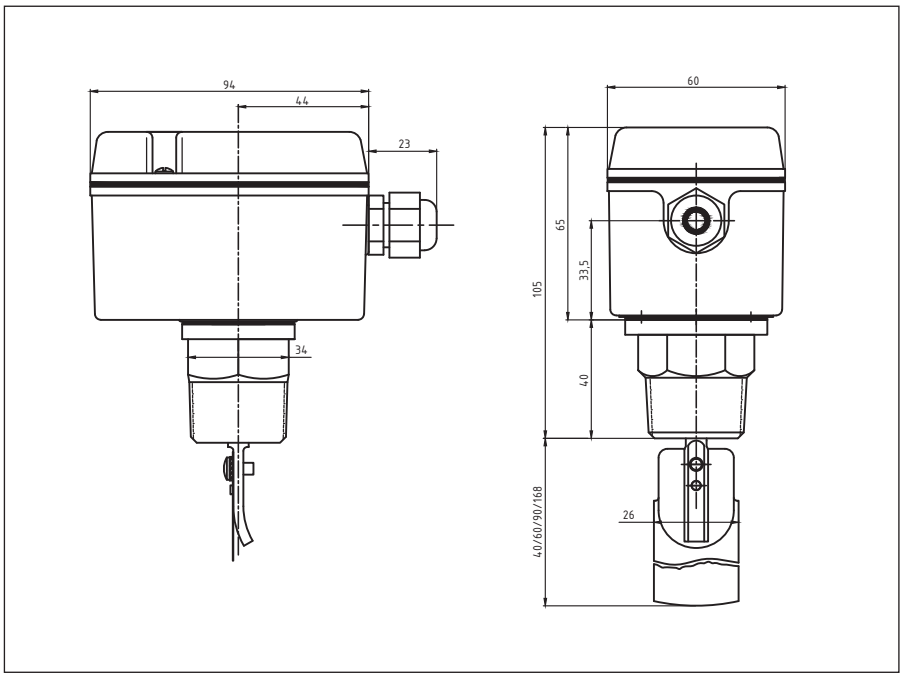

Конструкция FQS

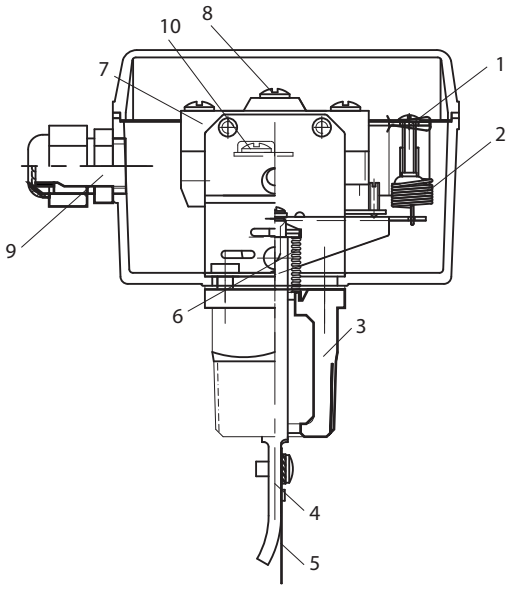

1. *Регулировочный винт*
2. *Основная пружина*
3. *Медный переходник*
4. *Рычаг уровня*
5. *Лепесток*
6. *Сильфон*
7. *Контактная группа*
8. *Клеммы*
9. *Кабельный ввод*
10. *Клемма заземления*

Центральный офис компании «Ридан»
143581, Россия, Московская область, м. о. Истра, д. Лешково, д. 217,
Телефоны: +7 (495) 792-57-57 (Москва), +8 (800) 700 888 5 (регионы) • E-mail: info@ridan.ru • ridan.ru

Компания «Ридан» не несет ответственности за опечатки в каталогах, брошюрах и других изданиях, а также оставляет за собой право на модернизацию своей продукции без предварительного оповещения. Это относится также к уже заказанным изделиям при условии, что такие изменения не повлекут за собой последующих корректировок уже согласованных спецификаций. Все торговые марки упомянутые в этом издании являются собственностью соответствующих компаний. «Ридан», логотип «Ридан» являются торговыми марками компании «Ридан». Все права защищены.

Для заметок

РИДАН



Конфигуратор Cool Config

Позволяет самостоятельно подобрать компрессоры Ридан, обвязку холодильной машины, трубопроводы. В результате пользователь получает расчетный лист на компрессор Ридан с чертежом и всей необходимой информацией или спецификацию на компонентах Ридан

Продукция
Проверить наличие по каталогам и разместить заказ

Обучение
Семинары и вебинары с экспертами отрасли

Библиотека
Скачать техническую документацию и каталоги

Форум Community
Актуальные вопросы и ответы на нашем форуме

Компания «Ридан» • Россия, 143581 Московская обл., м. о. Истра, дер. Лешково, 217
Телефоны: +7 (495) 792-57-57 (Москва), +8 (800) 700 888 5 (бесплатный звонок из регионов) • E-mail ts@ridan.ru • ridan.ru

Компания «Ридан» не несет ответственности за опечатки в каталогах, брошюрах и других изданиях, а также оставляет за собой право на модернизацию своей продукции без предварительного оповещения. Это относится также к уже заказанным изделиям при условии, что такие изменения не повлекут за собой последующих корректировок уже согласованных спецификаций. Все торговые знаки в этом материале являются собственностью соответствующих компаний. «Ридан», логотип «Ридан» являются торговыми знаками компании «Ридан». Все права защищены.

RC.RA.01.02